EPSON®
EXCEED YOUR VISION

SC-S80600 Series
SC-S60600 Series
SC-S40600 Series

Kasutusjuhend

CMP0073-00 ET

Kopeerimisõigused ja kaubamärgid

Ühtki käesoleva väljaande osa ei tohi ilma ettevõtte Seiko Epson Corporation eelneva kirjaliku loata paljundada, talletada ega edasi anda, mis tahes kujul ega mingite elektrooniliste, mehaaniliste, kopeerimistehniliste, salvestus- ega muude vahenditega. Käesolev informatsioon on ette nähtud kasutamiseks ainult selle Epsoni printeriga. Epson ei ole vastutav selle informatsiooni kasutamise eest teiste printeritega.

Ettevõte Seiko Epson Corporation ja tema sidusettevõtted ei vastuta käesoleva toote ostjate ega kolmandate poolte ees mis tahes kahjustuste, kahjude, saamata jäänud tulude või lisakulude eest, mis võivad tekkida õnnetuse või toote väärkasutuse tagajärjel või autoriseerimata muudatuste või paranduste tegemisel ning (v.a USA-s) Seiko Epson Corporationi tegevus- ja hooldusjuhiste eeskirjade mittetäitmisel.

Ettevõte Seiko Epson Corporation ei võta endale vastutust mis tahes kahjustuste või probleemide tekkimise eest, kui need on tekkinud muude lisaseadmete või kulutarvikute kasutamisel, mis ei kanna tähistust Original Epson Products (Epsoni originaaltoode) või Epson Approved Products by Seiko Epson Corporation (Seiko Epson Corporationi heakskiiduga toode).

Ettevõte Seiko Epson Corporation ei võta endale vastutust mis tahes kahjustuste eest, kui see on tekkinud elektromagnetilistest häiretest, kasutades ühenduskaablit, mis ei kanna tähistust Epson Approved Products by Seiko Epson Corporation (Seiko Epson Corporationi heakskiiduga toode).

EPSON, EPSON EXCEED YOUR VISION või EXCEED YOUR VISION ja nende logod on registreeritud kaubamärgid või ettevõtte Seiko Epson Corporation kaubamärgid.

Microsoft®, Windows®ja Windows Vista® on Microsoft Corporationi registreeritud kaubamärgid.

Apple®, Macintosh®, Mac OS® ja OS X® on ettevõtte Apple Inc. registreeritud kaubamärgid.

Intel® on Intel Corporationi registreeritud kaubamärk.

PowerPC® on International Business Machines Corporationi registreeritud kaubamärk.

Bemcot™ on Asahi Kasei Corporationi kaubamärk.

YouTube® ja YouTube logo on ettevõtte YouTube, LLC registreeritud kaubamärgid või kaubamärgid.

Üldine teadaanne: muid siintoodud tootenimesid on kasutatud ainult identifitseerimise eesmärgil ja need võivad olla teiste vastavate omanike kaubamärgid. Epson loobub kõigist õigustest selliste kaubamärkide suhtes.

© 2016 Seiko Epson Corporation. All rights reserved.

Sisukord

Kopeerimisõigused ja kaubamärgid

Sissejuhatus

Printeri osad. 5
Esikülg. 5
Parempoolne vaade. 7
Sisemus. 9
Taga. 10
Juhtpaneel. 12
Kuvari mõistmine. 13
Funktsioonid. 16
Kõrge tootlikkuse saavutamine. 16
Kõrge prindikvaliteet. 16
Erakordne kasutamislihtsus. 16
Märkused kasutamise ja hoiundamise kohta. 17
Paigaldusruum. 17
Märkused printeri kasutamise kohta. 17
Märkused printeri mittekasutamise kohta. 18
Märkused tindikassettide käsitlemise kohta. . . . 19
Kandja käitlemine. 20
Märkused WH-/MS-tintide kasutamise kohta (SC-S80600 Series). 21
Tarkvara tutvustus. 22
Käivitamine Epson Control Dashboard. 23
Teises arvutis rakendusele Epson Control Dashboard juurdepääsu hankimine. 23
Rakendusest Epson Control Dashboard väljumine. 23
Rakenduse EPSON Software Updater kasutamine. 24
Tarkvara desinstallimine. 24

Põhitoimingud

Märkused kandja laadimise kohta. 26
Märkused kandja laadimise kohta. 26
Kandja laadimine. 27
Printimise lähtekoht. 32
Auto pinguti kasutamine. 33
Rullisüdamiku kinnitamine. 33
Vastuvõtmine prinditud külg ülespidi. 35
Vastuvõtmine prinditud külg allpool. 38
Laaditud kandja seadistused. 41
Vastuvõturulli eemaldamine. 42
Järelejäänud kandja koguse printimine. 42
Kandja lõikamine. 43
Kandja eemaldamine. 44
Enne printimist. 45
Uue kandja sätete salvestamine. 46
Kandja sätete tüübid ja kokkuvõte. 46
Easy Media Setup kasutamine. 47
Media Adjust. 48
Media Adjust (Auto). 49
Media Adjust (Manual). 49
Sätete muutmine printimise ajal. 51
Soojendi temperatuuri ja kuivatussätete muutmine. 51
Triipefekti korrigeerimine. 52
Allesolevat tindikogust ja puhastit puudutavate üksikasjade kontrollimine. 52
Prindiala. 54

Hooldus

Erinevate hooldustoimingute läbiviimise aeg. 56
Hoolduskohad ja hooldusaeg. 56
Kulutarvikute asukohad ja asendamise ajakava 57
Muu hooldus. 58
Mida teil vaja läheb. 59
Ettevaatusabinõud hooldusel. 60
Igapäevane puhastus. 60
Korrapärase puhastuse läbiviimine. 61
Kasutage tindi puhastajat tindi puhastaja. 62
Prindipea liigutamine. 62
Prindipea ümbruse puhastamine. 63
Korkide ümbruse puhastamine. 64
Puhastamise lõpetamine. 67
Tindikassettide raputamine ja vahetamine 67
Raputamine. 67
Vahetamine. 68
Tindijääkidest vabanemine. 69
Ette valmistamise ja vahetamise ajastamine. . . . 69
Jääktindi loendur. 70
Hoolduskonteiner vahetamine. 70
Kulutarvikute vahetamine. 71
Ette valmistamise ja vahetamise ajastamine. . . . 71
Kulutarvikute vahetamine. 72
Kandja servaplaatide vahetamine. 74
Vahetamine. 75
Kasutatud kulutarvikute kõrvaldamine. 77
Kõrvaldamine. 77

Sisukord

Ummistunud pihustite kontrollimine. 77
Võimalused ummistuste kontrollimiseks. 77
Düüside kontrollmustrite printimine. 78
Prindipea puhastus. 79
Prindipea puhastuse liigid. 79
Prindipea puhastamine. 79
Pikaajaline hoiundamine (hoiundamiseelne hooldus). 81
Hoiundamiseelse hoolduse ajastamine. 81
Hoiustuseelse hoolduse läbiviimine. 82
Printeri uuesti kasutama hakkamine. 82
Change Color Mode (ainult SC-S80600 Series). . . . 82
Märkused värvirežiimi muutmise kohta. 82
Aeg, mis kulub 10 värviga režiimilt 9 värviga režiimile ülemineku korral. 83
Rakenduse Change Color Mode kasutusprotseduur. 83
Esikaane sisemuse puhastamine. 84
Surverullide puhastamine. 84
Kelguvardale määrde kandmine. 85
Kelguvarda ja kasutatud padja asukoht. 85
Kelguvarda A määrimisprotseduur. 85
Kelguvarda B määrimisprotseduur. 87
Määrdeaine hoiustamine. 88

Juhtpaneeli menüü kasutamine

Menüü toimingud. 89
Menüüloend. 90
Menüü üksikasjad. 95
Menüü Media Setup. 95
Menüü Printer Setup. 100
Menüü Maintenance. 102
Menüü Printer Status. 104
Menüü Preference. 105

Probleemide lahendamine

Kui kuvatakse teade. 107
Hoolduse vajaduse/teeninduse vajaduse korral. . . 109
Tõrkeotsing. 110
Te ei saa printida (sest printer ei tööta). 110
Printerist kostab printimisele iseloomulikku heli, kuid printer ei prindi. 110
Väljaprindid pole ootuspärased. 111
Kandja. 112
Muud. 114

Lisa

Lisaseadmed ja kulumaterjalid. 115
Toetatud kandjad. 120
Printeri liigutamine ja transportimine. 120
Printeri liigutamine. 120
Transportimine. 121
Kandjasätete nimekiri vastavalt igale kandjatüübile. 122
Süsteeminõuded (Epson Control Dashboard). . . . 123
Tehniliste andmete tabel. 124

Kust saada abi

Tehnilise toe veebisait. 127
Epsoni toe poole pöördumine. 127
Enne pöördumist Epsonisse. 127
Spikker Põhja-Ameerika kasutajatele. 128
Spikker Euroopa kasutajatele. 128
Spikker Taiwani kasutajatele. 128
Spikker Austraalia kasutajatele. 129
Spikker Singapuri kasutajatele. 129
Spikker Tai kasutajatele. 130
Spikker Vietnami kasutajatele. 130
Spikker Indoneesia kasutajatele. 130
Spikker Hongkongi kasutajatele. 131
Spikker Malaisia kasutajatele. 131
Spikker India kasutajatele. 131
Spikker Filipiinide kasutajatele. 132

Tarkvara litsentsitingimused

Vabavara litsentsid. 133
Bonjour. 133
Teised tarkvaralitsentsid. 138
Info-ZIP Copyright and License. 138

Sissejuhatus

Printeri osad

Esikülg

Joonisel on kujutatud SC-S60600 Series.

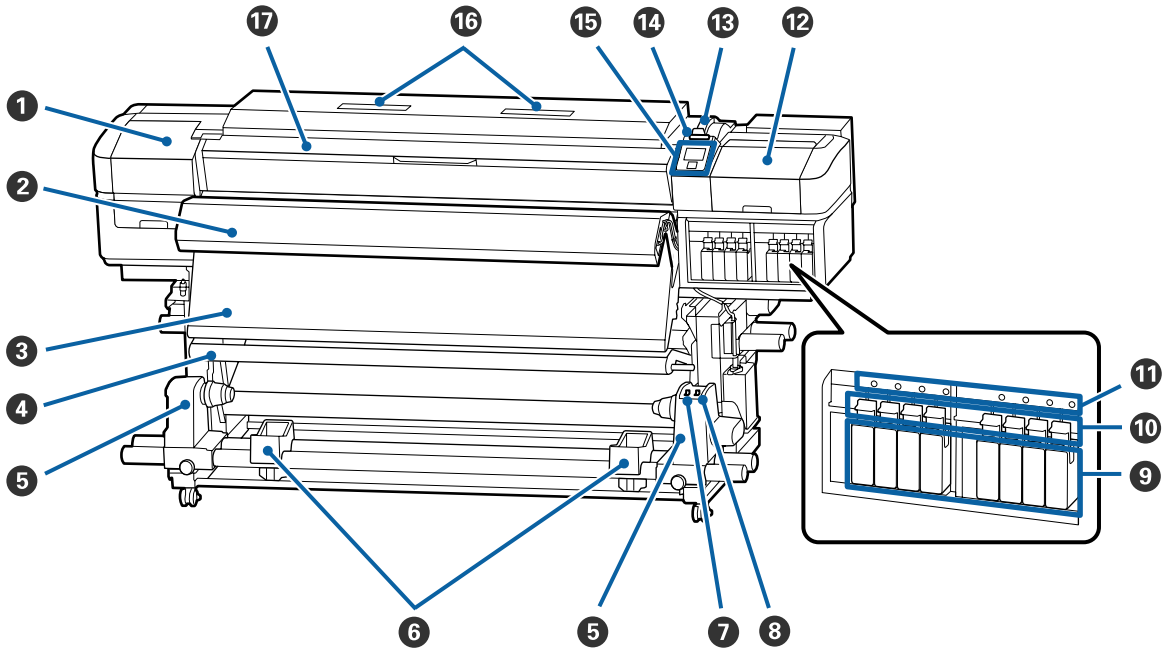

❶ **Hoolduskaas (vasak)**
Avage see kaas, et puhastada prindipead ümbritsevat ala. Printeri kasutamise ajal on see üldjuhul suletud.

☞ „Prindipea ümbruse puhastamine” lk 63

❷ **Lisa trükki kuivatussüsteem**
Soojendit saab kasutada kiireks printimisjärgseks tindi kuivatamiseks. See on võimalik toote SC-S80600 Series/ SC-S40600 Series puhul.

☞ *Lisa trükki kuivatussüsteem Seadistusjuhend*

❸ **Järelsoojendi**
Soojendit saab kasutada kiireks printimisjärgseks tindi kuivatamiseks.

☞ „Soojendi temperatuuri ja kuivatussätete muutmine” lk 51

❹ **Pingutuslatt**
Pinguti hoiab pinget, et kandja vastuvõtmisel ei lõtvuks.

☞ „Auto pinguti kasutamine” lk 33

❺ Rullisüdamiku hoidja
Asetage rullisüdamik kandja vastuvõtmiseks nendele hoidjatele. Nii paremal kui ka vasakul on mõned osad.

☞ „Auto pinguti kasutamine” lk 33

❻ Rullitugi
Toetage kandja ajutiselt nendele tugedele, kui te eemaldate vastuvõturulli. Nii paremal kui ka vasakul on mõned osad.

❼ Lüliti Auto
Kasutage seda lülitit, et valida automaatne vastuvõtusuund. Valige Off, et automaatne vastuvõtt välja lülitada.

❽ Lüliti Manual
Kasutage seda lülitit, et valida manuaalne vastuvõtusuund. Tehtud valik rakendub, kui lüliti Auto on asendis Off.

❾ Tindikassetid
Tootel SC-S40600 Series paiknevad tindikassettide pesad ainult paremal.

Paigaldage kõik tindikassetid igasse pessa. Olenevalt tehtavast hooldusest, jälgige palun juhtpaneelil olevaid juhiseid selle kohta, kuidas paigaldada puhastuskassett Cleaning Cartridge (Puhastuskassett).

❿ Lukustushoovad
Tõstke hoovad üles, et tindikassetid enne eemaldamist vabastada. Langetage hoovad, et kassetid pärast sisestamist oma kohale lukustada.

⓫ Kasseti kontrolltuli
See tuli süttib, kui ilmneb tindikasseti tõrge.

Põleb	:	Tekkinud on tõrge. Vaadake juhtpaneeli ekraanil tõrkesisu.
Ei põle	:	Tõrget ei ole.

⓬ Hoolduskaas (parem)
Avage see kaas, et puhastada korke ümbritsev ala. Printeri kasutamise ajal on see üldjuhul suletud.

☞ „Korkide ümbruse puhastamine” lk 64

⓭ Kandja laadimise hoob
Pärast kandja laadimist langetage kandja laadimise hoob, et kandja paigal püsiks. Tõstke hoob üles, et kandja enne eemaldamist vabastada.

⓮ Hoiatuslamp
See tuli süttib või vilgub, kui ilmneb tõrge.

Põleb/vilgub	:	Tekkinud on tõrge. Tõrke tüübile viitab see, kuidas tuli põleb või vilgub. Vaadake juhtpaneeli ekraanil tõrkesisu.
Ei põle	:	Tõrget ei ole.

⓯ Juhtpaneel
☞ „Juhtpaneel” lk 12

⓰ **Õhufilter**
Need filtrid imavad tinti, kui õhk käib printerist läbi. Õhufiltrid on kulutarvikud.

Vahetage samal ajal välja ka puhasti.

☞ „Kulutarvikute vahetamine” lk 71

⓱ **Esikaas**
Avage kaas kandja sisestamiseks, printeri sisemuse puhastamiseks või ummistunud kandja eemaldamiseks. Printeri kasutamise ajal on see üldjuhul suletud.

Parempoolne vaade

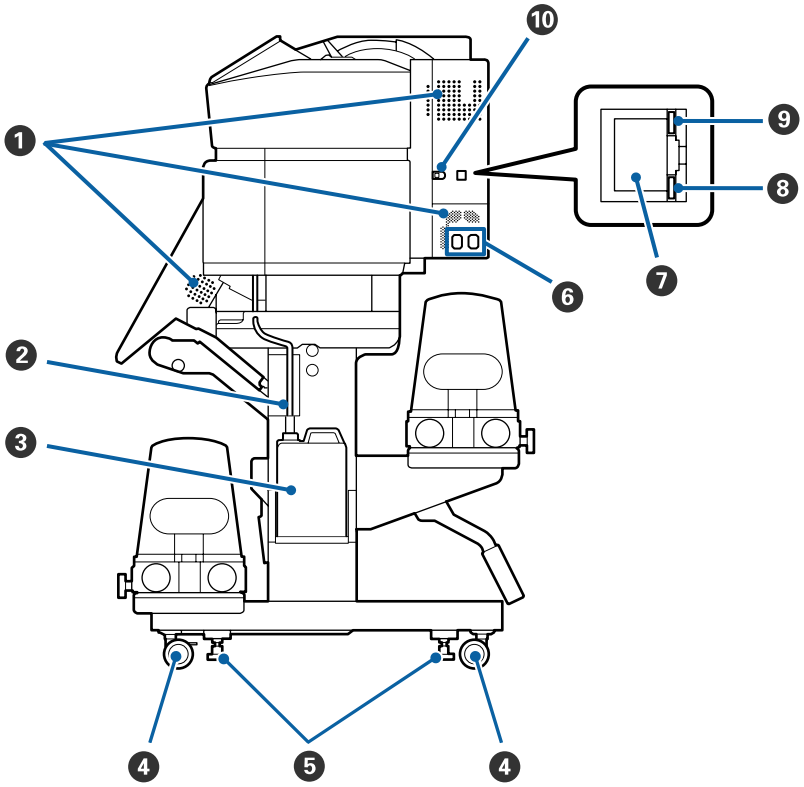

❶ **Õhuvooluavad**
Võimaldab õhu ligipääsu printerile. Ärge neid avasid kinni katke.

❷ **Jääktindi toru**
Jääktindi väljutamise torud. Veenduge, et printeri kasutamise ajal on selle toru ots jääktindipudelis Hoolduskonteiner.

❸ **Hoolduskonteiner**
Tindijäägid kogutakse sellesse konteinerisse.

Kui juhtpaneelil kuvatakse vastav teade, vahetage Hoolduskonteiner uue vastu välja.

☞ „Tindijääkidest vabanemine” lk 69

❹ **Rattad**
Igal jalal on kaks ratast. Kui te olete paigaldamise lõpetanud, tuleb esimesed rattad printeri kasutamise ajal lukustada.

❺ **Regulaatorid**
Kui paigaldate seadet vaipkattega või kaldus põrandale, kontrollige printeri paiknemist tasapinna suhtes ja reguleerige seda, et tagada printeri stabiilsus.

☞ *Seadistusjuhend*

❻ **Vahelduvvoolu sisend #1/vahelduvvoolu sisend #2**
Ühendab toitekaabli. Ühendage kindlasti mõlemad kaablid.

❼ **LAN-port**
Ühendab LAN-kaabli. Kasutage varjestatud bifilaarkaablit (5. kategooria või kõrgem).

❽ **Andmetuli**
Andmetuli süttib või vilgub, et näidata võrguühenduse olekut ja seda, kas printer võtab andmeid vastu.

Põleb	:	Ühendatud.
Vilgub	:	Ühendatud. Andmete vastuvõtmine.

❾ **Olekulamp**
Värv näitab võrguside kiirust.

Punane	:	100Base-TX
Roheline	:	1000Base-T

❿ **USB-port**
Ühendab USB-kaabli.

Sisemus

Mustus järgmistes kohtades võib prindikvaliteeti halvendada. Puhastage neid kohti regulaarselt, nagu on kirjeldatud allpool viitejaotistes loetletud peatükkides.

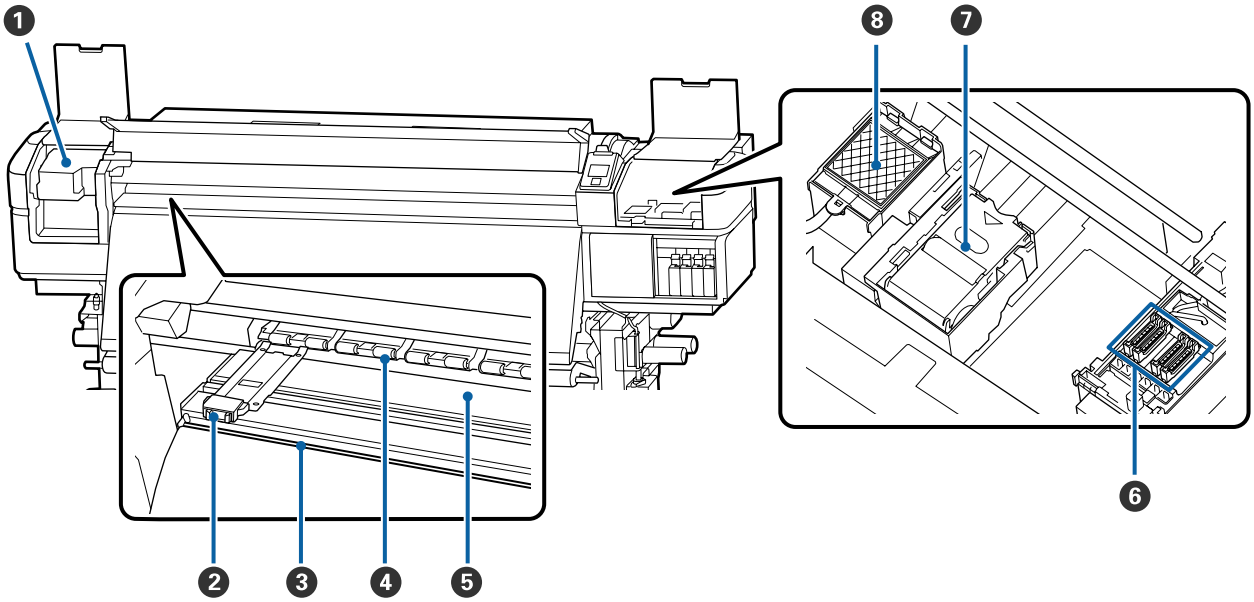

1 Prindipea
Prindipea prindib, liikudes tindi väljastamise ajal vasakule ja paremale. Puhastage vähemalt kord kuus.

„Prindipea ümbruse puhastamine” lk 63

2 Kandja servaplaadid
Kandja servaplaadid ei lase kandjal ülespoole liikuda ja takistavad narmastel kandja lõikeserval prindipea vastu minemist. Asetage plaadid enne printimist mõlemale poole kandjat.

„Kandja laadimine” lk 27

3 Lõikuri soon
Viige lõikuri (turul müügil) tera mööda seda soont alla, et kandjat lõigata.

„Kandja lõikamine” lk 43

4 Surverullid
Need rullid suruvad printimise ajal vastu kandjat.

„Igapäevane puhastus” lk 60

5 Plaadisoojendi
Plaadisoojendi tagab tindi ühtlase pealekandmise.

„Soojendi temperatuuri ja kuivatussätete muutmine” lk 51

„Igapäevane puhastus” lk 60

❻ **Korgid**
Kui parasjagu just ei prindita, katavad need korgid prindipea düüse, et need ära ei kuivaks. Tootel SC-S80600 Series/SC-S60600 Series on kaks plokki. Puhastage vähemalt kord kuus.

☞ „Korkide ümbruse puhastamine” lk 64

❼ **Puhasti**
Prindipeapuhasti eemaldab tindi prindipea düüside pinnalt. Puhasti on kulutarvik. Kui juhtpaneelil kuvatakse vastav teade, vahetage see uue vastu välja.

☞ „Kulutarvikute vahetamine” lk 71

❽ **Loputuspadi**
Tint lastakse loputuse ajal sellele padjale. Tegemist on kulutarvikuga. Vahetage samal ajal välja ka puhasti.

☞ „Kulutarvikute vahetamine” lk 71

Taga

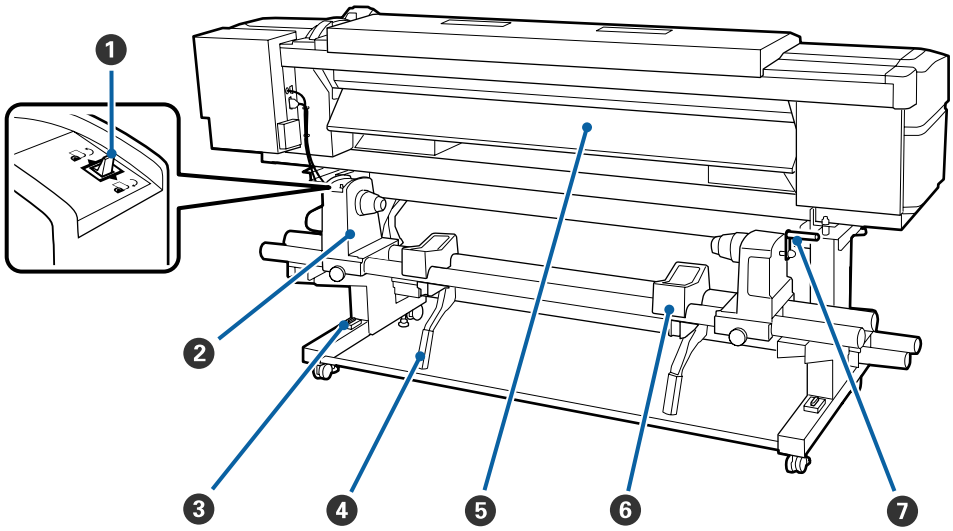

❶ **Ajamilüliti**
Ajamilülitit kasutatakse laadimisel kandja söötmiseks ja kandja tagasikerimiseks vahetamise ajal.

❷ **Rullihoidja**
Paigutage kandja nendele hoidjatele. Nii paremal kui ka vasakul on mõned osad.

❸ **Loodimine**
Kui paigaldate printerit vaipkattega või kaldus põrandale, kontrollige, et printer on horisontaalselt loodis. Nii paremal kui ka vasakul on mõned osad.

☞ *Seadistusjuhend*

❹ **Tõstehoob**
Kui rullihoidjatele paigaldatav kandja on raske, kasutage neid hoobasid, et kandja lihtsasti rullihoidjate kõrguseni tõsta. Nii paremal kui ka vasakul on mõned osad.

❺ **Eelsoojendi**
Soojendab enne printimist kandjat, et prindiala temperatuur äkiliselt ei muutuks.

❻ **Rullitugi**
Toetage kandja enne rullihoidjatele asetamist nendele tugedele. Nii paremal kui ka vasakul on mõned osad.

❼ **Käepide**
Pärast kandja paigaldamist parempoolsele rullihoidjale pöörake käepidet, et hoidjat suruda ja rullisüdamikule survet avaldada.

Juhtpaneel

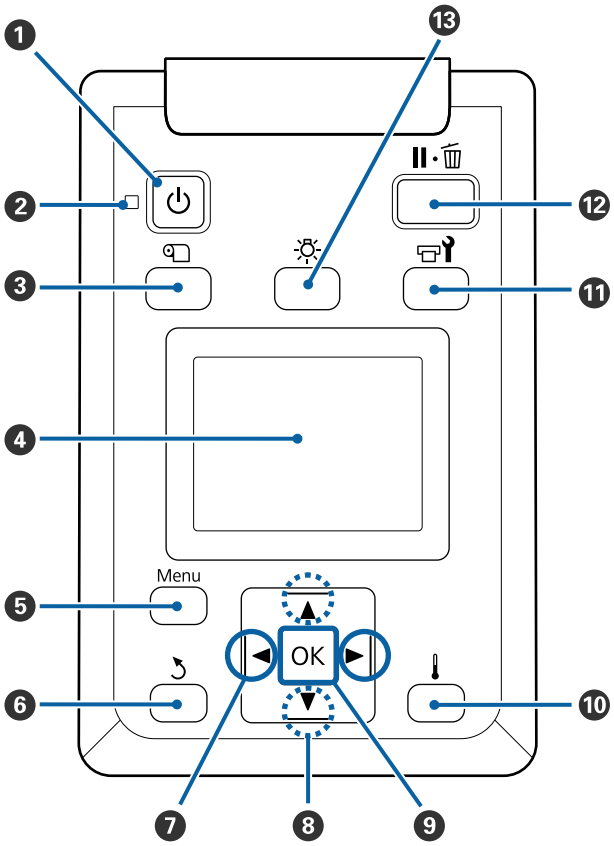

❶ ⏻ **nupp (toitenupp)**
Lülitab toite sisse ja välja.

❷ ⏻ **tuli (toitetuli)**
Printeri töötamisolekust annab teada põlev või vilkuv tuli.

Põleb	:	Toide on sisselülitatud.
Vilgub	:	Printer võtab vastu andmeid, puhastab prindipead või teeb muid toiminguid väljalülitamise ajal.
Ei põle	:	Toide on väljalülitatud.

❸ **nupp (nupp media setup)**
Sellele nupule vajutamisel kuvatakse ekraanil menüü Media Setup, mis võimaldab valida funktsioonide **Feed To Cut Position**, **Media Remaining**, **Select Media**, **Customize Settings** ja **Easy Media Setup** vahel.

☞ „Menüü Media Setup” lk 95

Kui vajutate seda printimise ajal, saate reguleerida kandja söötmist.

☞ „Triipefekti korrigeerimine” lk 52

❹ **Ekraan**
Kuvab teateid printeri oleku, menüüde, tõrgeteadete jms kohta. ☞ „Kuvari mõistmine” lk 13

❺ **Menu nupp**
Vajutage sellele nupule, et kuvada menüüsid.
☞ „Juhtpaneeli menüü kasutamine” lk 89

❻ **nupp (tagasinupp)**
Vajutage seda nuppu, et väljuda eelmisesse menüüsse, kui kuvatakse suvandid. ☞ „Menüü toimingud” lk 89

❼ **◀/▶ nupud (vasakule ja paremale noole nupud)**
Kasutage kursori liigutamiseks näiteks juhul, kui sisestate häälestusmenüüs **Setting Name** või **IP address**.

❽ **Nupud ▲/▼ (üles- ja allanupp)**

- ❏ Kui kandja laadimise hoob on allasendis ja vajutatakse nupule ▼, siis söödetakse kandja ette. Kui vajutatakse nupule ▲, siis keritakse kandja tagasi. See toimub sõltumata sellest, kuidas laaditud kandjat rullitakse.
  Arvestage, et kui te kerite tagasi nupuga ▲, siis kandja jääb seisma, kui selle serv jõuab printimise alustamise kohani. Tagasikerimist saab jätkata, kui te nupu vabastate ja seejärel seda uuesti vajutate.
- ❏ Kui kandja laadimise hoob on üleval, siis sõltub kandja tagasikerimise nupp sellest, kuidas laaditud kandjat rullitakse.
  Printable Side Out: vajutage nupule ▲.
  Printable Side In: vajutage nupule ▼.
  Hoidke nuppu all, et kerida kandja tagasi kuni 25 cm.
- ❏ Neid nuppe saab menüüde kuvamise ajal kasutada menüükirjete ja -suvandite valimiseks. ☞ „Menüü toimingud” lk 89

❾ **OK nupp**

- ❏ Kui mõni menüükirje on esiletõstetud ja seda nuppu vajutatakse, kuvatakse valitud kirje suvandid.
- ❏ Kui mõni suvand on esile tõstetud ja seda nuppu vajutatakse, siis valitakse esiletõstetud kirje või tehakse valitud toiming.
- ❏ Hoiatussumisti töötamise ajal sellele nupule vajutamine peatab sumisti.

❿ **[🌡] nupp (kuumutus-/kuivatusnupp)**

Sellele nupule vajutamisel kuvatakse ekraanil menüü Heating & Drying, mis võimaldab valida funktsioonide **Start Preheat**, **Heater Temperature**, **Drying Time Per Pass** ja **After Heater Feed** vahel. Kui paigaldatud on täiendav tindikuivatussüsteem Lisa trükki kuivatussüsteem (olemas tootel SC-S60600 Series; teiste mudelite puhul valikuline), saate reguleerida ka täiendava kuivati **Additional Dryer** sätteid. Neid suvandeid saab reguleerida printimise ajal.

☞ „Soojendi temperatuuri ja kuivatussätete muutmine” lk 51

⓫ **nupp (hoolduse nupp)**

Selle nupu vajutamisel kuvatakse ekraanil hooldusmenüü Maintenance, mis võimaldab valida funktsioonide **Nozzle Check**, **Cleaning**, **Head Maintenance**, **Replace Ink Bottle**, **Head Washing** ja **Pre-Storage Maint.** vahel. See nupp on printimise ajal desaktiveeritud.

☞ „Menüü Maintenance” lk 102

⓬ **II·🗑 nupp (tee paus/tühista nupp)**

- ❏ Kui nuppu vajutatakse printimise ajal, läheb printer pausiolekusse. Pausioleku vabastamiseks vajutage uuesti nuppu II·🗑 või valige ekraanilt **Pause Cancel** ning vajutage seejärel nuppu OK. Töödeldavate printimistööde tühistamiseks valige ekraanilt **Job Cancel** ning vajutage seejärel nuppu OK.
- ❏ Kui seda nuppu vajutatakse menüüde kuvamise ajal, menüü sulgub ja printer naaseb valmisolekusse.

⓭ **[-☼-] nupp (valgustusnupp)**

Vajutage seda nuppu sisemise valgustuse väljalülitamiseks, kui valgustus on sees.

Vajutage seda nuppu sisemise valgustuse sisselülitamiseks, kui valgustus on väljas.

Kui vajutate nuppu sellise töö käigus, mille puhul pole tule põlemine lubatud, valgustus sisse ei lülitu.

Kuvari mõistmine

Joonisel on kuvatud toote SC-S60600 Series ekraan.

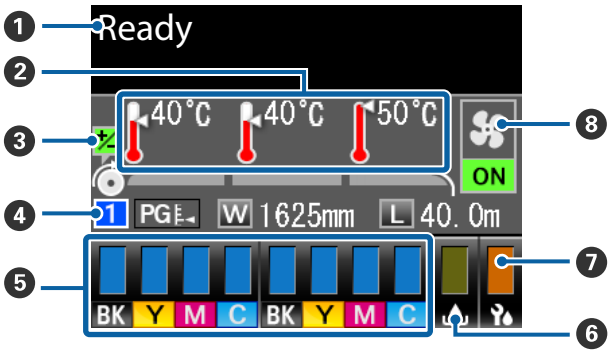

❶ **Teated**

Kuvab teateid printeri oleku, toimingute ja tõrgete kohta.

☞ „Kui kuvatakse teade” lk 107

❷ Soojendi temperatuur

See kuva näitab vasakult paremale sätteid vastavalt eelsoojendile, plaadisoojendile ja järelsoojendile. Termomeetri ikoonid annavad teada soojendite ligikaudse hetketemperatuuri.

: Soojendi on saavutanud valitud temperatuuri.

: Soojendi ei ole saavutanud valitud temperatuuri.

❸ Söötmise reguleerimise teave printimise ajal

See teave kuvatakse siis, kui printimise ajal täpsustatakse reguleerimisväärtust.

☞ „Triipefekti korrigeerimine” lk 52

❹ Kandja teave

- ❏ See kuva näitab vasakult paremale vastavalt valitud kandja numbrit, paberitoe vahet, kandja laiust ja järelejäänud kandja kogust.
- ❏ Valitud paberitoe vahet näidatakse järgmiselt.

: 1,6

: 2,0

: 2,5

- ❏ Järelejäänud kandja kogust ei kuvata, kui menüüs **Media Remaining** on suvandi **Length** all valitud **OFF**.

☞ „Media Remaining” lk 95

❺ Tindikasseti olek

Näitab olemasoleva tindi ligikaudset kogust ning praegust olekut. Kui tint hakkab otsa saama või ilmneb tõrge, muutub kuva allnäidatud viisil.

Tavaline Hoiatus või tõrge

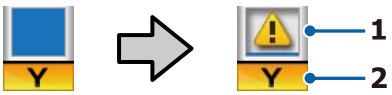

1 Olekuindikaatorid

Tindikasseti olekust teavitatakse alljärgnevalt.

: Printimiseks valmis. Näidiku kõrgus muutub koos järelejäänud tinditasemega.

: Tinti on otsakorral. Peate panema valmis uue tindikasseti.

: Järelejäänud tinditase on jõudnud limiidini. Vahetage vana tindikassett uue vastu.

: Tindikassett ei ole lukustatud. Langetage lukustushooba, et lukusti kinni läheks.

: Tindikassett ei ole sisestatud. Sisestage tindikassett ja langetage lukustushoob, et lukusti kinni läheks.

: Tekkinud on tõrge. Kontrollige üle ekraanil olev sõnum ning kõrvaldage tõrge.

: Paigaldatud on Cleaning Cartridge (Puhastuskassett). Näidiku kõrgus muutub koos järelejäänud puhastusvedeliku tasemega.

2 Tindi värvikoodid

SC-S80600 Series

OR	:	Orange (Oranž)
LK	:	Light Black (Hele must)
BK	:	Black (Must)
C	:	Cyan (Tsüaan)
M	:	Magenta
Y	:	Yellow (Kollane)
R	:	Red (Punane)
LC	:	Light Cyan (Heletsüaan)
LM	:	Light Magenta (Helemagenta)

WH : White (Valge)

MS : Metallic Silver (Hõbedane metallik)

CL : Cleaning cartridge (Puhastuskassett)

SC-S60600 Series/SC-S40600 Series

BK : Black (Must)

Y : Yellow (Kollane)

M : Magenta

C : Cyan (Tsüaan)

❻ Jääktindipudeli Hoolduskonteiner olek
Kuvatakse, kui palju on jääktindipudelis Hoolduskonteiner ligikaudu vaba ruumi. Kuva muutub allnäidatud viisil, kui hoolduskonteiner on täis saamas või kui ilmneb tõrge.

Tavaline Hoiatus või tõrge

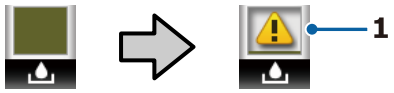

1 Olekuindikaatorid
Hoolduskonteiner olekut kuvatakse vastavalt alljärgnevale.

: Tõrget ei ole. Näidik muutub, et näidata allesjäänud mahtu.

: Hoolduskonteiner on peaaegu täis. Pange valmis uus Hoolduskonteiner.

: Hoolduskonteiner on täis. Vahetage see välja uue jääktindipudeli Hoolduskonteiner vastu.

❼ Puhasti olek
Kuvatakse, kui palju on puhastit alles.

: Indikaatori näit väheneb vastavalt allesolevale hulgale.

❽ Lisa trükki kuivatussüsteem olek
Kuvatakse sätted täiendava tindikuivatussüsteemi Lisa trükki kuivatussüsteem (valikuline toote SC-S80600 Series/SC-S40600 Series puhul) kohta.

Ikoon puudub : Ei ole paigaldatud või on paigaldatud valesti.

: Kuivatusventilaator on aktiveeritud.

: Kuivatusventilaator ei ole aktiveeritud. Ventilaatori käivitamiseks valige häälestusmenüüst suvandi **Additional Dryer** puhul **ON**.

☞ „Soojendi temperatuuri ja kuivatussätete muutmine" lk 51

Märkus:
Võite tutvuda ❺ kuni ❼ üksikasjalikumalt häälestusmenüüs suvandi Level all.

☞ *„Menüü Printer Status" lk 104*

Funktsioonid

See suureformaadiline värviline tindipritsprinter toetab rullkandjat laiusega 1626 mm (64 tolli). Allpool on ära toodud selle printeri põhiomadused.

Kõrge tootlikkuse saavutamine

Kolm soojendit
Allpool nimetatud kolm soojendit lisavad juurde tootlikkusele ja prindikvaliteedile.

Eelsoojendi: soojendab kandjat enne printimist, et kaitsta prindiala äkiliste temperatuurimuutuste eest.

Plaadisoojendi: tagab tindi ühtlase pealekandmise.

Järelsoojendi: saab kasutada kiireks printimisjärgseks tindi kuivatamiseks.

Paberi söötja Mahutab kuni 45 kg kaaluvaid rulle
Paberi söötja suudab toime tulla suurte rullidega, mille väiline diameeter on kuni 250 mm ja mis kaaluvad kuni 45 kg, tagades seeläbi selle, et kandjat ei pea nii tihti vahetama.

Auto pinguti kuulub standardvarustusse
Automaatne vastuvõtuseade võtab prinditud kandja automaatselt vastu sellesse kortse tekkida laskmata. See on kasulik ribareklaami printimiseks, suuremahulisteks prinditöödeks ja pidevaks öö läbi printimiseks.

Suuremahulised tindikassetid
Printeris on tulemuslikkuse tagamiseks kasutusel suuremahulised 700 ml tindikassetid (WH-tindikassetid 600 ml, MS-tindikassetid 350 ml). Tänu sellele ei pea tinti enam nii sagedasti vahetama.

Kiire printimine
SC-S60600 Series on kiiremaks printimiseks varustatud kahe peaga. Kiiremat printimist toetab kahe kasseti kasutamine igat värvi tindi jaoks.

Lisa trükki kuivatussüsteem saadaval
Täiendavat tindikuivatussüsteemi Lisa trükki kuivatussüsteem (olemas tootel SC-S60600 Series; teiste mudelite puhul valikuline) saab kasutada parema jõudluse saavutamiseks kuivatamisel ning produktiivsuse suurendamiseks. Soovitame kasutada seda süsteemi, kui kasutate tootes SC-S80600 Series 10 värviga režiimi, sest WH-/MS-tindi kuivamiseks võib kuluda pisut aega.

Kõrge prindikvaliteet

Sujuvad gradatsioonid, väga tõetruu värvide reprodutseerimine
SC-S80600 Series võimaldab kasutada heleda värvitooniga tinte (LK, LC ja LM), et vähendada teralisust ning muuta gradiatsioon sujuvamaks. Lisaks suurendab OR- ja R-tintide kasutamine värviskaalat, võimaldades tõetruud värvide reprodutseerimist.

Tänu sellele saavutatakse prindikvaliteet, mis sobib kunstiteoste, autokilede ja siseruumide reklaamide jaoks, mida saab lähedalt uurida.

WH-/MS-tintide kasutamine
Kui paigaldate tootesse SC-S80600 Series WH- või MS-tindi, saate kasutada mitmeid täiendavaid prindiefekte.

WH-tint on väga läbipaistmatu, tänu millele sobib see läbipaistva kandja (akendele paigaldatav graafika) maskimiseks. WH- või MS-tintide peale võib printida teiste tintidega (tindikihtide kasutamine), mis takistab värvitintide läbikumamist ja võimaldab kasutada mitmesuguseid metallvärve.

Erakordne kasutamislihtsus

Kandja kiire paigaldamine ja vastuvõtmine
Rull ja rullisüdamiku hoidjad ei vaja spindleid, seega ei ole ka enne kandja paigaldamist vaja spindleid kinnitada. Paigaldage kandja otse printerisse. Kuna te ei pea pikkade spindlitega tegelema, on kandja paigaldamine kiire isegi piiratud ruumiga kohtades.

Lisaks rullitugedele, mis pakuvad kohta kandja toetamiseks paigaldamise ajal, on printeril tõstehoovad, mis võimaldavad raske kandja pingutuseta rullihoidjate kõrgusele tõsta.

Kasutatava kandja jaoks optimaalsete printimissätete registreerimine on lihtne
Valikus on mitmed erinevad sätted, mis võimaldavad optimaalset printimist vastavalt kasutatava kandja suurusele ja tüübile. Kui häälestusmenüüs on lubatud funktsioon **Easy Media Setup**, võite kiiresti ja lihtsalt registreerida mitmed sätteid vastavalt kandja tüübile.

Kui kasutate tarkvara „Epson Control Dashboard”, võite alla laadida ja seadistada Epsoni printimissätete faile (EMX). EMX on printimissätete fail, mis on saadaval iga kandjatüübi jaoks ning sisaldab printimisteavet, mis on vajalik korrektseks printimiseks müügil olevatele kandjatele. See teave hõlmab printeris registreeritud kandjate sätteid, ICC profiile kasutamiseks rastertöötlusel (RIP), töökäikude arvu ja eraldusvõimet. Teie peate ainult registreerima kandja sätted printeris ning seejärel täpsustama printimisteabe, kasutades optimaalseks printimiseks rastertöötlust (RIP).

Lihtne hooldada
Prindikvaliteedi saab tagada vaid hooldusega. Tänu printerisse sisseehitatud puhastitele on puhastustoimingute arvu vähendatud. Lisaks on selle printeri kujundus on selline, mis jätab hooldamiseks palju ruumi, muutes selle lihtsaks.

Regulaarse puhastamise ja automaatse düüside kontrolli funktsiooni abil saate vältida düüside ummistumist või automaatselt vähendada ummistumise sümptomeid

Värvirežiimi muutmine vajaduse järgi
Võite lülitada seadme järgmistesse värvirežiimidesse.

- 10 värviga režiim (WH) <= => 10 värviga režiim (MS)
- 10 värviga režiim (WH) <= => 9 värviga režiim
- 10 värviga režiim (MS) <= => 9 värviga režiim

☞ „Change Color Mode (ainult SC-S80600 Series)” lk 82

Meiliteavitus tõrke/hoiatuse korral
EpsonNet Config printeri võrguliidesesse ehitatud veebibrauseriga süsteem võimaldab meiliteavitust. Kui olete meiliteavitused seadistanud, saadab printer veateateid ja hoiatusi valitud meiliaadressidele, mis kindlustab teile meelarahu ajal, mil printer jäetakse ööseks ilma järelevalveta tööle või muudes sarnastes olukordades.

Alustab EpsonNet Config (veebibrauseriga)
☞ *Võrgujuhend* (pdf)

Tule ja sumisti tõrketeated
Kui ilmneb tõrge, teeb sumisti häält ja märgutuli läheb põlema. Suur märgutuli on hästi nähtav ka eemalt. Sumisti teeb samal ajal häält, et hoida ära ajakadu, mis on põhjustatud tähelepanuta jäävatest tõrgetest tulenevatest seisakutest.

Kiire USB/gigabitine Ethernet
Printer on varustatud kiire USB-liidesega ja 100 Base-TX/1000 Base-T võrguliidestega.

Märkused kasutamise ja hoiundamise kohta

Paigaldusruum

Jälgige, et te tagate järgneva ruumi, kus ei ole lisaks mingeid teisi esemeid, nii et mitte miski ei takistaks paberi väljastamist ja kulumaterjalide vahetamist.

Printeri välismõõtmed leiate tabelist „Tehniliste andmete tabel”.

☞ „Tehniliste andmete tabel” lk 124

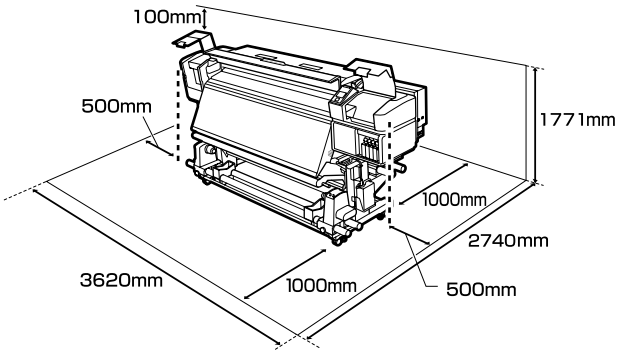

Märkused printeri kasutamise kohta

Lugege palun printeri kasutamisel läbi järgmised punktid, et vältida seadme töökorrast väljaminemisi, tõrkeid ja prindi kvaliteedi langemist.

WH-/MS-tintide kasutamisel pidage silmas ka järgmisi punkte.

☞ „Märkused WH-/MS-tintide kasutamise kohta (SC-S80600 Series)” lk 21

- Jälgige printeri kasutamise ajal „Tehniliste andmete tabelis” kirjeldatud töötemperatuure ja õhuniiskuse vahemikke. ☞ „Tehniliste andmete tabel” lk 124
  Arvestage siiski, et soovitud tulemust ei pruugi õnnestuda saavutada, kui temperatuur ja õhuniiskus jäävad printeri jaoks lubatud piiridesse, aga kandja jaoks mitte. Veenduge, et tööolud on kandjale sobivad. Täpsemat teavet leiate kandjaga kaasasolevast dokumentatsioonist. Samuti tuleb kuivades piirkondades, konditsioneeritud õhuga keskkonnas või otsese päikesevalguse käes töötades säilitada sobiv õhuniiskus.

- Vältige printeri kasutamist kohtades, kus on soojusallikaid või kust ventilaatorid või kliimaseadmed võtavad otseselt õhku. Prindipea düüsid võivad ära kuivada ja ummistuda.

- Ärge painutage ega sikutage jääktindi toru. Tint võib printeri sees või ümber maha minna.

- Sellised hooldustööd nagu puhastamine ja asendamine tuleb teostada vastavalt kasutussagedusele või soovitatud ajavahemike tagant. Korrapärase hoolduse tegemata jätmine võib põhjustada prindikvaliteedis langust. Nõuetekohase hooldamise puudumisel võib jätkuv kasutamine prindipead kahjustada.
  ☞ „Hoolduskohad ja hooldusaeg” lk 56

- Prindipea ei pruugi olla korgiga kaetud (prindipea ei pruugi naasta paremasse serva), kui printer lülitatakse välja kinni jäänud paberi või tõrke ilmnemise tõttu. Korkimine on funktsioon, millega automaatselt kaetakse prindipea korgiga (kaanega), et vältida prindipea kuivamist. Sellisel puhul lülitage toide sisse ning oodake, kuni korkimine automaatselt aset leiab.

- Kui toide on sisse lülitatud, ärge eemaldage toitepistikut ega deaktiveerige ahelakatkestajat. Prindipea ei pruugi olla nõuetekohaselt korgitud. Sellisel puhul lülitage toide sisse ning oodake, kuni korkimine automaatselt aset leiab.

- Prindipead puhastatakse pärast printimist automaatselt kindlaksmääratud intervallidega, et düüsid ei ummistuks.
  Veenduge, et alati, mil printer on sisse lülitatud, on Hoolduskonteiner oma kohal.

- Lisaks kulumisele printimise ajal kulub tinti ka prindipea puhastamiseks ja muude prindipea hooldustoimingute ajal, mis prindipead töökorras hoida aitavad.

Märkused printeri mittekasutamise kohta

Kui te printerit ei kasuta, pidage printeri hoiundamisel silmas järgmisi punkte. Kui printerit ei hoiustata korralikult, ei pruugi teil olla võimalik järgmisel kasutamiskorral korralikult printida.

WH-/MS-tintide kasutamisel pidage silmas ka järgmisi punkte.

☞ „Märkused WH-/MS-tintide kasutamise kohta (SC-S80600 Series)” lk 21

- Kui printerit ei kasutada pikema perioodi vältel (ja see on välja lülitatud), võtke kasutusele Cleaning Cartridge (Puhastuskassett) (saadaval eraldi) ja viige läbi Pre-Storage Maint. Prindipeade pesemata jätmine põhjustab püsivat ummistumist.
  Lisateabe saamiseks vaadake järgnevat.
  ☞ „Pikaajaline hoiundamine (hoiundamiseelne hooldus)” lk 81

- Kui te printerit pikemat aega ei kasuta ja jätate hoiundamiseelse hoolduse tegemata, siis lülitage printer vähemalt kord nädalas sisse.
  Kui te pikemat aega ei prindi, võib juhtuda, et prindipea düüsid ummistuvad. Pea puhastatakse automaatselt pärast printeri sisselülitamist ja käivitamist. Pea puhastamine ennetab selle ummistumist ja säilitab printimise kvaliteedi. Ärge lülitage printerit enne puhastamise lõpetamist välja.

- Kui printer on pikemat aega kasutamata seisnud, kontrollige prindipead enne printimise alustamist ummistuste suhtes. Kui prindipea on ummistunud, viige läbi pea puhastamine.
  ☞ „Düüside kontrollmustrite printimine” lk 78

- Surverullid võivad printerisse jäänud kandjat kortsutada. Kandja võib muutuda ka laineliseks või koolduda, mis võib põhjustada ummistusi või kandja kokkupuute prindipeaga. Eemaldage kandja enne printeri hoiundamist.

- Hoiustage printer, olles eelnevalt veendunud, et prindipea on korgitud (prindipea asub paremal lõpus). Kui prindipea jääb pikaks ajaks korkimata, võib prindi kvaliteet langeda.

> ***Märkus:***
> *Kui prindipea ei ole korgitud, lülitage printer sisse ning seejärel välja.*

- Sulgege enne printeri hoiundamist kõik kaaned. Kui te ei kasuta printerit pikka aega, asetage printerile tolmu eest kaitsmiseks antistaatiline riie. Prindipea düüsid on väga väikesed ning nad ummistuvad kergelt, kui peen tolm satub prindipeale, mistõttu teil ei pruugi õnnestuda korralikult printida.

- Printerit hoiundades jälgige, et see oleks tasaselt: ärge hoiundage printerit kaldu, külili ega tagurpidi.

Märkused tindikassettide käsitlemise kohta

Lugege läbi järgmised punktid hea prindi kvaliteedi säilitamiseks tindikassettide käsitlemisel.

WH-/MS-tintide kasutamisel pidage silmas ka järgmisi punkte.

☞ „Märkused WH-/MS-tintide kasutamise kohta (SC-S80600 Series)" lk 21

- Printeri esmasel kasutamisel on prindipea düüside täielikult laadimiseks vaja lisatinti; kassetid tuleb tavalisest kiiremini välja vahetada.

- Hoiundage tindikassette toatemperatuuril asukohas, kus ei ole otsest päikesevalgust.

- Prindikvaliteedi tagamiseks kasutage kassetist ära kogu tint enne järgmisi kuupäevi.

  - Tindikasseti pakendil näidatud aegumiskuupäev.

  - Kuus kuud pärast tindikasseti pakendi avamist.

- Kui te toimetate tindikassetid külmast kohast sooja, jätke nad enam kui neljaks tunniks toatemperatuurile, enne kui tindikassetti kasutama asute.

- Ärge puudutage tindikasseti IC-kiipi. Teil ei pruugi osutuda võimalikuks korralikult printida.

- Te ei saa printida, kui mõni tindikasseti pesa on tühi.

- Ärge jätke printerit seisma paigaldamata tindikassettidega. Printeris olev tint kuivab ja printer ei tööta ootuspäraselt. Jätke kõik tindikassetid pesadesse isegi siis, kui printerit ei kasutata.

- Kuna IC-kiip sisaldab kasseti informatsiooni, nagu näiteks allesoleva tindi informatsiooni, saate te tindikassetti kasutada edasi ka pärast selle väljavõtmist printerist.

- Kasutage kaasas olevas hoolduskomplektis Hoolduspakk olevat puhastuspulka, et pühkida tinti selliste kassettide pealevooluavalt, mis on eemaldatud printerist enne kogu tindi ärakasutamist. Pealevooluaval kuivanud tint võib põhjustada tindilekkeid, kui panete kasseti tagasi printerisse ja kasutate seda.

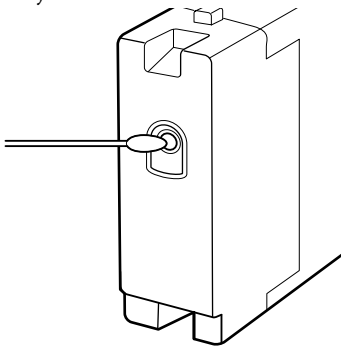

  Kui te kassette hoiundate, hoidke tindi pealevooluavad tolmust puhtana. Tindi pealevooluaval on ventiil, nii et seda ei ole vaja korkida.

- Eemaldatud tindikassettidel võib tindi pealevooluava ümbruses olla tinti, nii et olge kassette eemaldades tähelepanelikud, et tint ümbritsevatele aladele ei satuks.

- Prindipea kvaliteedi säilitamiseks lõpetab printer printimise enne, kui tindikassetid on täielikult tühjaks saanud.

- Kuigi tindikassetid võivad sisaldada taaskäideldud materjale, ei mõjuta see printeri funktsioneerimist või toimivust.

- Ärge võtke tindikassette lahti ega tehke neid ümber. Teil ei pruugi osutuda võimalikuks korralikult printida.
- Ärge pillake seda maha ega lööge vastu kõvasid objekte, muidu võib tint kassetist välja lekkida.
- Printerisse paigaldatud tindikassetid (v.a WH- ja MS-tindikassetid) tuleb printerist välja võtta ja neid põhjalikult raputada vähemalt kord kolme nädala jooksul.
  WH- ja MS-tindikassetid tuleb printerist eemaldada ja neid põhjalikult raputada iga päev enne töö alustamist.
  Kassetti Cleaning Cartridge (Puhastuskassett) pole vaja raputada.
  Tindikassettide raputamine ☞ „Raputamine" lk 67

Kandja käitlemine

Kandja käitlemisel ja hoiundamisel pidage silmas järgmist. Halvas seisukorras kandja ei anna tulemuseks kvaliteetset väljaprinti.

Lugege igat tüüpi kandjatega kaasasolevat dokumentatsiooni.

Märkused käsitsemise kohta

- Ärge murdke kandjat ega kahjustage selle prinditavat pinda.
- Ärge puudutage prinditavat pinda. Teie kätel leiduv niiskus ja rasvad võivad mõjutada prindi kvaliteeti.
- Kandja käitlemisel hoidke seda mõlemast servast. Soovitame teil kanda puuvillaseid kindaid.
- Hoidke kandja kuivana.
- Pakkematerjale saab kasutada kandja hoiundamiseks ja neid on parem mitte ära visata.
- Vältige kohti, kuhu ulatub otsene päikesevalgus, liigne soojus või õhuniiskus.
- Kui kandja ei ole kasutuses, tuleb see printerist eemaldada, kokku kerida ja paigutada hoiundamiseks originaalpakendisse. Kandja pikemaks ajaks printerisse jätmine võib selle kvaliteeti rikkuda.

Kandja käitlemine pärast printimist

Lugege kauakestvate ja kõrgekvaliteetsete prinditulemuste saamiseks läbi järgmised punktid.

- Ärge hõõruge ega kriimustage prindipead. Kui neid hõõruda või kriimustada, siis võib värv maha kooruda.
- Ärge puudutage prinditud pinda, sest see võib tindi eemaldada.
- Veenduge, et väljaprindid on täiesti kuivad, enne kui neid voldite või virnastate, vastasel juhul võib kokkupuutekohtadelt värv laiali minna või võivad sinna muud jäljed jääda. Need jäljed kaovad, kui väljaprindid kohe eraldatakse ja kuivatatakse, muul juhul aga jäävad need püsivalt näha.

- ❏ Vältige otsest päikesevalgust.
- ❏ Värvide tuhmumise vältimiseks eksponeerige ja hoiundage väljaprinte kandja dokumentatsiooni juhtnööride kohaselt.

Märkused WH-/MS-tintide kasutamise kohta (SC-S80600 Series)

Tintide omaduste tõttu võib WH-/MS-tintides tekkida sete (komponentide vedeliku põhja settimine) kergemini kui teistes tintides. Settimine põhjustab printimisel ebaühtlast tindi jaotumist või düüsi ummistusi.

Enne WH-/MS-tintide kasutamist arvestage järgmisi ettevaatusabinõusid.

Märkused tindi automaatse ringluse kohta
See funktsioon tagab perioodiliste intervallide järel prindipeas või torudes WH-/MS-tintide automaatse ringluse, mis takistab tindi settimist.

Tindi automaatse ringluse õige toimimise tagamiseks arvestage järgmiste punktidega.

- ❏ Soovitame jätta printeri alati sisselülitatud olekusse.
  Kui seade on välja lülitatud, ei saa tindi automaatset ringlust õigel ajal rakendada ning võib tekkida sete, mida ei saa lahustada ja mis võib tekitada printeriprobleeme. Kui printerit ei kasutata pikka aega, arvestage järgmisega.
  ☞ „Pikaajaline hoiundamine (hoiundamiseelne hooldus)” lk 81
- ❏ Kui prindite korraga mitu koopiat, võib tindi automaatne ringlus rakenduda lehtede printimise vahel. Sellisel juhul võivad ringlusfunktsiooni rakendumise eelsed ja järgsed värvid erineda ning prinditöö lõpule viimiseks võib kuluda pisut aega. Soovitame rakendada funktsiooni **Ink Circulation** käsitsi enne printimise alustamist. Nii väldite tindi automaatse ringluse põhjustatud pause.
  ☞ „Menüü Maintenance” lk 102
- ❏ Tindi automaatse ringluse tühistamiseks vajutage nuppu II·🗑, kui juhtpaneeli ekraanil kuvatakse tekst **Circulating ink...** Kui kasutate pärast funktsiooni tühistamist WH-/MS-tinte, võivad prinditulemused olla ebaühtlased.
  Kui tindiringlus on vajalik, ei saa funktsiooni tühistada.

Raputage korra 24 tunni jooksul
Tindikassetid tuleb printerist välja võtta ja neid põhjalikult raputada vähemalt kord 24 tunni jooksul.

Tindikassettide raputamine ☞ „Raputamine” lk 67

Tindikassettide säilitamine
Tindikassetid tuleb säilitada tasasel pinnal (s.t horisontaalselt küljele asetatult).

Kui tindikassette hoitakse vertikaalasendis, ei pruugi isegi kasutuseelne kassettide raputamine kogu säilitamise ajal tekkinud tindisetet eemaldada.

Ebaühtlaste värvitoonidega prinditulemused
Rakendage juhtpaneeli menüüs funktsioon **Ink Refresh**.

☞ „Menüü Maintenance” lk 102

Tarkvara tutvustus

Operatsioonisüsteemi Windows puhul on kaasas oleval tarkvarakettal saadaval järgmised rakendused. Operatsioonisüsteemi Mac OS X ja ilma kettaajamita arvutite puhul saate tarkvara paigaldada veebilehelt http://epson.sn. Installige nõuete kohaselt.

Nende rakenduste kohta täpsema teabe saamiseks vaadake juhendit *Võrgujuhend* (veebis olev kasutusjuhend) või kasutage veebis konkreetse rakenduse jaoks pakutavat abiteenust.

Märkus:
Printeri draiverid ei kuulu komplekti. Printimiseks on vajalik tarkvaraline rasterprotsessor. Epsoni veebilehel on saadaval tarkvaralised rasterprotsessorid ja pluginad printeri jaoks.

Tarkvara nimetus	Kokkuvõte
Epson Control Dashboard	❏ Järgnev Epsoni poolt avaldatud teave on hõlpsasti leitav internetist. ❏ Printimissätete (EMX) failid. ❏ Printeri püsivara värskendusteave (saate püsivara hõlpsasti värskendada Epson Control Dashboard kaudu). ❏ Värskendage tarkvara ja kasutusjuhendeid puudutavat teavet (kui värskendusteave on saadaval, käivitage värskenduse teostamiseks EPSON Software Updater), mis on paigaldatud kaasas olnud tarkvarakettalt ja seadistusjuhi abil. ❏ Epsoni avaldatud teave. ❏ Kui paigaldatud on Epson Control Dashboard, saate jälgida võrgu- või USB-ühenduse abil arvutiga ühendatud printeri olekut. ❏ Saate kerge vaevaga määrata ja muuta arvutist kandja sätteid ja edastada need printerile. ☞ „Käivitamine Epson Control Dashboard" lk 23 ☞ „Rakendusest Epson Control Dashboard väljumine" lk 23
EPSON Software Updater	Tarkvara kontrollib internetist, kas saadaval uus tarkvara või värskendusteave ning selle olemasolul paigaldab selle. Saate värskendada ka printeri kasutusjuhendeid ja Epson Control Dashboard.
Epson communications drivers (Epsoni sidedraive-reid)	(Ainult Windows) Kui te kasutate rakendust Epson Control Dashboard ja ühendate printeri arvutiga USB kaudu, on teil tarvis Epson communications drivers (Epsoni sidedraivereid). Veenduge, et need on paigaldatud.
Epson Network Utilities (Epsoni võrguutiliidid)	Installige ja käivitage viisard, mis aitab teil sisestada IP-aadressid lihtsa võrguühenduse loomiseks.
EpsonNet Config	Selle tarkvaraga saate te oma arvutist konfigureerida erinevaid printeri võrguseadeid. See on väga kasulik, kuna võimaldab teil klaviatuuri abil sisestada aadresse ja nimesid.

Käivitamine Epson Control Dashboard

Epson Control Dashboard veebirakenduse puhul.

1 Rakendust saab käivitada järgneval kahel viisil.

Windows

❏ Topeltklõpsake töölaual rakenduse **Epson Control Dashboard** ikoonil. Rakenduse **Epson Control Dashboard** ikoon luuakse, kui rakendus paigaldatakse.

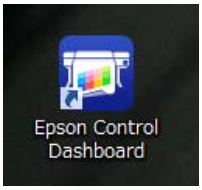

❏ Klõpsake **Start (Alusta)** > **All Programs (Kõik programmid)** (või **Programs (Programmid)**) > **Epson Software** > **Epson Control Dashboard**.

Mac OS X

❏ Klõpsake dokil rakenduse Epson Control Dashboard ikoonil. Rakenduse Epson Control Dashboard ikoon luuakse, kui rakendus paigaldatakse.

❏ Topeltklõpsake ikoonidel **Applications (Rakendused)** — **Epson Software** — **Epson Control Dashboard** — **Epson Control Dashboard**.

2 Epson Control Dashboard käivitub.

Täpsem teave rakenduse Epson Control Dashboard abiinfost.

Teises arvutis rakendusele Epson Control Dashboard juurdepääsu hankimine

Järgige allolevaid suuniseid, et hankida juurdepääs teise arvutusse installitud rakendusele Epson Control Dashboard.

Saate hankida juurepääsu rakendusele Epson Control Dashboard arvutist, mis on samas võrgus, kui arvuti, kuhu rakendus on installitud.

Te ei pea installima rakendust Epson Control Dashboard käivitusarvutisse.

1 Avage brauser arvutis, kust soovite juurdepääsu hankida.

2 Sisestage aadressiribale järgmine tekst:

http://xxxxxxxxxxxx:30561

Teksti xxxxxxxxxxxx asemel sisestage selle arvuti IP-aadress, kuhu Epson Control Dashboard on installitud.

Märkus:
Kui tulemüür takistab juurdepääsu, võtke ühendust võrguadministraatoriga ja tehke seejärel järgmised toimingud.

❏ *Jaotises **Allow a program through Windows Firewall (Luba programm läbi Windowsi tulemüüri)** klõpsake valikul **Allow another program (Luba teine programm)** ja valige ekraanil Add (Lisa) **C:\Program Files (x86)\Epson Software\Control Dashboard\bin\Node.exe**.*

❏ *Kontrollige, et **Evented I/O for V8 JavaScript** kuvatakse lubatud programmide loendis.*

Rakendusest Epson Control Dashboard väljumine

Sulgege veebibrauser.

Rakenduse EPSON Software Updater kasutamine

1 Kontrollige järgmist olekut.

- ❏ Arvuti on internetiga ühendatud.
- ❏ Printer ja arvuti saavad omavahel infot edastada.

2 Käivitage EPSON Software Updater.

Windows 8.1/Windows 8
Sisestage otsingusse tarkvara nimetus ja valige kuvatav ikoon.

Välja arvatud Windows 8.1/Windows 8
Klõpsake Start (Alusta) > **All Programs (Kõik programmid)** (või **Programs (Programmid)**) > **Epson Software** > **EPSON Software Updater**.

Mac OS X
Klõpsake **Go (Ava)** — **Applications (Rakendused)** — **Epson Software** — **EPSON Software Updater**.

> ***Märkus:***
> *Operatsioonisüsteemi Windows puhul saate rakenduse käivitada ka töölaua tööriistaribal oleval printeri ikoonil klõpsates ja valides **Software Update (Tarkvaravärskendus)**.*

3 Värskendage tarkvara ja kasutusjuhendeid.

Jätkamiseks järgige ekraanil kuvatavaid juhtnööre.

> ***Oluline:***
> *Ärge lülitage arvutit ega printerit värskendamise ajal välja.*

> ***Märkus:***
> *Tarkvara, mida loendis ei kuvata, ei ole võimalik rakendust EPSON Software Updater kasutades paigaldada. Kontrollige Epsoni veebilehelt, kas saadaval on tarkvara uusimaid versioone.*
>
> *http://www.epson.com*

Tarkvara desinstallimine

> ***Oluline:***
> - ❏ *Logige sisse „Computer administrator (Arvutiadministraator)" kontoga (kontoga, millel on Administrators group (Administraatorite rühma) õigused).*
> - ❏ *Sisestage arvutiülema parool, kui seda küsitakse, ja lõpetage toiming.*
> - ❏ *Väljuge kõigist teistest rakendustest, mis töötavad.*

Windows
Selles osas on kirjeldatud, kuidas eemaldada rakendust Epson Control Dashboard ja Epson communications drivers (Epsoni sidedraivereid), kasutades neid näitena.

1 Lülitage printer välja ning ühendage liideskaabel lahti.

2 Avage **Control Panel (Juhtpaneel)** ning klõpsake suvandile **Uninstall a program (Desinstalli programm)** kategoorias **Programs (Programmid)**.

Windows XP puhul avage **Control Panel (Juhtpaneel)** ja klõpsake **Add or Remove Programs (Lisa või eemalda programme)**.

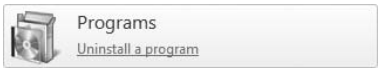

3 Valige tarkvara, mida soovite eemaldada ja klõpsake **Uninstall/Change (Desinstalli/muuda)** (või **Change/Remove (Muuda/eemalda)**).

Järgnev valik kustutab Epson communications drivers (Epsoni sidedraivereid). Mudelinumber kuvatakse tähtede XXXXX asemel

- ❏ EPSON SC-SXXXXX Series Comm Driver Printer Uninstall

Rakenduse **Epson Control Dashboard** eemaldamiseks valige Epson Control Dashboard.

4 Valige eemaldatava printeri ikoon ning seejärel klõpsake **OK**.

5 Jätkamiseks järgige ekraanil kuvatavaid juhtnööre.

Kui kuvatakse kustutamise kinnitusteade, klõpsake nuppu **Yes (Jah)**.

Kui tei installite Epson communications drivers (Epsoni sidedraivereid) uuesti, taaskäivitage arvuti.

Mac OS X

Järgnevalt on kirjeldatud, kuidas eemaldada rakendust Epson Control Dashboard.

1 Väljuge rakendusest **Epson Control Dashboard**.

2 Topeltklõpsake **Applications (Rakendused)** — **Epson Software** — **Epson Control Dashboard** — **Epson Control Dashboard Uninstaller (Epson Control Dashboard deinstalleerimisprogramm)**.

Jätkamiseks järgige ekraanil kuvatavaid juhtnööre.

Põhitoimingud

Märkused kandja laadimise kohta

Kui kandja käsitsemisel eiratakse alljärgnevaid juhiseid, võib kandja pinnale kleepuda väikseses koguses kiude või tolmu, mis jätavad väljaprintidele tindiplekke.

Ärge asetage kaitsmata kandjat otse põrandale.
Hoiundamiseks tuleks kandja tagasi kerida ja paigutada originaalpakendisse.

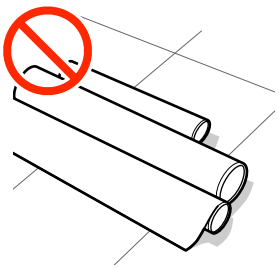

Ärge suruge kandjat selle tõstmisel oma riiete vastu.
Hoidke kandjat selle individuaalses pakendis kuni hetkeni, mil selle printerisse laadite.

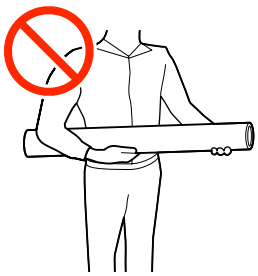

Märkused kandja laadimise kohta

Ettevaatust:

- *Soojendid ja kandja servaplaat võivad olla kuumad; pidage kinni kõigist asjakohastest ettevaatusabinõudest. Kui te ei pea kinni asjakohastest ettevaatusabinõudest, võite ennast põletada.*
- *Kuna kandja on raske, ei tohiks seda kanda vaid üks inimene.*
- *Eesmise kaane avamisel olge ettevaatlik, et teie käed või sõrmed ei jääks selle vahele. Selle nõude eiramine võib põhjustada kehavigastusi.*
- *Ärge hõõruge kätega kandja servi. Kandja servad on teravad ja võivad põhjustada vigastusi.*

Laadige kandja vahetult enne printimist.
Surverullid võivad printerisse jäänud kandjat kortsutada. Kandja võib muutuda ka laineliseks või koolduda, mis võib põhjustada ummistusi või kandja kokkupuute prindipeaga.

Ärge laadige kandjat, kui parem ja vasak serv pole ühtlased.
Kui kandja laadimisel on rulli parem ja vasak serv ebaühtlane, võivad kandja söötmise probleemid põhjustada kandja liikumahakkamist printimise ajal. Kerige rull servade joondamiseks tagasi või kasutage probleemivaba rulli.

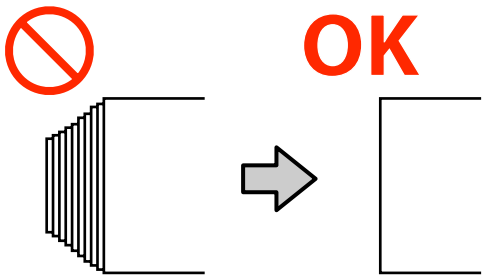

Kandja laadimine

Selle protsessiga saate tutvuda video kaudu veebilehel YouTube.

SC-S40600 Series Video Manual

SC-S60600 Series Video Manual

SC-S80600 Series Video Manual

1 Vajutage nuppu ⏻ ning seejärel oodake, kuni ekraanil kuvatakse **Load media.**

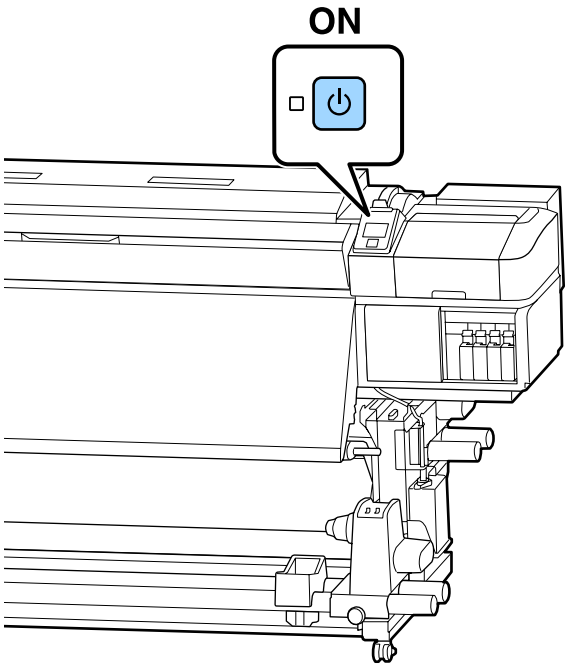

2 Avage esikaas ja seejärel langetage kandja laadimise hooba.

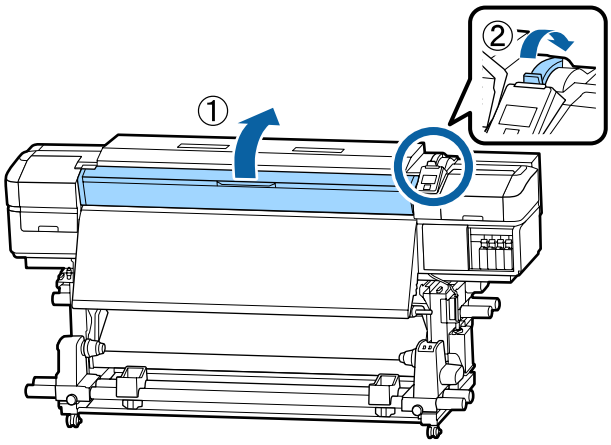

3 Hoides kandja servaplaadi sakke külgedel, liigutage plaat trükipressi servade suunas tee pealt eest ära.

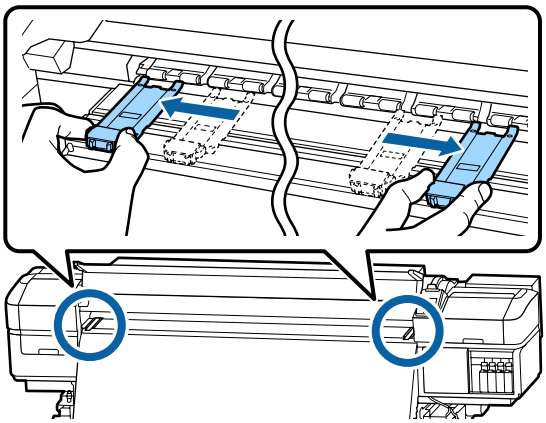

4

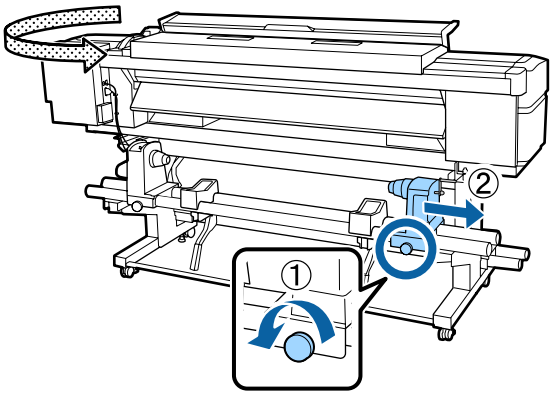

Oluline:

Kui parempoolse hoidja käepideme võll ei ole nähtav, pöörake käepidet edasi, kuni see peatub. Kandjat ei saa korralikult laadida, kui käepideme võll ei ole nähtav.

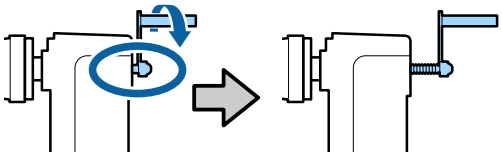

5 Liigutage rullihoidja fikseeritud asendisse vastavalt sisse laetava kandja rulli suurusele.

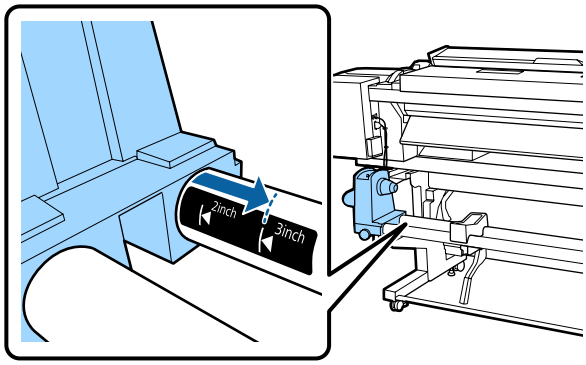

6 Keerake kruvi kinni, kuni see enam ei pöördu.

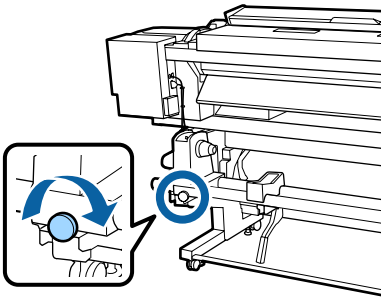

7

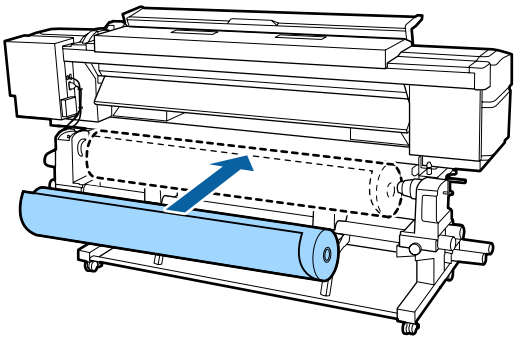

Märkus:
Rullkandja paigaldamismeetod erineb olenevalt kandja rullimisviisist.

Printable Side Out

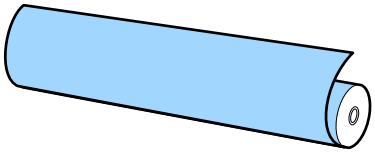

Printable Side In

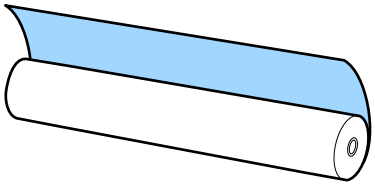

8

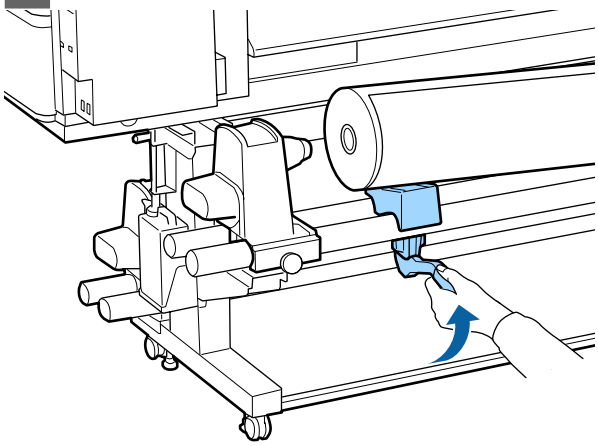

9 Sisestage kandja rullisüdamik kindlalt rulli hoidjale.

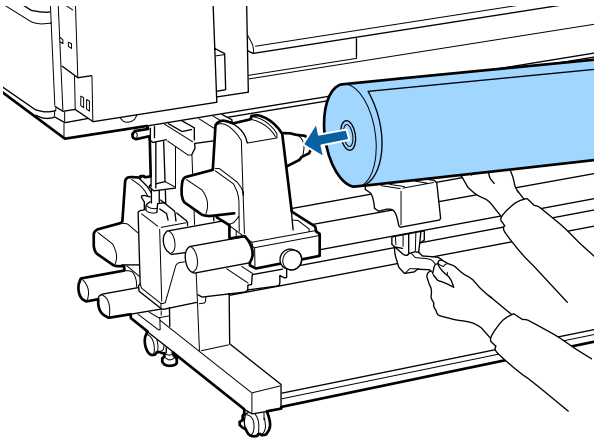

Märkus:
Kui kandja rulli väline läbimõõt on väiksem kui 140 mm, siis ei ulatu rullisüdamik hoidjani, kui seda tõstehoova abil tõstetakse.

Tõstke see üles käte abil ja sisestage rullisüdamik rullihoidjasse.

10

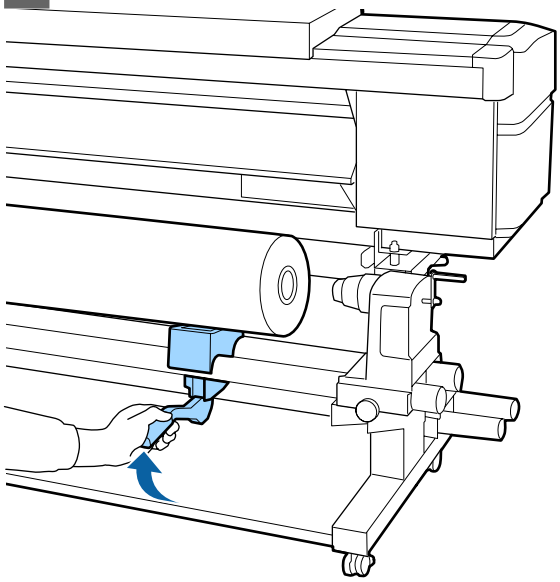

11

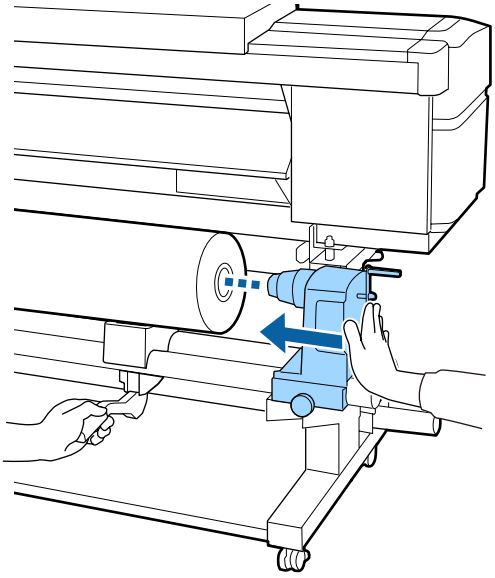

Märkus:
Kui kandja rulli väline läbimõõt on väiksem kui 140 mm, siis ei ulatu rullisüdamik hoidjani, kui seda tõstehoova abil tõstetakse.

Tõstke see üles käte abil ja sisestage rullisüdamik rullihoidjasse.

12 Selleks, et rullihoidja oleks piisavalt rullisüdamikku sisestatud, lükake seda kaks korda.

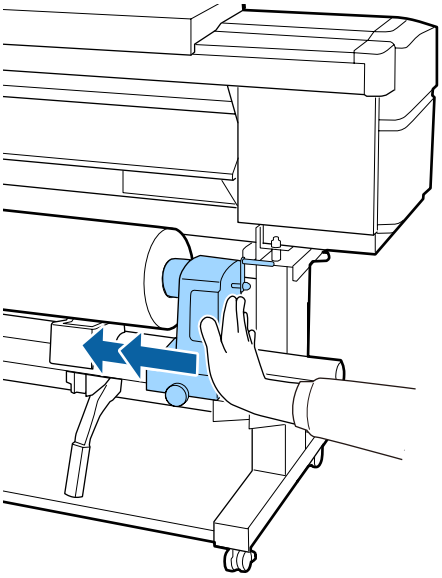

Oluline:

Kui rullihoidja ei ole südamikus piisavalt sügavale lükatud, siis ei söödeta printimisel kandjat õigesti, kuna rullihoidja ja -südamiku vahel tekib libisemine.

See võib printimisel põhjustada triipefekti.

13 Keerake kruvi kinni, kuni see enam ei pöördu.

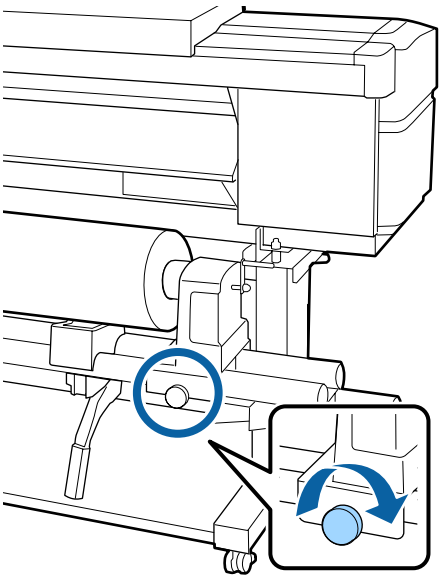

Oluline:

- *Kui rullihoidja kruvi on lõtv, siis võib hoidja printimise ajal liikuma hakata. See võib põhjustada triipe ja ebaühtlast värvijagunemist printimistulemustes.*
- *Kui rulli parem ja vasem külg pole kohakuti, siis viige need kohakuti.*

14 Pöörake käepidet, kuni alltoodud joonisel näidatud detail A on täielikult sisestatud.

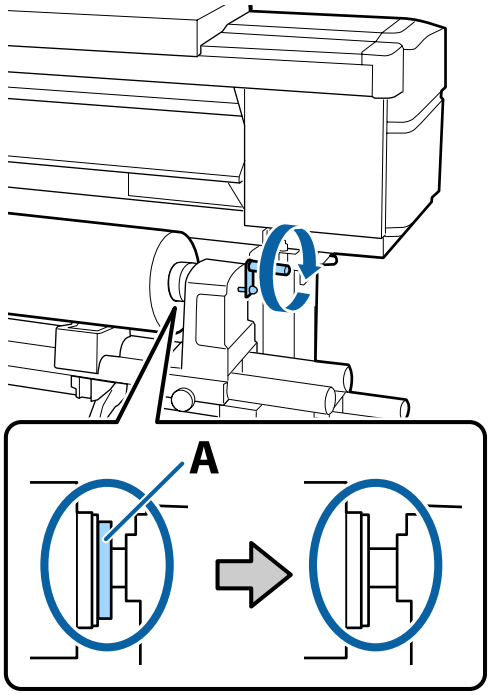

Oluline:

Kui detail A on peidus, ärge käepidet rohkem pöörake. Kui te sellest ettevaatusabinõust kinni ei pea, võib see kahjustada rullihoidjat.

Kui detail A on nähtav ka pärast käepideme täielikku pööramist, siis pöörake käepide tagasi. Lõdvestage paremal küljel asuv rullihoidja kruvi ja alustage uuesti alates sammust 4.

15 Sisestage kandja ligikaudu 30 cm sügavusele avasse ja langetage siis kandja laadimise hoob.

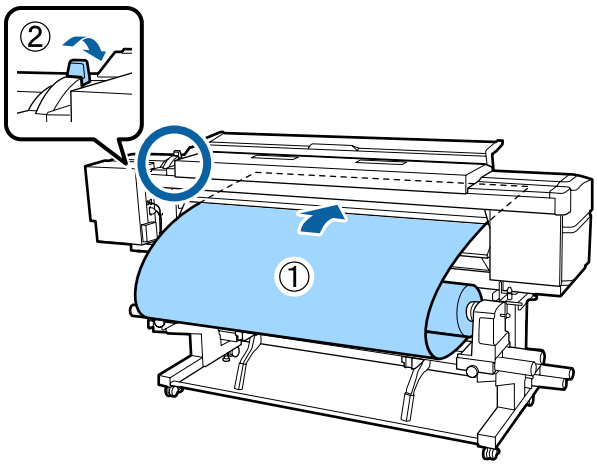

16

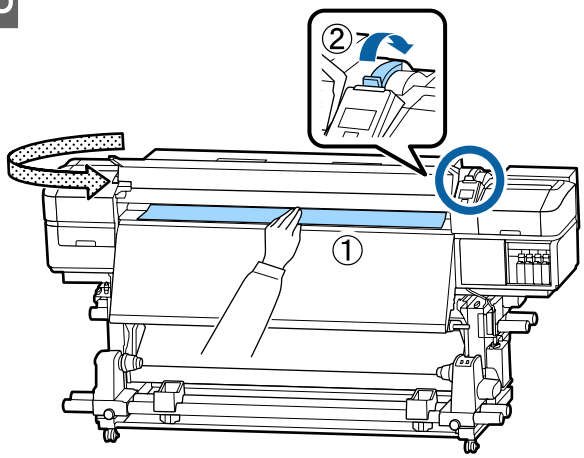

17 Hoidke kandja keskkohast ühe käega kinni ja tõmmake seda otse, kuni see on samal joonel järelsoojendil asuva sildi alumise servaga.

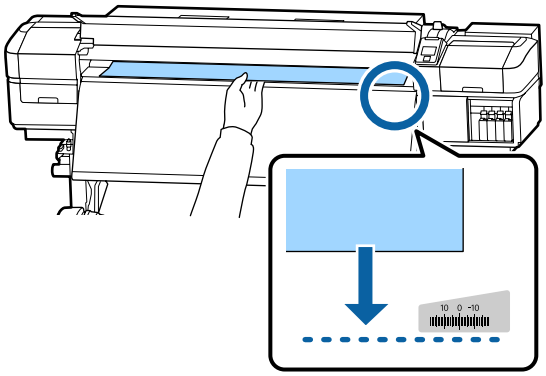

Ärge tõmmake kandjat kahe käega. See võib põhjustada kandja ebasümmeetriat või liikumist.

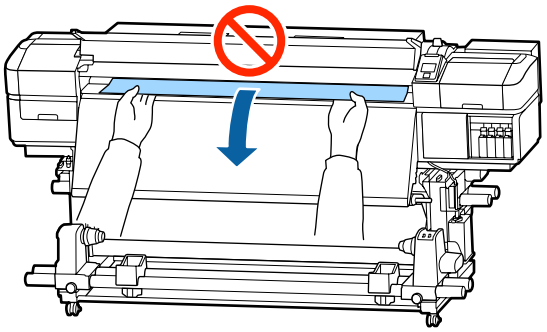

18

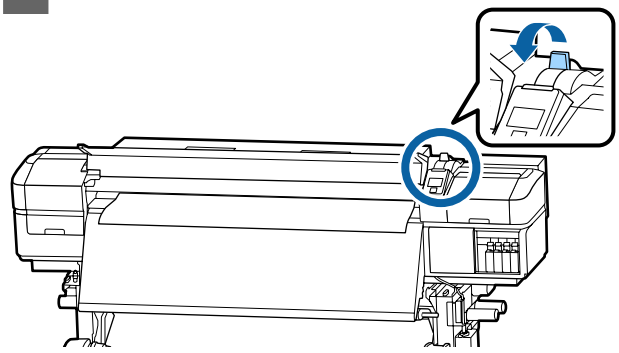

19 Koputage kergelt vastu kandja mõlemat serva, et teha kindlaks, kas vasema ja parema poole vahel esineb pinge erinevust.

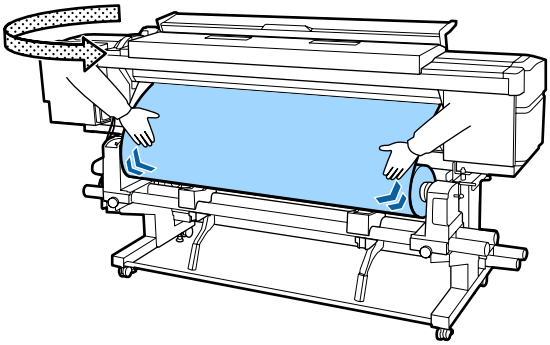

Kui pinge on erinev, siis muutub kandja lõdvaks.

Tõstke printeri esiosas kandja laadimise hoob üles ja eemaldage kandjas oleva lõtvus.

Kui lõtvus on eemaldatud, siis laske kandja laadimise hoob alla.

20 Hoides kandja servaplaati mõlemalt küljelt, nihutage plaat kandja ülemise servani. Paigutage kandja servad kohakuti kandja servaplaatides olevate ümmarguste aukude keskkohaga.

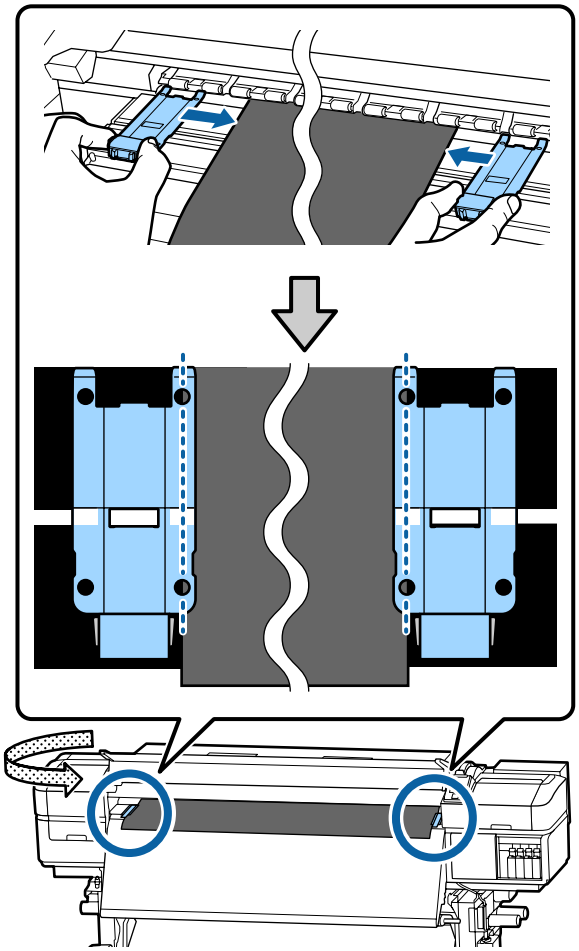

Oluline:

- *Ärge kasutage kandja servaplaate kandja puhul, mille paksus on 0,4 mm või enam. Kandja servaplaadid võivad minna vastu prindipead ja seda kahjustada.*
- *Asetage plaadid alati nii, et kandja servad oleksid ümarate aukude keskkohas. Vale paigutus põhjustab printimise ajal triipefekti (horisontaalsed triibud, värvitoonide ebaühtlus, jooned).*
- *Kui kandja servaplaadid pole kasutusel, siis nihutage need trükisilindri äärtesse.*
- *Ärge kasutage kandja servaplaate, kui trükitava kandja küljed on määrdunud.*

21

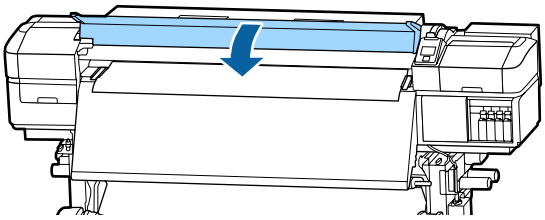

Printimise lähtekoht

Trükkimise parempoolne lähtekoht
Lähtekohad on erinevad sõltuvalt suvandi **Media Size Check** puhul tehtud valikust, nagu on näidatud allpool. Tehase vaikeseade on **ON**.

Media Size Check ON: 10 mm kandja parempoolsest servast seespool.

Järgneval joonisel võib näha, et kandja servaplaatide kasutamise korral on trükkimise lähtekoht umbes 10 mm kaugusel kandja parempoolsest servast.

Kui kandja servaplaate mitte kasutada, siis on trükkimise lähtekoht umbes 5 mm kandja parempoolsest servast.

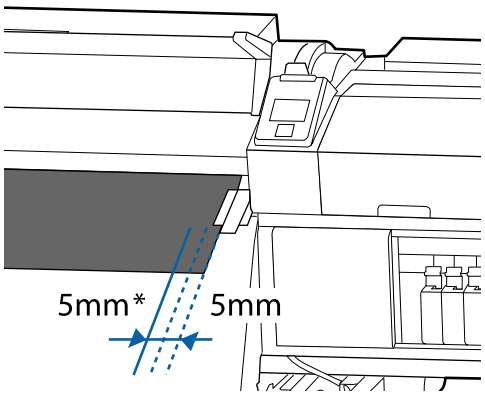

* Vaikeväärtus on 5 mm. Saate kaugust muuta, muutes lähtemenüüs sätteid suvandite **Print Start Position** või **Side Margin(Right)** all.

Menüü üksikasjad ☞ „Menüü Printer Setup” lk 100

Media Size Check OFF: asukoht on näidatud järelsoojendi peal

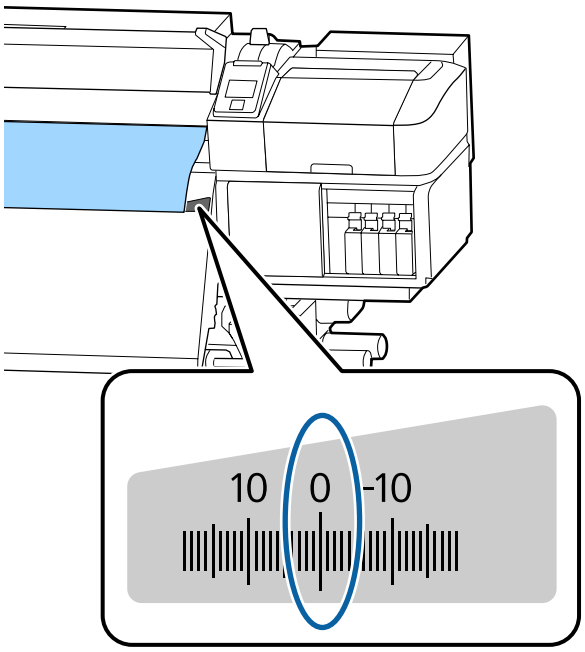

Trükkimise ülemine lähtekoht
Trükkimise ülemine lähtekoht asub lõikuri soonest alates umbes 92 mm võrra printeri sisemuses.

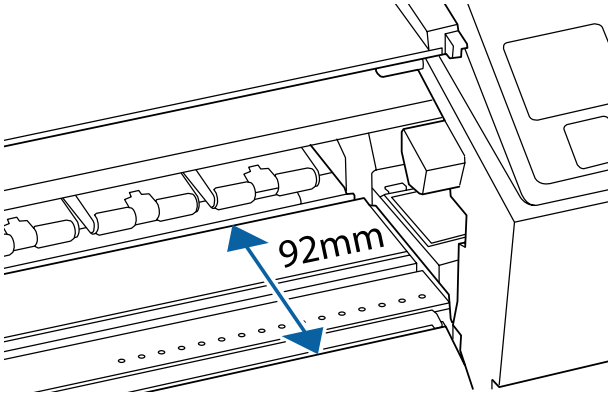

Auto pinguti kasutamine

Automaatne vastuvõtuseade Auto pinguti võtab printimise ajal automaatselt kandjat vastu, mis parandab mehitamata printeri töö tõhusust.

Selle printeri puhul võtab automaatne vastuvõtuseade Auto pinguti vastu kandjaid ühel järgmistel kujul.

Prinditud pool üleval

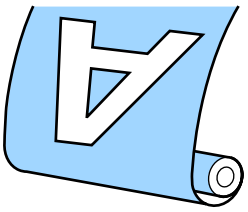

Prinditud pool all

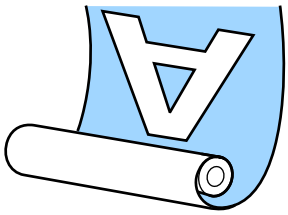

Prinditud pool üleval vastuvõtmisel läheb prinditud külg rulli välimisele küljele.

Prinditud pool all vastuvõtmisel läheb prinditud külg rulli välimisele küljele.

Selle protsessiga saate tutvuda video kaudu veebilehel YouTube.

SC-S40600 Series Video Manual

SC-S60600 Series Video Manual

SC-S80600 Series Video Manual

Ettevaatust:

- ❏ *Järgige kandja või rullisüdamike laadimisel ja kandja eemaldamisel vastuvõturullilt kasutusjuhendis toodud instruktsioone. Kandja, rullisüdamike või vastuvõturullide mahapillamine võib põhjustada vigastusi.*
- ❏ *Veenduge, et teie käed ja juukseid ei jää kinni seadmetesse Paberi söötja või Auto pinguti nende töö käigus.*
  Selle nõude eiramine võib põhjustada kehavigastusi.

Rullisüdamiku kinnitamine

Ette valmistamine

Kasutage kandja laiusest pikemat rullisüdamikku
See võimaldab kandja vastuvõttu nii, et see ei ulatu üle südamiku.

Valmistage tarnitud paberirull ette
Soovitame kasutada seda kandja rullisüdamiku külge kinnitamise meetodit järgnevatel põhjustel.

- ❏ See võimaldab ära hoida rulli vasema ja parema serva asendi ebaühtluse ning hoiab ära kandja ringi liikumise, mis tagab trükitööde puhul stabiilse trükipikkuse.
- ❏ Ei toimu kandja raiskamist.
- ❏ Kandja saab kerimise lõppedes hõlpsalt rullisüdamikult eemaldada.

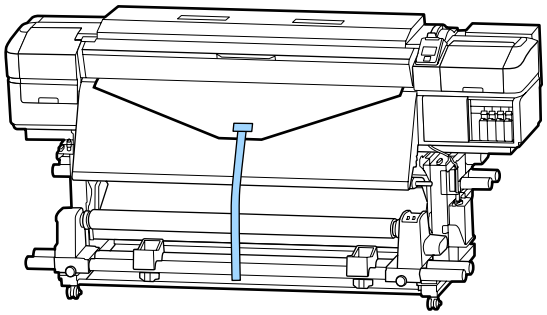

Kui printeriga kaasa tulnud paberiteip on otsas, siis ostke kaubandusvõrgust 20–25 mm laiusega paberiteipi (sellist, mis ei veni ega rebene kergesti). Kui teil paberiteipi üldse ei ole, siis lõigake kandja 20–25 mm laiusteks ja umbes 70 cm pikkusteks juppideks.

Laadimine

1 Hoidke nuppu ▼ all, kuni kandja esiserv jõuab järelsoojendi keskpaika.

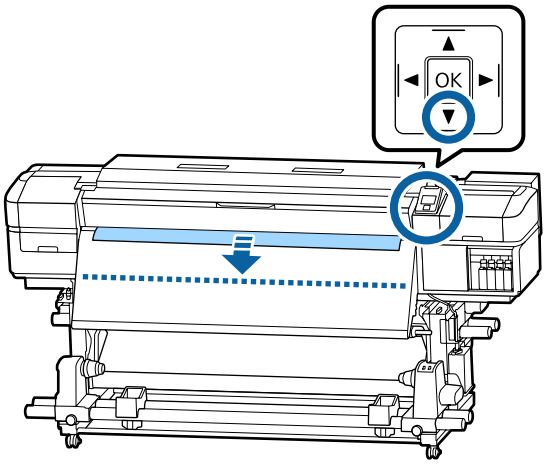

Oluline:

Kandja ettesöötmiseks vajutage alati nuppu ▼. Kandja käsitsi tõmbamisel võib kandja vastuvõtmisel kortsu minna.

2

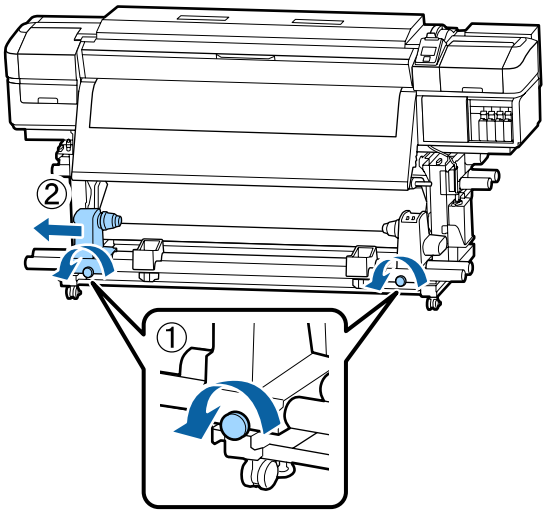

3 Viige rullisüdamiku hoidja kandja parema servaga kohakuti ja keerake kruvi kinni.

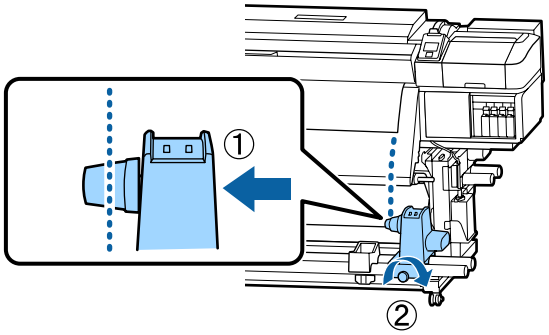

4 Sisestage rullisüdamik paremale hoidjale.

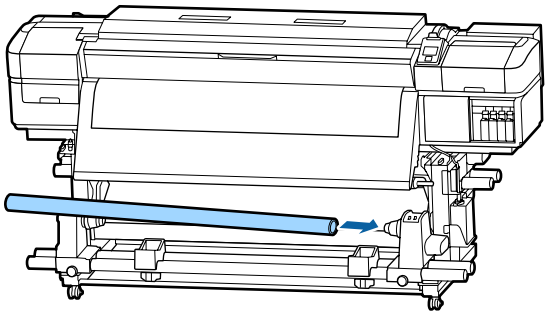

5 Lükake hoidjat, kuni alltoodud joonisel näidatud detail A on täielikult sisestatud, seejärel pingutage kruvi.

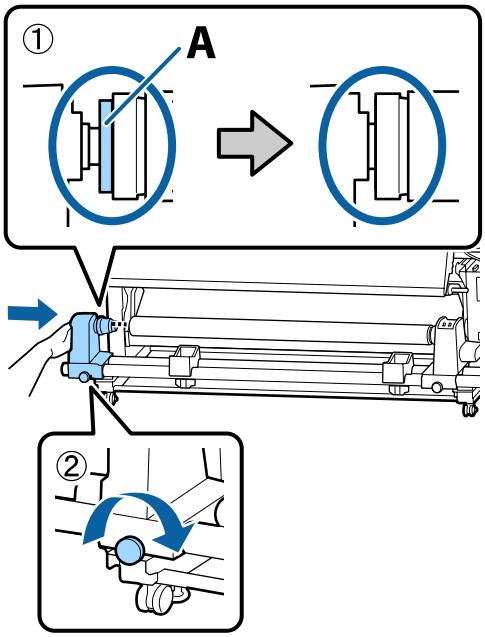

Oluline:

Lõpetage tegevus, kui detaili A ei ole enam näha. Vastuvõtuseade ei pruugi toimida, nagu loodetud, kui hoidja on liiga sügavale sisestatud.

6 Jätke kandja keskpaika 10 cm kuni 20 cm laiune osa ja lõigake vähemalt 25 cm kõrguselt kandja vasem ja parem nurk ära.

Kandja lõikamisega välditakse söötmisprobleeme, nt kandja vasaku ja parema nurga voltimist ja vastuvõtmise käivitumisel.

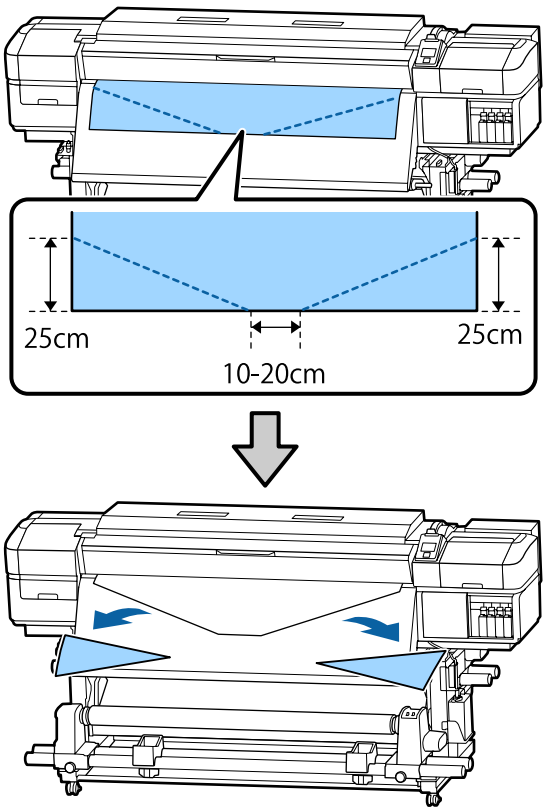

Järgmiste sammude jaoks tutvuge järgnevate juhistega sõltuvalt kandja rullimisviisist.

Kui soovite teavet vastuvõtmise kohta prinditud külg ülespidi, vaadake „Vastuvõtmine prinditud külg ülespidi" lk 35.

Kui soovite teavet vastuvõtmise kohta prinditud külg all, vaadake „Vastuvõtmine prinditud külg allpool" lk 38.

Vastuvõtmine prinditud külg ülespidi

1 Lõigake paberiteibist ligikaudu 70 cm pikkune riba, kleepige see ligikaudu kandja keskkohta, kasutades kaubandusvõrgust saadavat kleeplinti.

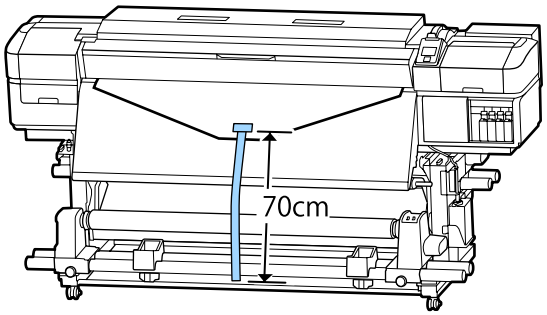

2 Paberiteipi sirgelt allapoole tõmmates keerake see suunaga eestpoolt tahapoole ümber rullisüdamiku ja kinnitage see kaubandusvõrgust kättesaadava kleeplindiga.

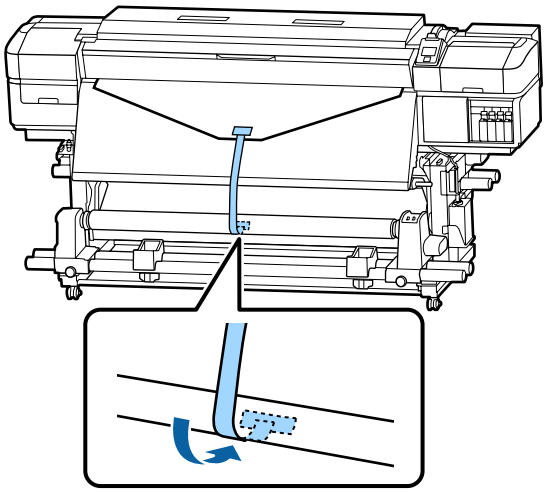

Oluline:

Kinnitage kandja vastuvõturulli südamikuga nii, et see on pingul. Kui kandja kinnitatakse lõdvalt, võib see vastuvõtmise ajal liikuma hakata.

3 Lükake lüliti Auto asendisse .

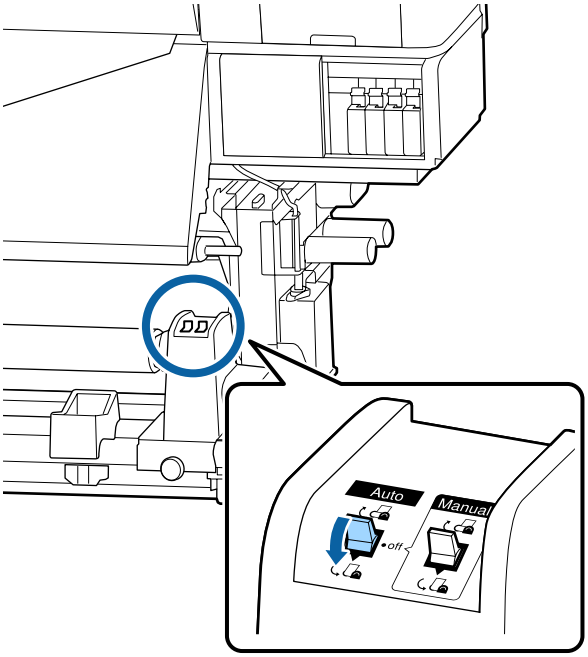

4 Langetage pingutuslatti, kuni see puudutab õrnalt paberiteipi.

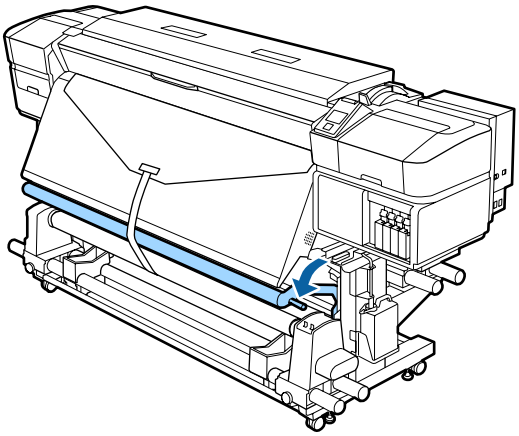

Paberiteibi puudumisel

1 Tõmmates kandja keskpunkti otse alla, kinnitage kandja mõne kaubandusvõrgust saadaoleva teibiga vastuvõturulli südamiku külge.

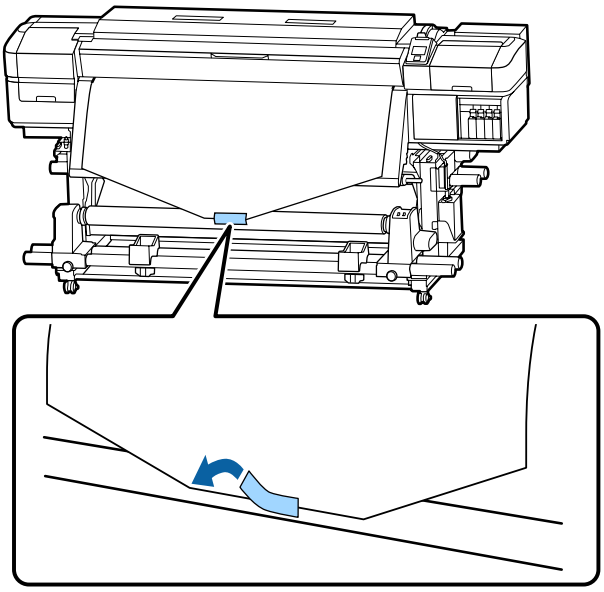

> **Oluline:**
> *Kinnitage kandja vastuvõturulli südamikuga nii, et see on pingul. Kui kandja kinnitatakse lõdvalt, võib see vastuvõtmise ajal liikuma hakata.*

2 Vajutage juhtpaneelil nuppu ▼, et sööta rullisüdamikule ühe tiiru jagu kandjat.

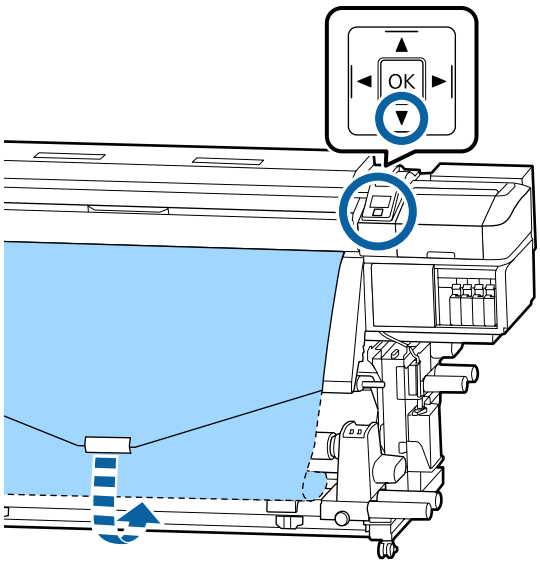

3 Lülitage lüliti Auto asendisse Off ja hoidke all lülitit Manual asendis , et kandjat ühe ringi jagu ümber rullisüdamiku kerida.

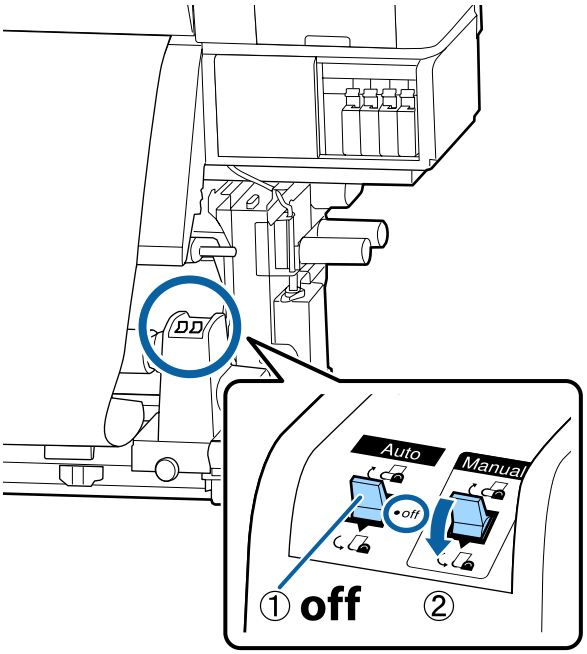

4 Lükake lüliti Auto asendisse .

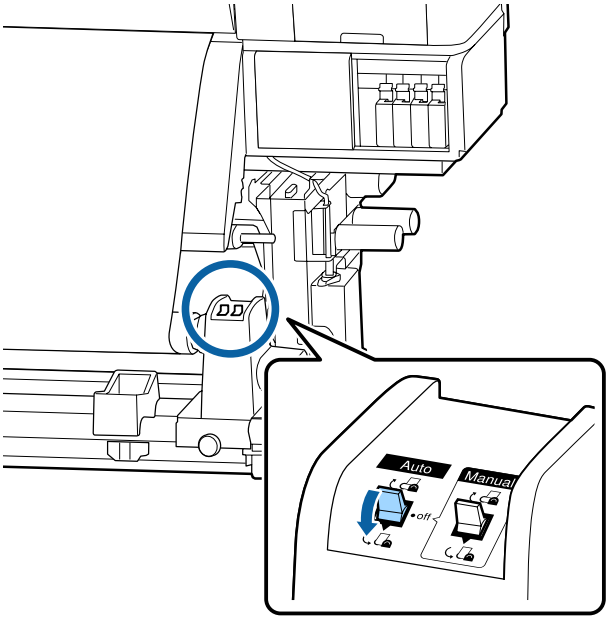

5 Langetage pingutuslatti, kuni see puudutab õrnalt kandjat.

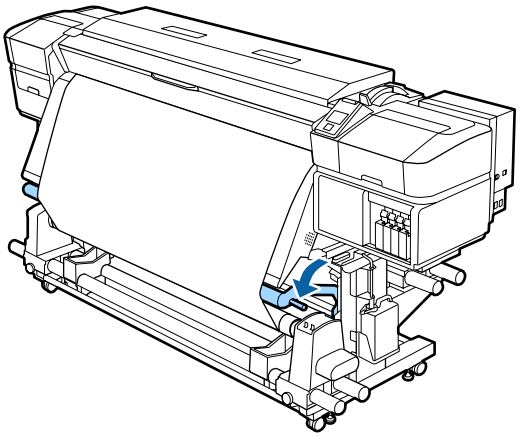

6 Veenduge, et kandja on kindlalt kinnitatud.

Kui pinge on kandja vasakul ja paremal küljel alloleval joonisel näidatud kohtades erinev, siis ei toimu kandja vastuvõtmine õigesti. Kui üks külg on lõtv, alustage protseduuri alates sammust 1 uuesti.

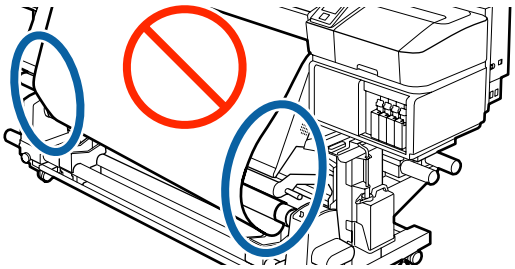

Märkus:
Pingeerinevuste kontrollimiseks võite kergelt koputada kandja mõlemale servale, nagu on näidatud alloleval joonisel.

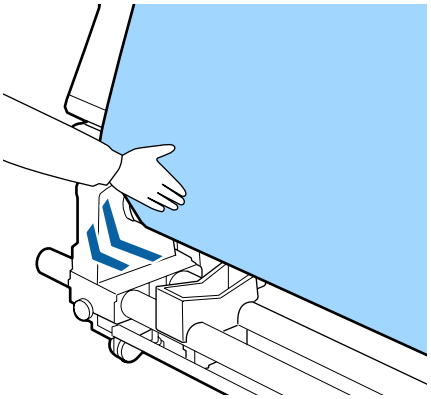

7 Hoidke nuppu ▼ all, kuni kandja on üks või kaks korda ümber keritud.

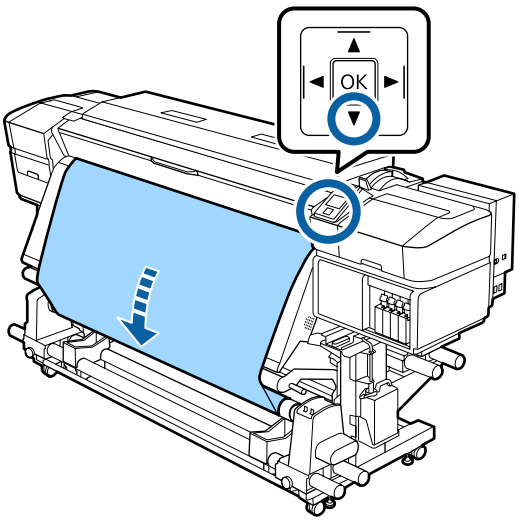

Vastuvõtmine prinditud külg allpool

1 Lõigake paberiteibist ligikaudu 70 cm pikkune riba, kleepige see ligikaudu kandja keskkohta, kasutades kaubandusvõrgust saadavat kleeplinti.

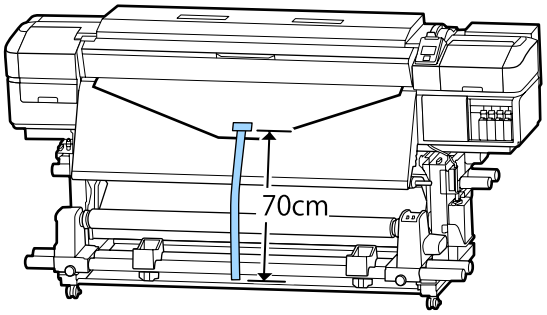

2 Paberiteipi sirgelt allapoole tõmmates keerake see suunaga tagantpoolt ettepoole ümber rullisüdamiku ja kinnitage see kaubandusvõrgust kättesaadava kleeplindiga.

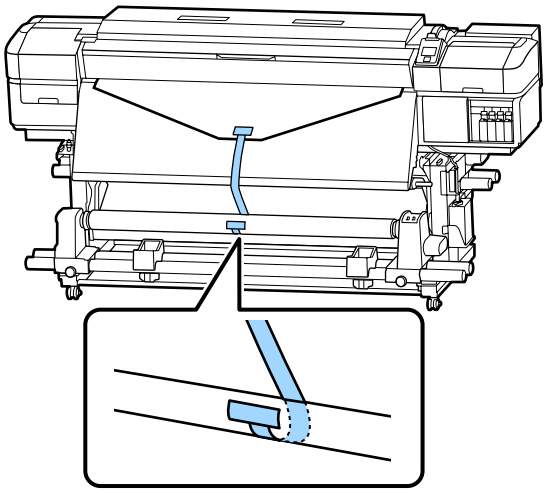

Oluline:

Kinnitage kandja vastuvõturulli südamikuga nii, et see on pingul. Kui kandja kinnitatakse lõdvalt, võib see vastuvõtmise ajal liikuma hakata.

3 Lükake lüliti Auto asendisse .

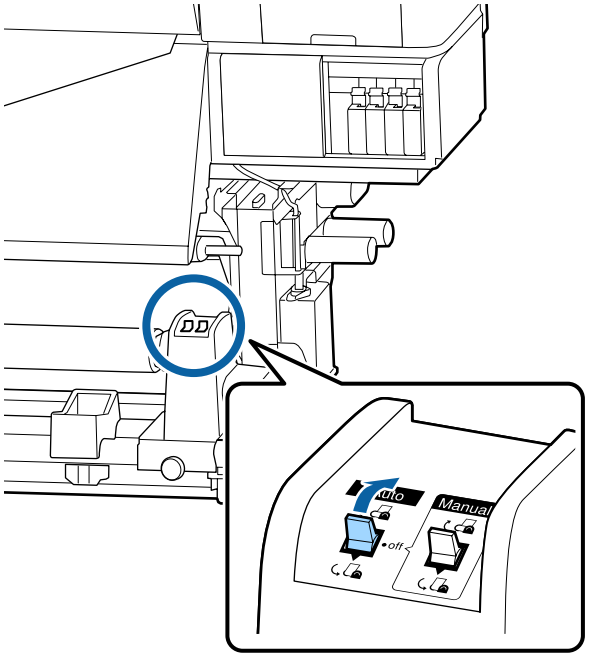

4 Langetage pingutuslatti, kuni see puudutab õrnalt paberiteipi.

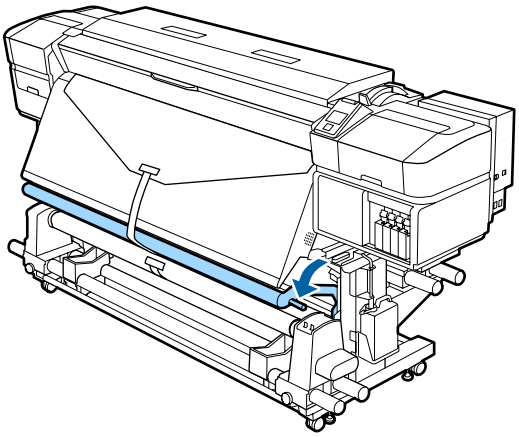

Paberiteibi puudumisel

1 Kui tõmbate kandja keskosa sirgelt allapoole, keerake see suunaga tagantpoolt ettepoole ümber rullisüdamiku ja kinnitage see kaubandusvõrgust kättesaadava kleeplindiga.

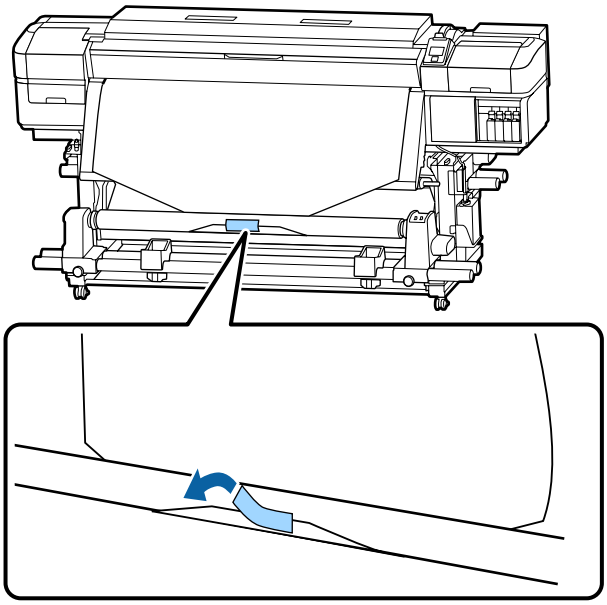

Oluline:

Kinnitage kandja vastuvõturulli südamikuga nii, et see on pingul. Kui kandja kinnitatakse lõdvalt, võib see vastuvõtmise ajal liikuma hakata.

2 Vajutage juhtpaneelil nuppu ▼, et sööta rullisüdamikule ühe tiiru jagu kandjat.

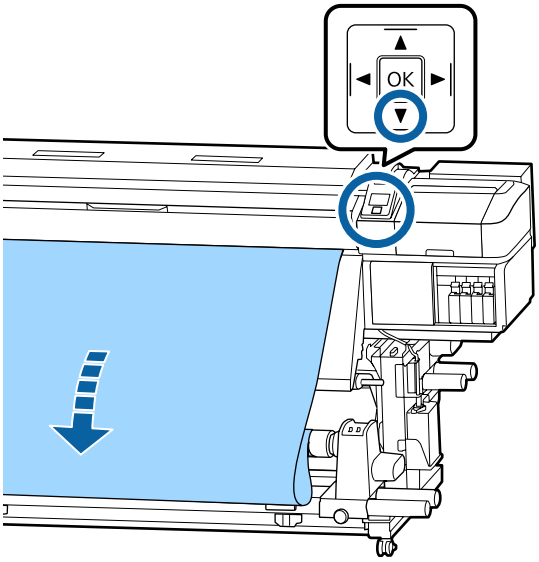

3 Lülitage lüliti Auto asendisse Off ja hoidke all lülitit Manual asendis , et kandjat ühe ringi jagu ümber rullisüdamiku kerida.

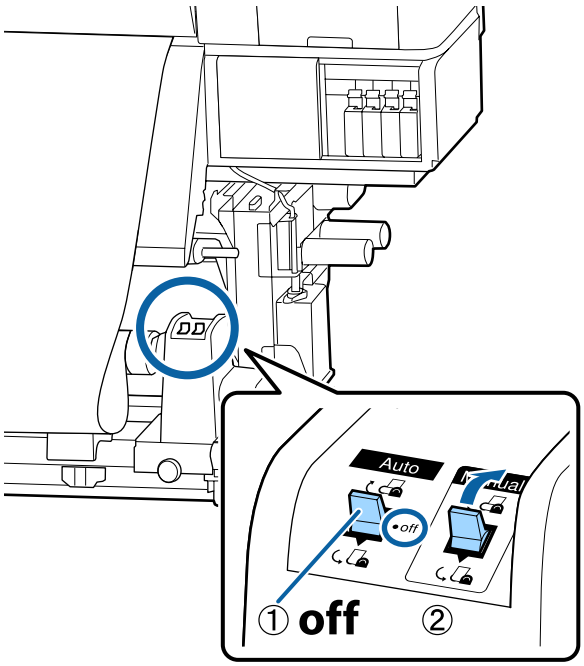

4 Lükake lüliti Auto asendisse .

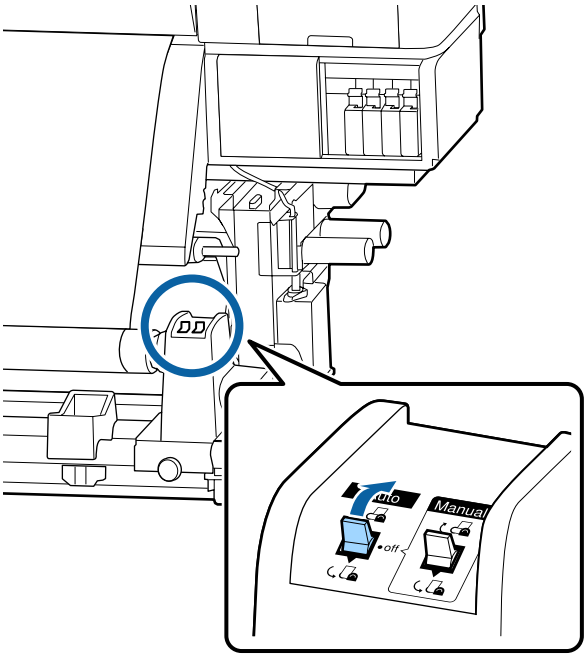

5 Langetage pingutuslatti, kuni see puudutab õrnalt kandjat.

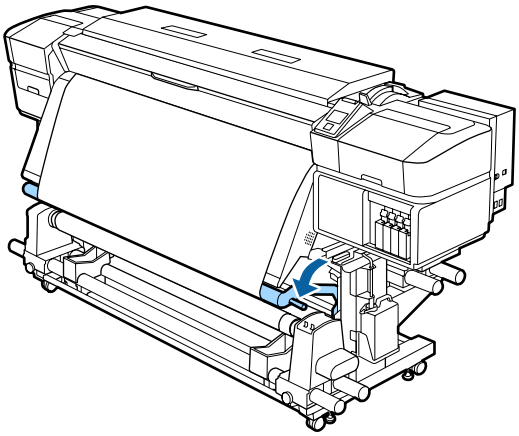

6 Veenduge, et kandja on kindlalt kinnitatud.

Kui pinge on kandja vasakul ja paremal küljel alloleval joonisel näidatud kohtades erinev, siis ei toimu kandja vastuvõtmine õigesti. Kui üks külg on lõtv, alustage protseduuri alates sammust 1 uuesti.

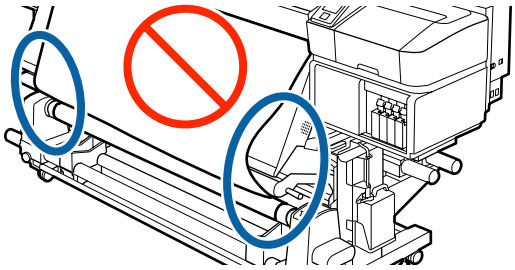

Märkus:
Pingeerinevuste kontrollimiseks võite kergelt koputada kandja mõlemale servale, nagu on näidatud alloleval joonisel.

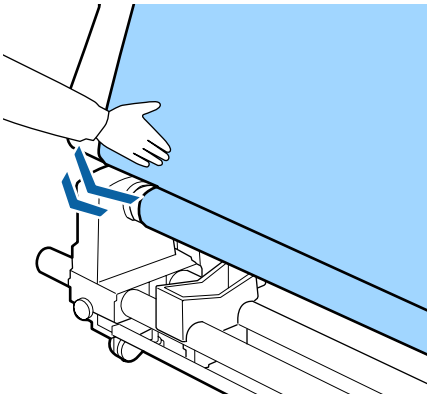

7 Hoidke ▼ nuppu all, kuni mõlemad kandja servad ulatuvad rullisüdamikuni ja kandja on üks või kaks korda ümber keritud.

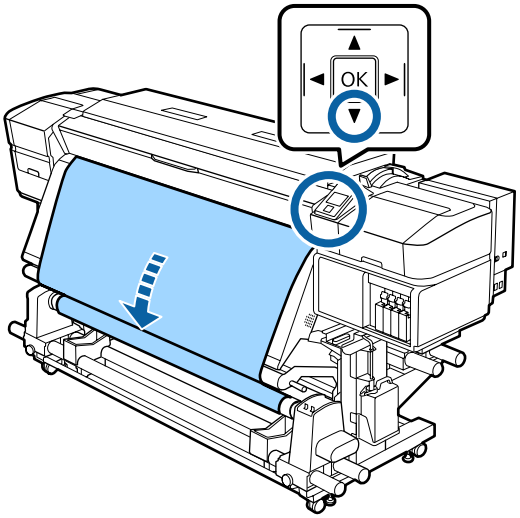

Laaditud kandja seadistused

Kui olete kandja sisse laadimise lõpetanud, siis järgige juhtpaneelil olevaid juhiseid laaditud kandja seadistuste tegemise kohta.

1. Valige kandja seadistusnumber
Valige kandja seadistusnumber, millega on seotud trükkimise seadistused.

2. Valige rulli keeramise sätted
Valige sisse laaditud kandjale vastav rulli tüüp.

3. Valige kandja pikkus
Valige sisse laaditud kandja pikkus.

Alljärgnevates seadistustes kasutatavad nupud

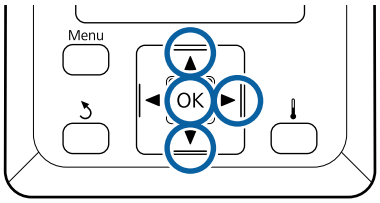

1 Kasutage nuppe ▼/▲, et valida kandja sätte number, mille kohta on registreeritud printimissätted, ning seejärel vajutage nuppu OK.

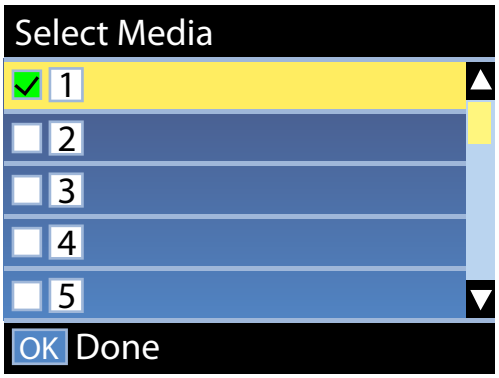

Kui uuele kandjale vastavad sätted puuduvad, valige vaba number, lõpetaga kanda laadimine ja viige läbi Easy Media Setup.

☞ „Uue kandja sätete salvestamine” lk 46

2 Kasutage nuppe ▼/▲, et valida rulli tüüp, mis vastab laaditud rulli omale, ning seejärel vajutage nuppu OK.

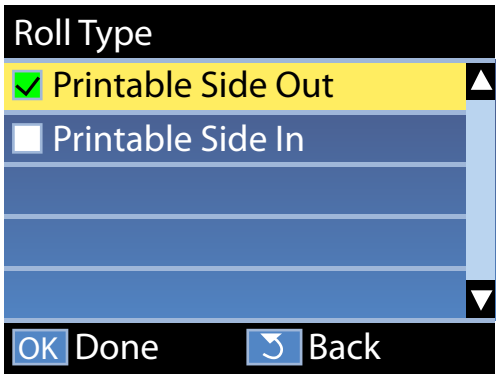

3 Ilmub nähtavale aken, millesse saate sisestada laaditud kandja pikkuse.
Kasutage nuppe ▼/▲, et valida pikkuste 1,0 ja 100,0 m vahel ning vajutage nuppu OK.

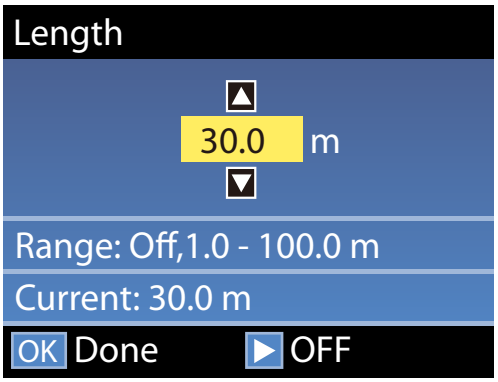

Sisestage väärtus, mille puhul alles jäänud kandja kogus trükitakse rullile.

Vajutage nuppu ▶, kui soovite valida OFF. Kui valite OFF, siis järelejäänud kogust ei arvutata.

Märkus:
Valiku Remaining Setup puhul on lubatud kaks funktsiooni — ON
Järgmised kaks funktsiooni annavad teile enne printimist hinnangu alles jäänud kandja ligikaudse koguse kohta, mis aitab kergemini kindlaks teha, millal on vaja kandja asendada.

- ❏ *Alles jäänud kandja koguse näitamine*
  Juhtpaneel näitab alles jäänud kandja ligikaudset kogust, mis põhineb kandja seadistatud pikkusele ja trükkimisel ära kasutatud kogusele.
- ❏ *Alles jäänud kandja hoiatus*
  Kui alles jäänud kandja kogus jõuab kindlaks määratud tasemeni, siis näidatakse hoiatust.

Pärast lühikest pausu kuvatakse printerist tekst Ready, mis näitab, et printer on printimiseks valmis. Saatke arvutist printimiseks andmed.

Vastuvõturulli eemaldamine

Kandja asendamisel järgige järgmisi samme.

1. Trükkige alles jäänud kandja välja. (Kui suvandi Media Remaining puhul on seadistatud ON).

↓

2. Lõigake kandja ära.

↓

3. Eemaldage kandja.

Järelejäänud kandja koguse printimine

Trükkides alles jäänud koguse eemaldatava kandja peale, saate antud väärtust järgmisel kandja laadimisel kasutada kandja pikkuse sisestamisel. See on kasulik alles jääva kandja koguse täpseks haldamiseks. Järelejäänud kogust ei saa printida, kui suvandi **Remaining Setup** all on seadistatud **OFF**.

Järgmine jaotis kirjeldab, kuidas printida järelejäänud kandja kogust.

Alljärgnevates seadistustes kasutatavad nupud

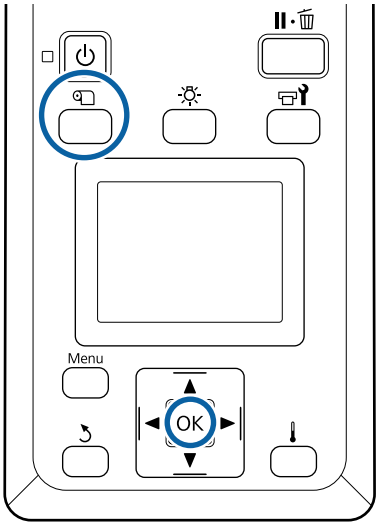

1. Kontrollige, kas printer on printimiseks valmis.
2. Vajutage nuppu ⚲, valige **Media Remaining** ning vajutage seejärel nuppu OK.
3. Valige **Print Remaining Length** ja vajutage nuppu OK.
4. Vajutage nuppu OK, et printida järelejäänud kandja kogus.

Kandja lõikamine

> ***Ettevaatust:***
>
> ❏ *Soojendid ja kandja servaplaat võivad olla kuumad; pidage kinni kõigist asjakohastest ettevaatusabinõudest. Kui te ei pea kinni asjakohastest ettevaatusabinõudest, võite ennast põletada.*
>
> ❏ *Kandja lõikamisel hoiduge lõikamast lõikuri või muude teradega oma sõrmi või käsi.*

1 Vajutage nuppu ⎙, valige **Feed To Cut Position** ning vajutage seejärel nuppu OK.

Trükimaterjali tagaserv söödetakse äralõikeasendisse (lõikuri soon)

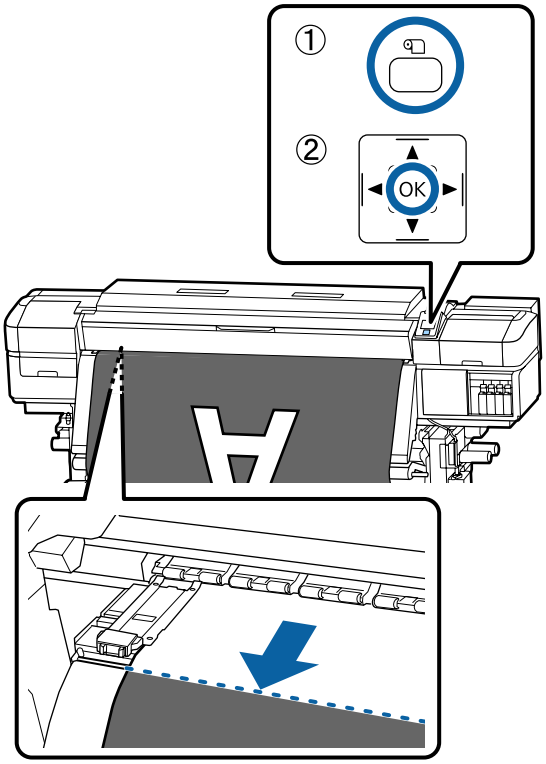

Kui olete printinud järelejäänud kandja koguse, vajutage nuppu ▲, et kerida kandja nii palju tagasi, et see teave jääks rulli küljele pärast lõikuri soont, nii et teave jääb pärast kandja lõikamist rullile.

2 Kui kasutate rakendust Auto pinguti, tõstke pingutuslatti.

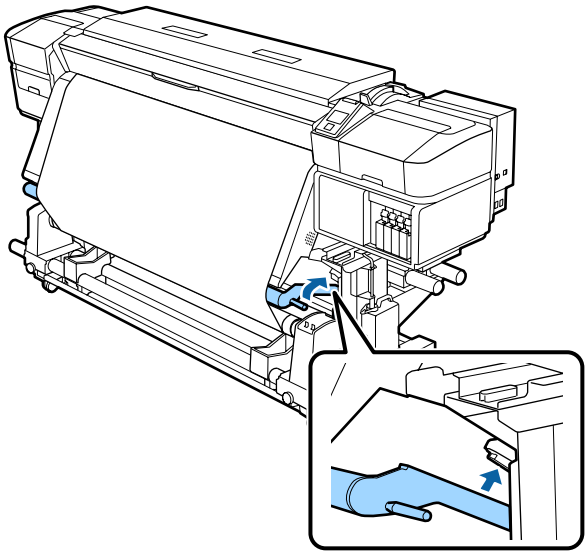

3 Tõstke lõikur ja liigutage seda nii, et lõikuri tera sobitub õigesti lõikuri soonega.

Kui te ei saa esikaane tõttu kätt õigesti asetada, avage esikaas ja lõigake kandjat seejärel.

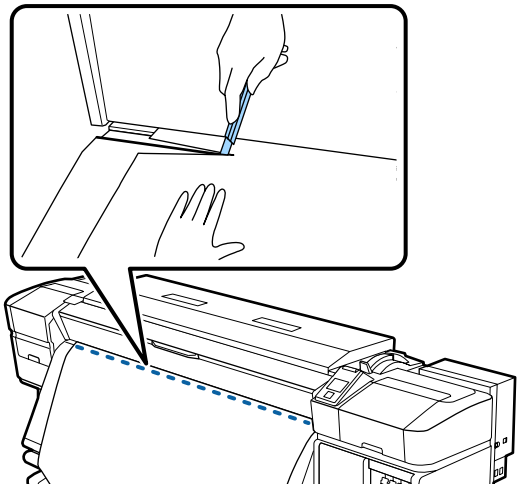

> ***Oluline:***
>
> *Kandja lõikamisel veenduge, et see esikaane sees üles ei kerki ega ole enne printimist kandja servaplaadi küljest lahti tulnud.*

4 Viige lüliti Auto asendisse Off. Võtke lõigatud kandja tervenisti vastu, kasutades lülitit Manual vastavalt kandja rullimisviisile.

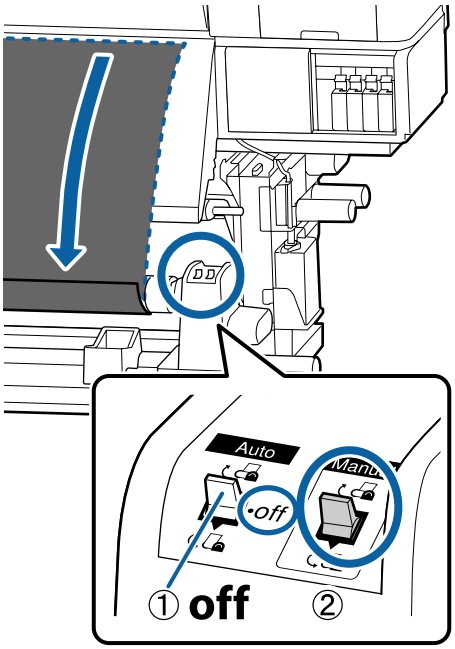

Kandja eemaldamine

Ettevaatust:

- *Kui kandja kaalub enam kui 20 kg, siis peaks seda kandma mitmekesi. Kandja sisse laadimisel või eemaldamisel peavad osalema vähemalt kaks inimest.*
- *Järgige kandja või rullisüdamike laadimisel ja vastuvõturulli eemaldamisel vastuvõturullilt juhendi instruktsioone. Kandja, rullisüdamike või vastuvõturullide mahapillamine võib põhjustada vigastusi.*

1 Et kandja rulli ümbert maha ei libiseks, toetage rulli vasakust otsast.

2 Lõdvendage vasakut rullisüdamiku hoidja fiksaatorkruvi ja eemaldage rullisüdamiku hoidja rullilt.

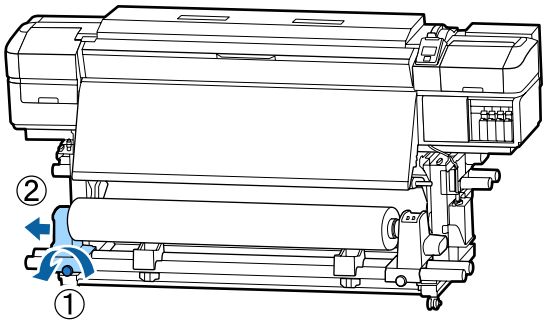

3 Langetage rull rullitoele.

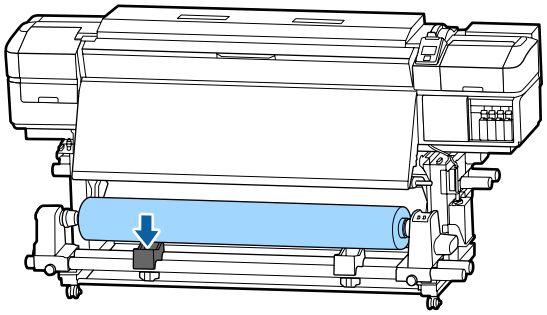

4 Et kandja rulli ümbert maha ei libiseks, toetage rulli paremast otsast.

5 Lõdvendage paremat rullisüdamiku hoidja fiksaatorkruvi ja eemaldage rullisüdamiku hoidja rullilt.

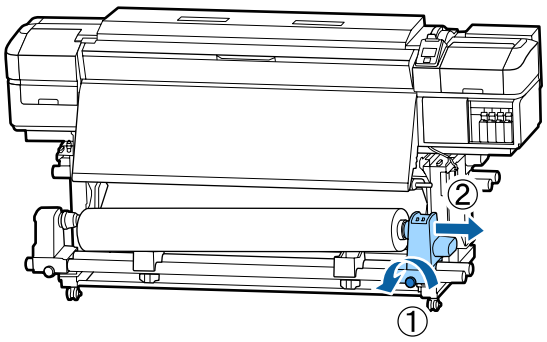

6 Langetage rull rullitoele.

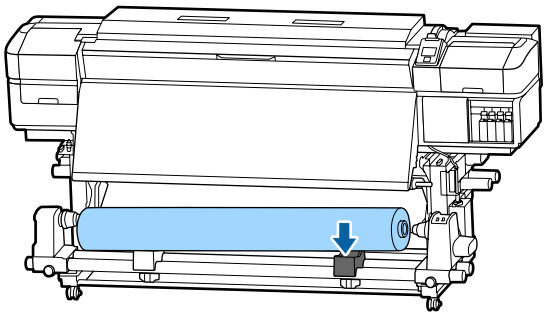

7 Kandja eemaldamiseks tagumiselt kandja sööturilt tehke laadimisele vastupidises järjekorras sammud.

Enne printimist

Prindikvaliteedi hoidmiseks tehke enne iga tööpäeva algust järgmine ülevaatus.

Kontrollige järelejäänud tindihulka.
Kui tint saab printimise ajal otsa, saab edasi printida alles pärast vastava kasseti asendamist. Prinditöö ajal tindikasseti väljavahetamisel võite te aga kuivamistingimustest olenevalt panna tähele värvierinevust. Kui te teate ette, et prinditöö on suur, soovitame teil enne selle alustamist tühjenevate kassettide asendamiseks kasutada uusi tindikassette. Vanad kassetid võib hiljem kasutamiseks tagasi panna.

Tinditaset näitab ikoon ☞ „Kuvari mõistmine” lk 13

Tindikassettide vahetamine ☞ „Vahetamine” lk 68

WH-/MS-tindikassettide raputamine (kui tootes SC-S80600 Series on valitud 10 värviga režiim)
Tintide omaduste tõttu võib WH-/MS-tintides tekkida sete kergemini kui teistes tintides.

Enne päeva toimingute alustamist eemaldage tindikassetid ning raputage neid 5 sekundi jooksul umbes 15 korda edasi ja tagasi.

Tindikassettide raputamine ☞ „Raputamine” lk 67

Kontrollmustri printimine
Printige kontrollmuster, et tuvastada ummistunud düüse.

Puhastage prindipea, kui osa mustrist on ähmane või puudub.

Kontrollmustri printimine ☞ „Düüside kontrollmustrite printimine” lk 78

Prindipea puhastus ☞ „Prindipea puhastus” lk 79

Uue kandja sätete salvestamine

Kandja sätete tüübid ja kokkuvõte

Valikus on mitmed erinevad sätted, mis võimaldavad optimaalset printimist vastavalt kasutatava kandja suurusele ja tüübile. Samas on üpris raske iga kord kõigi sätete määramisega tegeleda.

Võimalik on kerge vaevaga kanda sätted printeris registreerida, kasutades ühte järgmistest meetoditest.

Kiireteks prinditöödeks sobib Easy Media Setup. Kui olete registreerinud printeri kandja sätted rakenduses Easy Media Setup, vaadake RIP abil printimise üksikasju juhendist *Manual for RIP Printing (RIP-printimise juhend)*, mis installiti rakenduse Epson Control Dashboard installimisel.

Kui kasutate rakendust Epson Control Dashboard, saate printimiseks kasutada kandja jaoks kõige optimaalsemaid sätteid, mis tagab kõrge prindikvaliteedi.

Kandja seadistamise Easy Media Setup teostamine printeri häälestusmenüü kaudu

Kui valite printerisse laaditud kandja tüübi, laaditakse kandja jaoks sobivad sätted. Olenemata sellest, kas kandja on paigaldatud Auto pinguti või mitte, toimub seejärel kandja reguleerimine, et optimeerida sätteid kasutatava kandja laiuse jms järgi.

Kandja reguleerimise toimingud erinevad valitud kandja tüübist olenevalt.

Kui valitud on Adhesive Vinyl või Banner, on saadaval Auto/Manual
Soovitame tavaliselt valida **Auto**. See teeb printimise ja kandja reguleerimismustri lugemise ajal automaatselt söötmise reguleerimist ja prindipea joondamist.

Allpool on ära toodud ligikaudne kandja maksimumpikkus, mis on vajalik kontrollmustri printimiseks.

Ligikaudu 270 mm

Kui valitud on Film, Canvas, Textile või Paper/ Others, tuleb kandjat reguleerida käsitsi
Kontrollige visuaalselt prinditud reguleerimismustrit ja sisestage seejärel reguleerimisväärtus.

Allpool on ära toodud ligikaudne kandja maksimumpikkus, mis on vajalik kontrollmustri printimiseks.

Feed Adjustment		Ligikaudu 130 mm Kui valitud on **Textile**, on väärtus ligikaudu 770 mm
Head Alignment		
	SC-S40600 Series Toote SC-S80600 Series/ SC-S60600 Series ühe peaga režiim	Ligikaudu 50 mm*1
	Toote SC-S80600 Series/ SC-S60600 Series kahe peaga režiim	Ligikaudu 70 mm*2

* 1 Ühe peaga režiimis 10 värviga režiimi puhul tootes SC-S80600 Series, kui paigaldatud on MS: ligikaudu 80 mm

* 2 Kahe peaga režiimis 10 värviga režiimi puhul tootes SC-S80600 Series, kui paigaldatud on MS: ligikaudu 120 mm

Kandja sätete registreerimine rakenduses Epson Control Dashboard

Installige Epson Control Dashboard jaotisest „Epson Setup Navi (Epsoni häälestusvalikud)" (http://epson.sn) või edastatud tarkvarakettalt ja käivitage tarkvara. Saate registreerida printerisse kandja sätteid, kasutades veebis saadaolevaid kandja sätteid või sätteid, mis on salvestatud samasse printerimudelisse.

Lisateavet vaadake rakenduse Epson Control Dashboard veebiabist.

Järgnevalt on kirjeldatud **Easy Media Setup** kasutamist.

Easy Media Setup kasutamine

Alljärgnevates seadistustes kasutatavad nupud

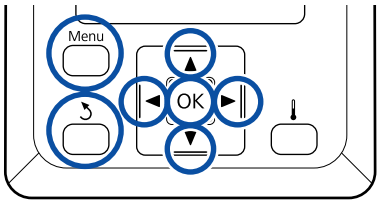

1 Kui olete kontrollinud, kas printer on valmis, vajutage nuppu **Menu**.

Kuvatakse sättemenüü.

2 Valige **Media Setup** ja vajutage nuppu OK.

3 Kasutage nuppe ▼ või ▲, et valida **Easy Media Setup** ning seejärel vajutage nuppu OK.

4 Kasutage nuppe ▼/▲, et valida soovitud kandja number, ja vajutage nuppu OK.

Kui valitakse salvestatud sätetega number, kirjutatakse olemasolevad sätted üle.

5 Sätte nimi on registreeritud.

Pange kandja sättepangale nimi. Selgelt eristuva nime kasutamine muudab õige panga valimise lihtsamaks.

Kasutage nuppe ▼/▲, et kuvada tähti ja sümboleid. Kui kuvatakse soovitud märk, vajutage nuppu ▶, et valida järgmise kirje asukoht.

Vigasid saab kustutada nupuga ◀, mis kustutab eelmise märgi ja viib kursori ühe punkti võrra tagasi.

6 Pärast nime sisestamist vajutage nuppu OK.

7 Kasutage nuppe ▼/▲, et valida kandja tüüp, mis vastab laaditud kandja omale, ning seejärel vajutage nuppu OK.

Kui valitud on **Adhesive Vinyl** või **Banner**, liikuge edasi 8. sammu juurde.

Kui valitud on midagi muud kui **Adhesive Vinyl** või **Banner**, algab kandja reguleerimismustri printimine. Liikuge edasi 9. sammu juurde.

8 Kasutage nuppe ▼/▲, et valida Auto/Manual suvandi Media Adjust all ning seejärel vajutage nuppu OK.

Kui rakendate valiku **Auto**, prinditakse reguleerimismuster. Kui automaatne reguleerimine on lõppenud, on Easy Media Setup lõpule viidud ja teile kuvatakse uuesti olekuekraan.

Kui rakendate valiku **Manual**, prinditakse reguleerimismuster. Kui printimine on lõpetatud, kuvatakse reguleerimisväärtuse sisestusekraan. Minge edasi järgmise sammuni.

9 Kontrollige prinditud reguleerimismustrit.

Juhul kui valitud on midagi muud kui Textile
Prinditakse kaks gruppi reguleerimismustreid, A ja B. Valige iga grupi puhul selline muster, milles esineb kõige vähem kattumist ja vahesid. Alltoodud juhtudel valige „0,0”.

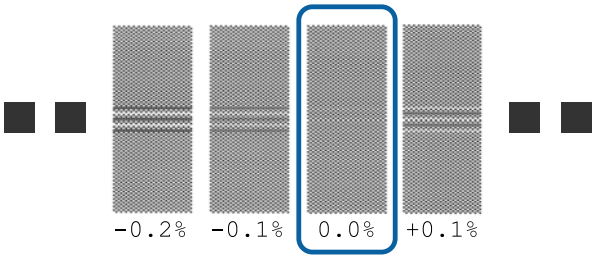

Kui esineb mustreid, mille puhul on kattumised ja vahed samasugused, sisestage etapis nr 10 keskmine väärtus. Alltoodud juhtudel sisestage „-0,05%”.

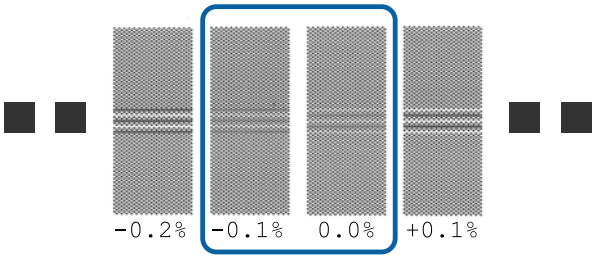

Kui kõik reguleerimismustrid sisaldavad kattuvaid mustreid või vahesid, valige muster, kus neid on kõige vähem.

Sellisel juhul järgige allolevaid suuniseid funktsiooni Easy Media Setup rakendamiseks ja kasutage kandja söötmise reguleerimiseks valikut **500mm Pattern**. ☞ „Feed Adjustment” lk 49

Juhul kui valitud on Textile:
prinditakse 500 mm reguleerimismuster.

Mõõtke, kasutades kuni 0,5 mm skaalat.

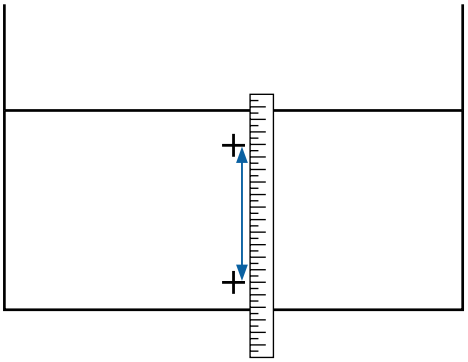

10 Kuvatakse ekraan, kus saab sisestada reguleerimismustri kontrollimise tulemused.

Juhul kui valitud on midagi muud kui Textile
Vajutage nuppe ▼/▲ ja seadistage väärtus, mis prinditi grupis A etapis 9 valitud mustri all, ning seejärel vajutage nuppu OK.

Seadistage B samamoodi.

Reguleerimisväärtuse sisestamise ekraan kuvatakse, kui reguleerimismustri printimist alustatakse uuesti ja kui printimine on lõppenud.

Juhul kui valitud on Textile
Määrake 9. sammus mõõdetud väärtused ja vajutage seejärel nuppu OK.

Reguleerimisväärtuse sisestamise ekraan kuvatakse, kui reguleerimismustri printimist alustatakse uuesti ja kui printimine on lõppenud.

11 Kontrollige prinditud reguleerimismustrit.

Mudel/olek	Reguleerimismuster
❏ SC-S40600 Series ❏ Toote SC-S80600 Series/SC-S60600 Series ühe peaga režiim	Kaks plokki A ja B jaoks*1
Toote SC-S80600 Series/SC-S60600 Series kahe peaga režiim	Kuus plokki A kuni F jaoks*2

* 1 Ühe peaga režiimis 10 värviga režiimi puhul tootes SC-S80600 Series, kui paigaldatud on MS: neli plokki A-st kuni D-ni.

* 2 Kahe peaga režiimis 10 värviga režiimi puhul tootes SC-S80600 Series, kui paigaldatud on MS: 12 plokki A-st kuni L-ni.

Valige mõlemal juhul kõige täpsema joondusega muster (kõik jooned kattuvad). Alltoodud juhtudel valige „-1”.

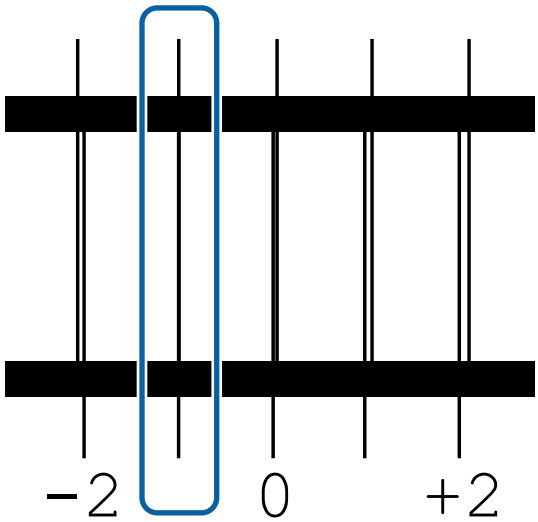

12 Kuvatakse ekraan väärtuste sisestamiseks.

Kasutage nuppe ▲/▼, et muuta etapis 11 salvestatud väärtust ning seejärel vajutage nuppu OK.

13 Mitme kontrollmustri printimisel valige arv mustri kohta ja vahutage nupule OK.

Kasutage nuppe ▲/▼, et muuta etapis 11 salvestatud väärtust ning seejärel vajutage nuppu OK.

Kui sisestate viimase sätte, kuvatakse oleku ekraan.

Pärast registreerimise sätete kohandamise Customize Settings teostamine
Kui teostate pärast registreerimist suvandi **Customize Settings** all valikuid **Media Type** või **Advanced Settings** peate uuesti läbi viima kandja reguleerimise **Media Adjust**.

☞ „Media Adjust” lk 48

Media Adjust

Seda menüüd kasutatakse pärast kandja reguleerimist järgmiste tingimuste korral.

Juhul kui pärast automaatset kandja reguleerimist Auto Media Adjust on printimistulemuste puhul märgata triipefekti või teralisust
Valige **Manual** ning seejärel **Media Adjust** — **Standard** ja **Head Alignment**.

Kui sätteid Advanced Settings pärast kandja sätete salvestamist muudetakse

Media Adjust (Auto)

See võimalus kuvatakse kui valite suvandi **Media Type** alt **Adhesive Vinyl** või **Banner**.

Teostage söötmise reguleerimist ja prindipea joondamist, printides mustri sarnaselt automaatse reguleerimise puhul suvandi Easy Media Setup abil.

Allpool on ära toodud ligikaudne kandja maksimumpikkus, mis on vajalik kontrollmustri printimiseks.

Ligikaudu 270 mm

1. Kontrollige, et printer oleks valmis ja laadige kandja vastavalt tegelikele kasutustingimustele.

   Kui kasutate automaatset vastuvõtuseadet Auto pinguti, kinnitage kandja rullisüdamikule.

   ☞ „Kandja laadimine” lk 27

   ☞ „Auto pinguti kasutamine” lk 33

2. Vajutage nuppu **Menu**.

   Kuvatakse sättemenüü.

3. Valige **Media Setup** — **Customize Settings** — **Media Adjust** — **Auto**.

4. Kui te vajutate nuppu OK, käivitatakse automaatne reguleerimine ning prinditakse reguleerimismuster.

   Oodake, kuni reguleerimine on lõppenud.

Media Adjust (Manual)

Manuaalse reguleerimise ajal saate eraldi rakendada valikuid **Feed Adjustment** ja **Head Alignment**.

Feed Adjustment

Seda menüüd kasutatakse, kui väljaprintidel tuvastatakse triipefekti (horisontaalsed triibud, värvitoonide ebaühtlus, jooned).

Reguleerimiseks võite valida **Standard** või **500mm Pattern**.

Standard
Tavaliselt tehakse see valik.

Seda valikut ei kuvata, kui valite suvandi **Media Type** alt **Textile**.

500mm Pattern
Seda on kasulik rakendada täpseks printimiskvaliteedi reguleerimiseks, kui prinditakse ebaühtlasele kandjale, näiteks lõuendile või sellisele kandjale, kus tint kergesti läbi jookseb, näiteks riidele.

Allpool on ära toodud ligikaudne kandja maksimumpikkus, mis on vajalik kontrollmustri printimiseks.

Juhul kui valitud on **Standard**: ligikaudu 130 mm

Juhul kui valitud on **500mm Pattern**: ligikaudu 770 mm

Seadistamine

1. Kontrollige, et printer oleks valmis ja laadige kandja vastavalt tegelikele kasutustingimustele.

   Kui kasutate automaatset vastuvõtuseadet Auto pinguti, kinnitage kandja rullisüdamikule.

   ☞ „Kandja laadimine” lk 27

   ☞ „Auto pinguti kasutamine” lk 33

2. Vajutage nuppu **Menu**.

   Kuvatakse sättemenüü.

3. Valige **Media Setup** — **Customize Settings** — **Media Adjust** — **Manual** — **Feed Adjustment**.

4. Kasutage nuppe ▼/▲, et valida **Standard** või **500 mm**.

5. Vajutage nuppu OK, et printida reguleerimismuster.

   Oodake, kuni printimine on lõppenud.

6 Kontrollige prinditud reguleerimismustrit.

Kui valitud on Standard
Prinditakse kaks gruppi reguleerimismustreid, A ja B. Valige iga grupi puhul selline muster, milles esineb kõige vähem kattumist ja vahesid. Alltoodud juhtudel valige „0,0”.

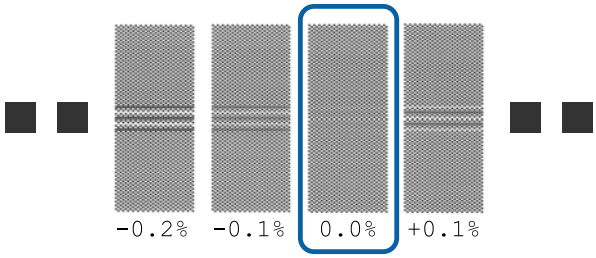

Kui esineb mustreid, mille puhul on kattumised ja vahed samasugused, sisestage etapis nr 7 keskmine väärtus. Alltoodud juhtudel sisestage „-0,05%”.

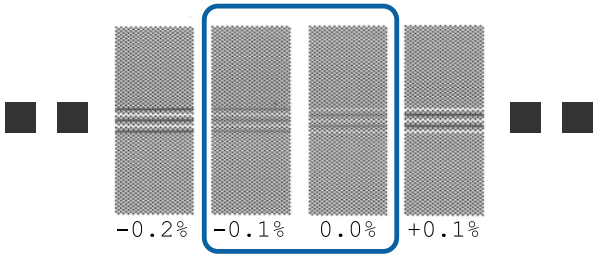

Kui kõik reguleerimismustrid sisaldavad kattuvaid mustreid või vahesid, valige muster, kus neid on kõige vähem.

Sellisel juhul järgige allolevaid suuniseid kandja söötmise reguleerimiseks ja kasutage kandja söötmise reguleerimiseks valikut **500mm Pattern**.

Kui valitud on 500mm Pattern
Mõõtke, kasutades kuni 0,5 mm skaalat.

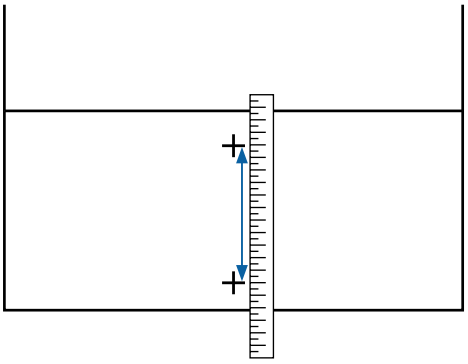

7 Kuvatakse ekraan, kus saab sisestada reguleerimismustri kinnitustulemused.

Kui valitud on Standard
Määrake gruppide A ja B all valitud prinditud mustrite väärtused ning vajutage seejärel nuppu OK.

Kui valitud on 500mm Pattern
Määrake etapis 6 määratletud väärtused ja vajutage seejärel nuppu OK.

Kui sätete reguleerimine on lõpetatud, kuvatakse oleku ekraan.

Head Alignment

Kasutatavast mudelist või sätte olekust olenevalt erineb testmustri printimiseks vajaliku kandja maksimumpikkus järgnevalt.

Mudel/olek	Kasutatava kandja pikkus
❏ SC-S40600 Series ❏ Toote SC-S80600 Series/ SC-S60600 Series ühe peaga režiim	Ligikaudu 50 mm*1
Toote kahe peaga režiim SC-S80600 Series/SC-S60600 Series	Ligikaudu 70 mm*2

* 1 Ühe peaga režiimis 10 värviga režiimi puhul tootes SC-S80600 Series, kui paigaldatud on MS: ligikaudu 80 mm

* 2 Kahe peaga režiimis 10 värviga režiimi puhul tootes SC-S80600 Series, kui paigaldatud on MS: ligikaudu 120 mm

Seadistamine

1 Kontrollige, et printer oleks valmis ja laadige kandja vastavalt tegelikele kasutustingimustele.

Kui kasutate automaatset vastuvõtuseadet Auto pinguti, kinnitage kandja rullisüdamikule.

☞ „Kandja laadimine” lk 27

☞ „Auto pinguti kasutamine” lk 33

2 Vajutage nuppu **Menu**.

Kuvatakse sättemenüü.

3 Valige **Media Setup** — **Customize Settings** — **Media Adjust** — **Manual** — **Head Alignment**.

4 Vajutage nuppu OK, et printida reguleerimismuster.

Oodake, kuni printimine on lõppenud.

5 Kontrollige prinditud reguleerimismustrit.

Mudel/olek	Reguleerimismuster
❏ SC-S40600 Series ❏ Toote SC-S80600 Series/SC-S60600 Series ühe peaga režiim	Kaks plokki A ja B jaoks*1
Toote SC-S80600 Series/ SC-S60600 Series kahe peaga režiim	Kuus plokki A kuni F jaoks*2

* 1 Ühe peaga režiimis 10 värviga režiimi puhul tootes SC-S80600 Series, kui paigaldatud on MS: neli plokki A-st kuni D-ni.

* 2 Kahe peaga režiimis 10 värviga režiimi puhul tootes SC-S80600 Series, kui paigaldatud on MS: 12 plokki A-st kuni L-ni.

Valige mõlemal juhul kõige täpsema joondusega muster (kõik jooned kattuvad). Alltoodud juhtudel valige „-1”.

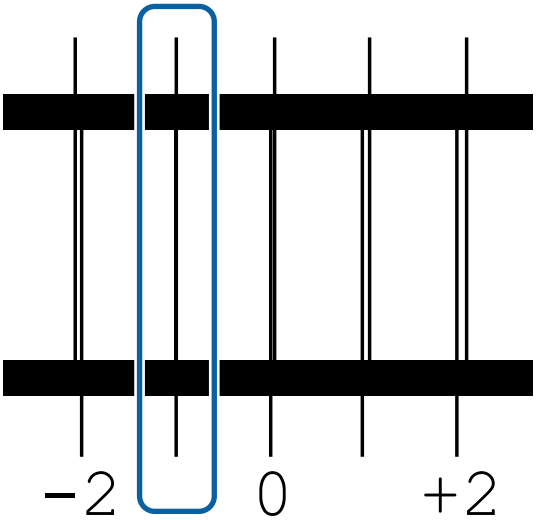

6 Kuvatakse ekraan väärtuste sisestamiseks.

Kasutage nuppe ▲/▼, et sisestada etapis 5 salvestatud mustri number ning seejärel vajutage nuppu OK.

7 Mitme kontrollmustri printimisel valige arv mustri kohta ja vahutage nupule OK.

Kui te sisestate mustri numbri viimasele värvile, kuvatakse kandja häälestusmenüü.

Sätete muutmine printimise ajal

Soojendi temperatuuri ja kuivatussätete muutmine

Alljärgnevates seadistustes kasutatavad nupud

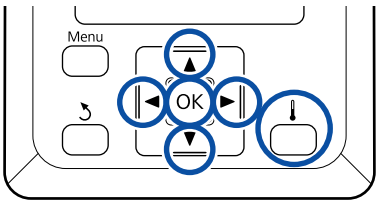

1 Vajutage printimise ajal nuppu [🌡].

Kuvatakse funktsiooni **Heating & Drying** menüü.

2 Kasutage nuppe ▼/▲, et teha soovitud valik ning seejärel vajutage nuppu OK.

3 Valige väärtus.

Heater Temperature

(1) Kasutage nuppe ▶/◀, et valida soojendi. Vasakult alustades on valikuteks eelsoojendi, plaadisoojendi ja järelsoojendi.

(2) Kui te olete valinud soovitud soojendi, kasutage nuppe ▼/▲, et valida temperatuur.

Additional Dryer

Kasutage valiku tegemiseks nuppe ▼/▲.

4 Kui vajutate nuppu OK, uuendatakse hetkel valitud kandja sätteid ning kuvatakse menüü Heating & Drying.

5 Vajutades nuppu ↺, sulgub menüü ning kuvatakse olekuekraan.

> ***Märkus:***
> *Soojenditel määratud temperatuuri saavutamiseks kuluv aeg erineb olenevalt ümbritsevast temperatuurist.*

Triipefekti korrigeerimine

Kui te soovite printimise ajal triipefekti korrigeerida, valige Feed Adjustment.

Alljärgnevates seadistustes kasutatavad nupud

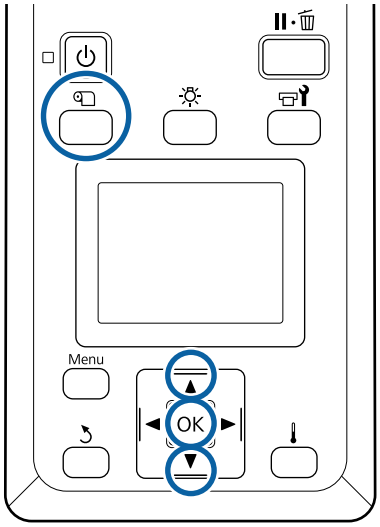

1 Vajutage printimise ajal nuppu ⎙.

Kuvatakse hetkel valitud reguleerimisväärtus.

2 Kasutage nuppe ▼/▲, et hetkel valitud väärtust muuta.

Kui söödetav kogus on liiga väike, ilmuvad mustad (tumedad) triibud; reguleerige söötmise kogust ülespoole.

Kui aga söödetav kogus on liiga suur, ilmuvad valged (heledad) triibud; reguleerige söötmise kogust allapoole.

3 Kontrollige printimistulemust. Kui tulemus ei rahulda teid, kasutage nuppe ▼/▲, et väärtust muuta.

See uuendab hetkel valitud kandja sätetes suvandi **Feed Adjustment** sätteväärtust.

4 Vajutage olekuekraani kuvamiseks nuppu OK.

Märkus:
Kui sätet muudetakse, kuvatakse juhtpaneeli ekraanile ikoon, nagu allpool näidatud. Selle ikooni eemaldamiseks viige läbi järgmised toimingud.

- ❏ *Taaskäivitage **Feed Adjustment**.*
- ❏ *Käivitage **Restore Settings**.*

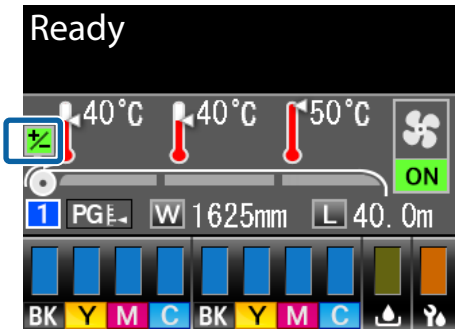

Kui olete printimise lõpetanud, soovitame häälestusmenüüst valida **Media Adjust**.

☞ „Media Adjust” lk 48

Allesolevat tindikogust ja puhastit puudutavate üksikasjade kontrollimine

Kui soovite kontrollida printimise ajal alljärgnevat puudutavaid üksikasju, kuvatakse allesolevad kogused.

- ❏ Allesolev tinditase
- ❏ Vaba ruum jääktindipudelis Hoolduskonteiner
- ❏ Allesolev puhasti

Alljärgnevates seadistustes kasutatavad nupud

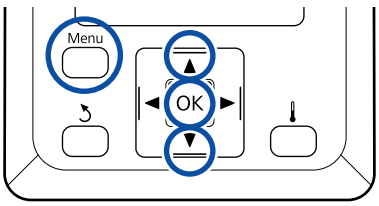

1. Vajutage printimise ajal nuppu **Menu**.

   Kuvatakse sättemenüü.

2. Kasutage nuppe ▼/▲, et valida **Printer Status** ning seejärel vajutage nuppu OK.

3. Kasutage nuppe ▼/▲, et valida kandja tüüp, mida soovite kontrollida, ning seejärel vajutage nuppu OK.

4. Hetkeolekut märgib ikoon.

5. Kui te vajutate pärast kontrollimist nuppu OK, kuvatakse eelmine ekraan.

Prindiala

Alljärgneval joonisel kujutatud hall ala tähistab prinditavat ala. Nool viitab söötmise suunale.

Printeri pool tuvastatud kandja parem ja vasak serv varieeruvad vastavalt allpool näidatud Media Size Check seadistusele.

Media Size Check **ON** : Printer tuvastab kasutatava kandja vasaku ja parema serva automaatselt.

Kui kandja servaplaadid on kinnitatud, siis loetakse kandja servaks 5 mm kandja vasakul ja paremal serval.

Kui kandjat servaplaadid on valesti kinnitatud, ei tuvastata kandja servi korrektselt.

☞ „Kandja laadimine” lk 27

Media Size Check **OFF** : Kandja parema serva standardseks asukohaks on pikim märk järelsoojendi sildil (vt allpool olevat illustratsiooni). Olenemata kasutatava kandja laiusest eeldatakse, et kandja vasak serv on 1626 mm (64 tolli) parema serva standardsest asukohast arvestatuna.

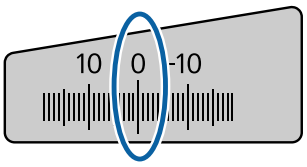

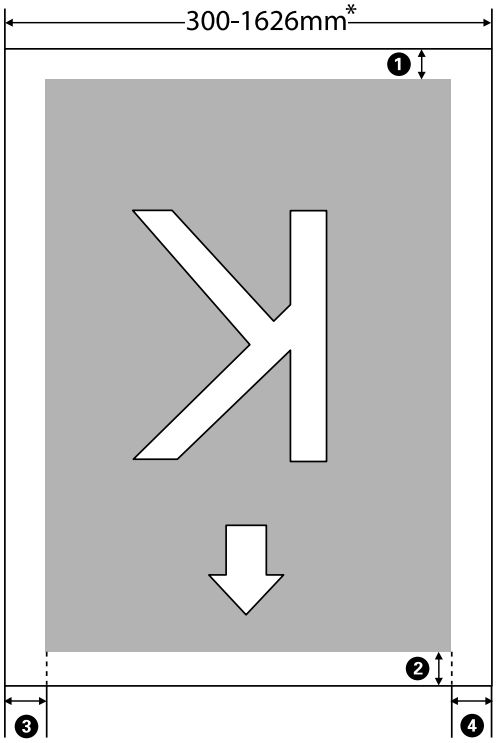

* Kui suvandi Media Size Check puhul on valitud **OFF**, on selleks 1626 mm (64 tolli), hoolimata laaditud kandja laiusest.

❶ ❹ näitab iga nelja külje veeriseid. Lisateabe saamiseks vaadake järgnevat.

Veerise asend	Selgitus	Saadaval seadistuste vahemik
❶ Tagumine*1	See on seadistatav RIPis. Juhul kui seadistused on vähem kui 5 mm või enam kui 17 mm, lülitatakse need kandja sisestamise täpsuse tagamiseks vastavalt 5 mm ja 17 mm peale.	5 kuni 17 mm
❷ Esiserv*1	See on seadistatav RIPis. Erineb vastavalt sellele, kui pikalt kandjat laadimisel tõmmati. Järjepideva printimise puhul, isegi kui veerised on määratud RIPis, lülitatakse väiksem, kui 5 mm seadistus täpsuse huvides 5 mm peale.	5 mm või enam
❸ Vasak serv*2, *3	Side Margin(Left) jaoks printeri menüüst valitud väärtus. Vaikeväärtus on 5 mm.	3 kuni 25 mm
❹ Parem serv*2, *3	Print Start Position ja Side Margin(Right) jaoks printeri menüüst valitud väärtuste summa. Print Start Position vaikeväärtuseks on 0 mm ja Side Margin(Right) vaikeväärtuseks on 5 mm.	3 kuni 825 mm

*1 Sõltuvalt kasutatavast RIPist võivad seadistatud veerised ja reaalne printimise tulemus erineda. Täpsemat teavet saate RIPi tootjalt.

*2 See võib olla RIPis saadaval, olenevalt kasutatavast RIPi tarkvarast. Täpsemat teavet saate RIPi tootjalt.

*3 Pöörake veeriste seadistamisel tähelepanu järgnevatele punktidele.

- ❑ Kandja servaplaatide kasutamisel jätke 10 mm või laiemad veerised. Kitsamate veeristega võib printer üle plaatide printida.
- ❑ Kui prindiandmete laiuse ja määratud vasaku ja parema külje veeris kokku on suurem kui prindiala, siis jääb osa andmetest printimata.

Märkus:
*Kui järgmise punkte ei võeta arvesse juhul, kui suvandi Media Size Check puhul on valitud **OFF**, võidakse printida kandja vasakust ja paremast servast väljapoole. Väljaspool kandja servi kasutatud tint jätab printeri sisse plekid.*

- ❑ *Veenduge, et printimisandmed ei ületa laaditud kandja laiust.*
- ❑ *Kui kandja laaditakse parempoolsest viitekohast vasakule siis joondage sätestus **Print Start Position** asendiga, mis on seadistatud kandjale.*
  ☞ *„Menüü Printer Setup" lk 100*

Hooldus

Erinevate hooldustoimingute läbiviimise aeg

Hoolduskohad ja hooldusaeg

Kui te jätkate printerime kasutamist ilma puhastustoiminguid läbi viimata, võib see viia ummistunud düüside ja tindiplekkide tekkeni.

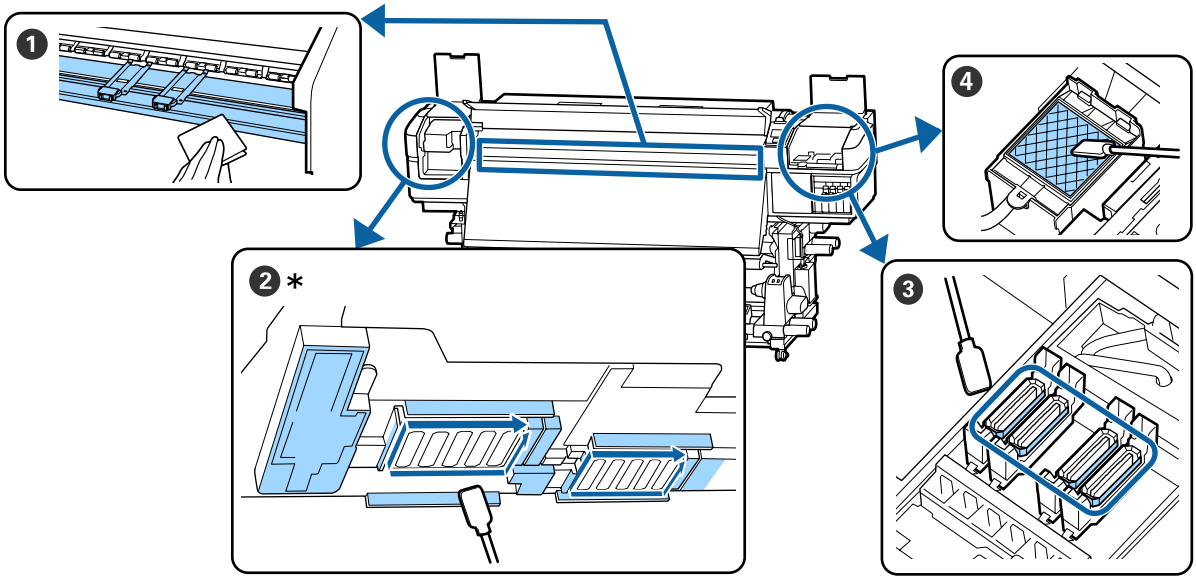

* Parempoolne prindipea ainult tootel SC-S40600 Series.

Tegemise aeg	Puhastatav komponent
Igapäevase töö alustamisel	❶ Trükisilindri soojendi ja kandja servaplaadid ☞ „Igapäevane puhastus" lk 60
Vähemalt kord kuus	❷ Prindipea ümbrus ❸ Korgid ❹ Loputuspadi (kui see on määrdunud) ☞ „Korrapärase puhastuse läbiviimine" lk 61 Selle protsessiga saate tutvuda video kaudu veebilehel YouTube. SC-S40600 Series Video Manual SC-S60600 Series Video Manual SC-S80600 Series Video Manual

Oluline:

Printer sisaldab täpsusinstrumente. Kui prindipea külge on kleepunud ebemed või tolm, siis vähendab see trükikvaliteeti.

Sõltuvalt keskkonnast ja kasutatavast kandjast tuleb puhastust läbi viia sagedamini.

Kulutarvikute asukohad ja asendamise ajakava

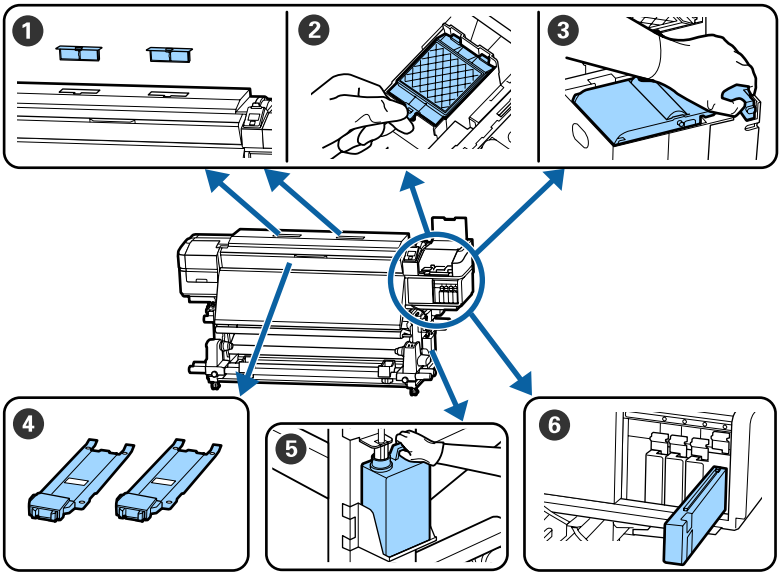

Tegemise aeg	Vahetatav komponent
Ettevalmistamise- ja asendamisteate kuvamisel juhtpaneeli ekraanile.	❶ Õhufiltrid ❷ Loputuspadi ❸ Puhasti „Kulutarvikute vahetamine" lk 71 ❺ Hoolduskonteiner „Tindijääkidest vabanemine" lk 69
Kui juhtpaneelil kuvatakse tindi otsalõppemise hoiatus, soovitame me tindikasseti(d) nii pea kui võimalik välja vahetada.	❻ Tindikassett „Vahetamine" lk 68
Kui plaadid on deformeerunud või kahjustatud.	❹ Kandja servaplaadid „Kandja servaplaatide vahetamine" lk 74

Muu hooldus

Tegemise aeg	Toiming
❏ Kord kolme nädala tagant ❏ Enne päeva toimingute alustamist (ainult WH/MS)*	Tindikassettide raputamine ☞ „Raputamine" lk 67
❏ Düüside ummistuste kontrollimisel ❏ Värvide ummistuste kontrollimisel ❏ Esineb horisontaaljooni või värvitoonide ebaühtlust (triipefekt)	Ummistunud pihustite kontrollimine ☞ „Ummistunud pihustite kontrollimine" lk 77
Kui düüsiummistuste otsimisel leitakse ummistus	Prindipea puhastus ☞ „Prindipea puhastus" lk 79
Juhul kui printerit pole kavas pikka aega kasutada (ja see on välja lülitatud)	Pre-Storage Maint. ☞ „Pikaajaline hoiundamine (hoiundamiseelne hooldus)" lk 81
(Ainult SC-S80600 Series) ❏ Kasutatava toontrükivärvuse muutmisel (WH <= => MS) ❏ 10 värviga režiim <= => 9 värviga režiim	Change Color Mode ☞ „Change Color Mode (ainult SC-S80600 Series)" lk 82
Kui rullide küljest tulev mustus jääb välja-trükkide külge	Surverullid ☞ „Surverullide puhastamine" lk 84
Kui printeri sisemusse on raske näha	Esikaane sisemus ☞ „Esikaane sisemuse puhastamine" lk 84
Kui juhtpaneelil kuvatakse õlitusteadet	Kaasas olnud määrdeaine määrimine kelguvardale ☞ „Kelguvardale määrde kandmine" lk 85

* SC-S80600 Series, kui valitud on 10 värviga režiim

Mida teil vaja läheb

Pange enne puhastamist ja asendamist valmis järgmised esemed.

Kui lisatud komponendid on täielikult kasutatud, ostke uued kulutarvikud.

Tindikassettide asendamisel või hoolduse läbi viimisel valmistage ette originaalosad.

☞ „Lisaseadmed ja kulumaterjalid” lk 115

Kui teie kindad on ära kulunud, siis valmistage ette kaubandusvõrgust saadaolevad nitriilkindad.

Kaitseprillid (turul müügil)
Kaitsevad teie silmi tindi ja tindi puhastaja eest.

Mask (turul müügil)
Kaitseb teie nina ja suud tindi ja tindi puhastaja eest.

Hoolduspakk (printeriga kaasas)
Üldiseks puhastamiseks.

Komplektis on järgmised esemed.

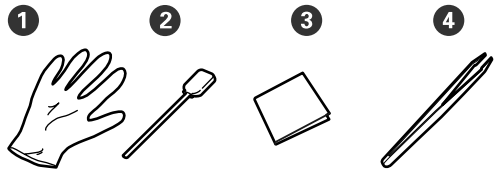

❶ Kindad (x12)

❷ Puhastuspulgad (x20)

❸ Puhastustampoonid (x100)

❹ Pintsetid (x1)

tindi puhastaja (printeriga kaasas)
Kasutage tindiplekkide pühkimisel.

Kasutusviis ☞ „Kasutage tindi puhastajat tindi puhastaja” lk 62

Metallalus (tarnitakse koos printeriga)

Kasutage eemaldatud kulutarvikute või tindi puhastaja printeriga kaasas olevasse anumasse panemisel.

> **Oluline:**
> *Kui kasutatud puhastuspulk vms pannakse otse printeri peale, võib see tindi puhastaja omaduste tõttu põhjustada deformatsiooni.*

Pehme lapp (kaubandusvõrgust saadaval)
Kasutage printeri sisemuse puhastamisel. Soovitame kasutada vahendit, mis tõenäoliselt ei tekita kiude ega staatilist elektrit.

Määrdekomplekt (printeriga kaasas)
Kasutage kelguvarda määrimisel.

Komplektis on järgmised esemed.

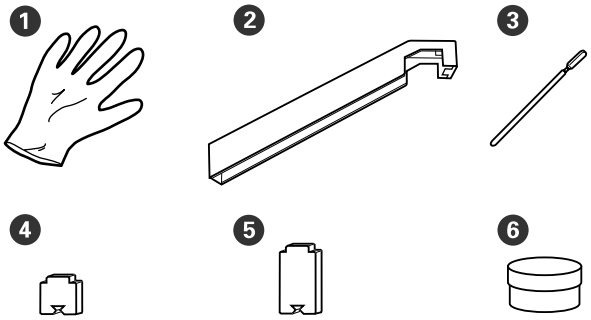

❶ Kindad (x16)

❷ Määrdevahend (x1)

❸ Puhastuspulgad (x8)

❹ Padi A (x16)

❺ Padi B (x16)

❺ Määre (x2)

Ettevaatusabinõud hooldusel

Osade puhastamisel ja asendamisel pöörake tähelepanu järgmistele punktidele.

Ettevaatust:

- *Hoidke tindikasette, puhastuskasetti Cleaning Cartridge (Puhastuskassett), tindi puhastajat tindi puhastaja, määret ja jääktinti lastele kättesaamatus kohas.*
- *Hoolduse ajal kandke isikukaitsevahendeid, nagu kaitseprillid, kindad ja mask. Kui tint, jääktint, tindi puhastaja tindi puhastaja või määre satuvad teie nahale, silmadesse või suhu, tehke toimige järgmiselt.*
  - *Kui vedelik läheb teie nahale, peske see viivitamatult rohke seebiveega maha. Nahaärrituse või nahavärvi muutuse korral pidage nõu arstiga.*
  - *Kui vedelik satub silma, loputage silmi kohe veega. Kui te sellest ettevaatusabinõust kinni ei pea, võib silmadesse valguda veri või tekkida kerge põletik. Kui probleem ei kao, pidage nõu arstiga.*
  - *Kui vedelik satub teile suhu, pidage viivitamatult nõu arstiga.*
  - *Vedeliku allaneelamise korral ärge sundige inimest oksendama, vaid pidage viivitamatult nõu arstiga. Kui inimest sunnitakse oksendama, võib vedelik sattuda hingetorru, mis võib olla ohtlik.*
- *Pärast jääktindipudeli Hoolduskonteiner vahetamist või tindi puhastaja tindi puhastajakasutamist peske ja loputage oma käsi põhjalikult.*

- Eemaldage kandja enne jätkamist printerist.
- Ärge kunagi puudutage rihmasid, montaažiplaate ega detaile, mida ei ole vaja puhastada. Kui te sellest ettevaatusabinõust kinni ei pea, võib see põhjustada printeri rikke või prindikvaliteeti halvendada.
- Kasutage ainult tarnitud või hoolduskomplektis olevaid puhastuspulki. Muud tüüpi kiude tekitavad pulgad kahjustavad prindipead.
- Kasutage alati värskeid puhastuspulki. Pulkade korduskasutamine võib plekkide eemaldamise muuta veelgi raskemaks.
- Ärge puudutage puhastuspulkade otsi. Teie kätelt pärinev õli võib prindipead kahjustada.
- Ärge kasutage vett ega alkoholi prindipea ja korkide ümbruse ning muu puhastamiseks. Tint hangub vee või alkoholiga segunedes.
- Puudutage enne töö alustamist metallist eset, et vabastada võimalik staatiline elekter.

Igapäevane puhastus

Kui ebemed, tolm või tint kleepub trükisilindri soojendaja või kandja servaplaatide külge, siis võib see põhjustada düüside ummistumist või tinditilkade moodustumist.

Selleks, et trükkimise kvaliteet säiliks optimaalsena, soovitame igal päeval enne töö alustamist puhastada.

Ettevaatust:

- *Soojendid ja kandja servaplaat võivad olla kuumad; pidage kinni kõigist asjakohastest ettevaatusabinõudest. Kui te ei pea kinni asjakohastest ettevaatusabinõudest, võite ennast põletada.*
- *Eesmise kaane avamisel olge ettevaatlik, et teie käed või sõrmed ei jääks selle vahele. Selle nõude eiramine võib põhjustada kehavigastusi.*

Oluline:

Ärge kasutage printeri sisemuse puhastamiseks tindi puhastaja. Selle nõude eiramine võib põhjustada detailide vigastusi.

1. Veenduge, et printer on välja lülitatud ja ekraan kustunud. Eemaldage toitejuhe vooluvõrgust.

   Ühendage mõlemad toitekaablid lahti.

Täiendava tindikuivatussüsteemi olemasolu korral tõmmake täiendava tindikuivatussüsteemi toitekaabel samuti kontaktist välja.

2 Laske printeril minut aega seista.

3 Avage esikaas.

4 Kastke pehme lapp vette, väänake see põhjalikult kuivaks ja pühkige maha trükisilindri soojendaja külge kleepunud tint, ebemed ja tolm.

Eemaldage hoolikalt aluse õnarusse kogunenud kiud ja tolm.

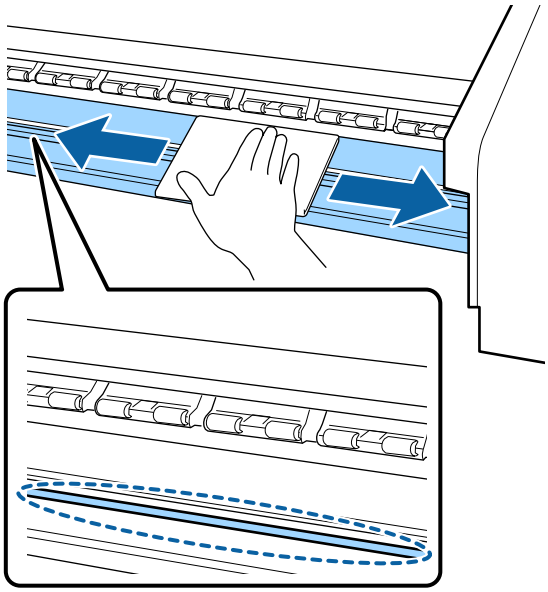

5 Kastke pehme lapp vette, väänake see põhjalikult kuivaks ja pühkige maha kandja servaplaatide külge kleepunud ebemed ja tolm.

Oluline:

Kui kasutatud on liimiga kandjat, pühkige liim maha lahjendatud neutraalse puhastusvahendiga. Kui jätkate printimist ja tagaosa külge on kleepunud liim, siis võib see vastu prindipead hõõruda.

Liimiga kandja kasutamisel, kui tint külge kinni jääb

Eemaldage kandja servaplaadid printeri küljest ja puhastage plaatide esi- ja tagakülge.

Kui plekid on eemaldatud, kinnitage plaadid kindlasti tagasi oma algpositsioonidele.

Kandja servaplaatide eemaldamine ja paigaldamine ☞ „Kandja servaplaatide vahetamine" lk 74

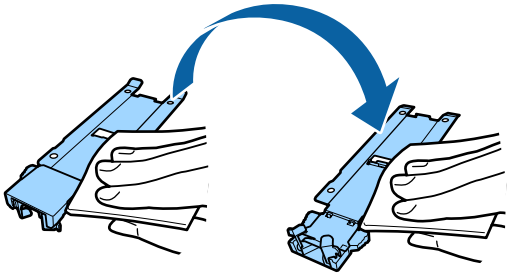

Korrapärase puhastuse läbiviimine

Puhastage osad etteantud järjekorras.

Prindipea liigutamine

↓

Prindipea ümbruse puhastamine

↓

Korkide ümbruse puhastamine

Oluline:

Juhtpaneeli ekraanil kuvatakse järgmine teade, kui puhastamist ei ole läbi viidud kuu aega. Kui juhtpaneelil näidatakse sellist teadet, siis viige puhastust läbi nii pea kui võimalik.

Press ☞ and perform Head Maintenance.

Kasutage tindi puhastajat tindi puhastaja

Kasutage tindi puhastajat tindi puhastaja ainult kasutusjuhendis mainitud osade puhastamiseks. Kui te kasutate tindi puhastaja muude printeri detailide puhastamiseks, võib see toodet kahjustada.

Enne selle protseduuri alustamist lugege kindlasti järgmist jaotist:

☞ „Ettevaatusabinõud hooldusel" lk 60

1 Pange tindi puhastaja kaasas olnud tops metallalusele ja kallake ligikaudu 10 ml tindi puhastaja topsi.

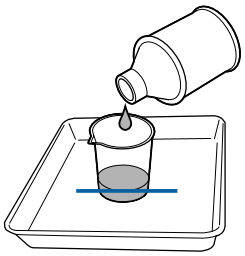

2 Niisutage puhastuspulka tindi puhastaja.

Ärge laske tindi puhastaja puhastuspulgalt tilkuda.

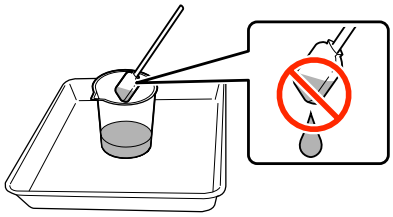

Puhastustampooni niisutamisel tindi puhastaja kasutage topsi valatud tindi puhastaja.

Oluline:

- *Ärge kasutage tindi puhastaja uuesti. Saastunud tindi puhastaja kasutamine süvendab määrdumist.*
- *Kasutatud tindi puhastaja, puhastuspulk ja puhastustampoonid on tööstusjäätmed. Vabanege nendest sama moodi, nagu jääktindist.*
  ☞ *„Kasutatud kulutarvikute kõrvaldamine" lk 77*
- *Hoiundage tindi puhastaja toatemperatuuril otsese päikesevalguse eest kaitstult.*
- *Pärast tindi puhastaja kasutamist sulgege kindlasti esmalt sisekork ja seejärel väliskork. Kui neid korke kindlalt ei suleta, võib esineda leket või tindi puhastaja lendumist.*

Prindipea liigutamine

Käesolev osa kirjeldab seda, kuidas prindipead puhastusasendisse liigutada.

Oluline:

Prindipea paigutamisel järgige kindlasti alltoodud samme. Prindipea käsitsi liigutamine võib põhjustada rikke.

Alljärgnevates seadistustes kasutatavad nupud

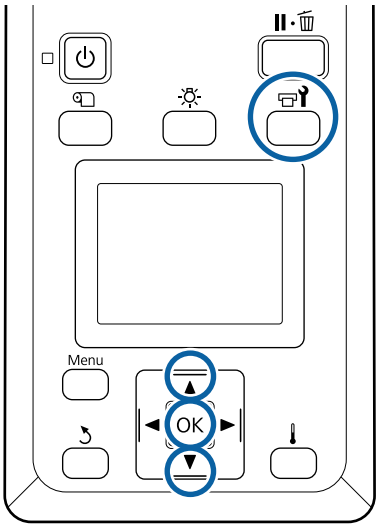

1 Kontrollige, kas printer töötab ja vajutage nuppu ☞.

Kuvatakse menüü Maintenance.

2 Kasutage nuppe ▼/▲, et valida **Head Maintenance**, ja vajutage nuppu OK.

3 Kasutage nuppe ▼/▲, et valida **Regular Cleaning** ning seejärel vajutage nuppu OK.

Prindipea liigub puhastamisasendisse.

Märkus:
Sumisti teeb häält 10 minutit pärast prindipea liigutamist (vaikesäte). Vajutage nuppu OK, *et puhastustoimingut jätkata. Pärast 10 minuti möödumist teeb sumisti uuesti häält.*

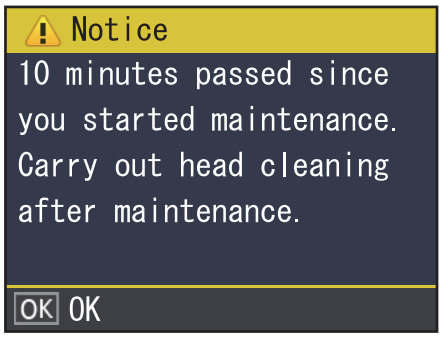

Prindipea ümbruse puhastamine

Kui märkate tindiklompe, kiude või tolmu prindipea ümbruses puhastage ala järgnevalt.

Tootel SC-S80600 Series/SC-S60600 Series on kaks prindipead. Puhastage mõlema prindipea ümbrus.

Enne selle protseduuri alustamist lugege kindlasti järgmist jaotist:

☞ „Ettevaatusabinõud hooldusel” lk 60

1 Kui prindipea on liikunud printeri vasakusse otsa, avage vasakpoolne hoolduskaas.

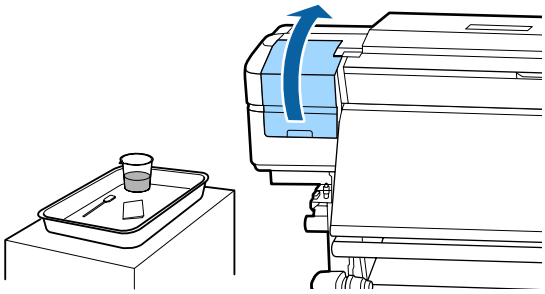

2 Niisutage puhastuspulka tindi puhastaja.

Kasutage uut puhastuspulka tindi puhastaja.

☞ „Kasutage tindi puhastajat tindi puhastaja” lk 62

Oluline:

- *Loputage puhastuspulka iga sammu juures tindi puhastaja.*
- *Pärast tindiklombi puhastuspulgaga eemaldamist pühkige puhtaks puhastustampooniga.*

3 Pühkige nooltega tähistatud osade küljest ära sinna kleepunud tint, ebemed ja tolm.

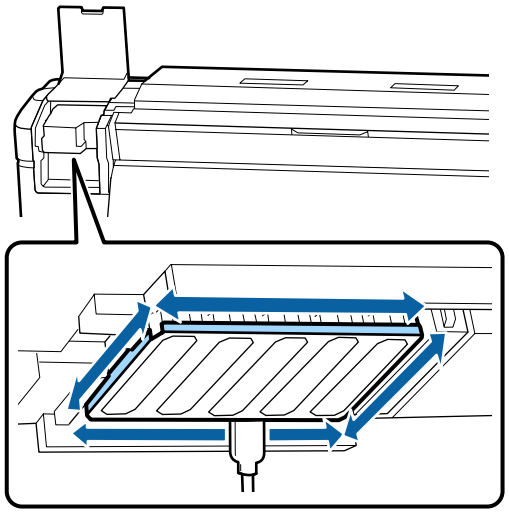

4 Pühkige ära sinna kleepunud tint, ebemed ja tolm sellistelt osadelt, mis on tähistatud ▭.

Parempoolne prindipea ainult tootel SC-S40600 Series.

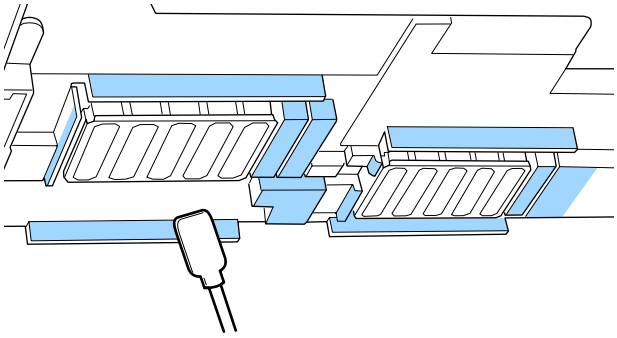

5 Pühkige ära sinna kleepunud tint, ebemed ja tolm sellistelt osadelt, mis on tähistatud ▭.

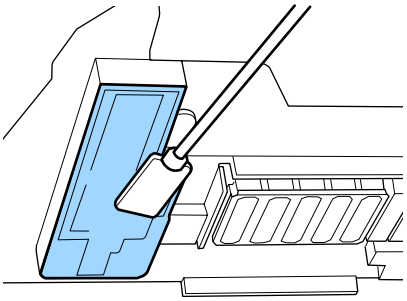

6 Sulgege vasak hoolduskaas.

Korkide ümbruse puhastamine

Enne selle protseduuri alustamist lugege kindlasti järgmist jaotist:

☞ „Ettevaatusabinõud hooldusel" lk 60

Korkide puhastamine

1 Avage parempoolne hoolduskaas.

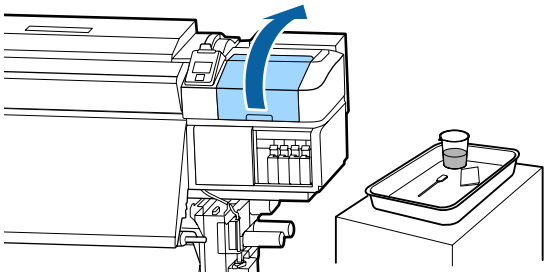

2 Niisutage puhastuspulka tindi puhastaja.

☞ „Kasutage tindi puhastajat tindi puhastaja" lk 62

3 Hoidke puhastuspulka maaga paralleelselt ja puhastage korkide välisservasid.

Tootel SC-S80600 Series/SC-S60600 Series on korkide jaoks kaks plokki. Puhastage kõik korgid.

Oluline:

Ärge suruge puhastuspulga ega pintsettidega tugevalt korgi servadele või seda ümbritsevale alale ega puudutage korgi sisekülge. Nii võite detaili vigastada ning korki ei saa enam korralikult sulgeda.

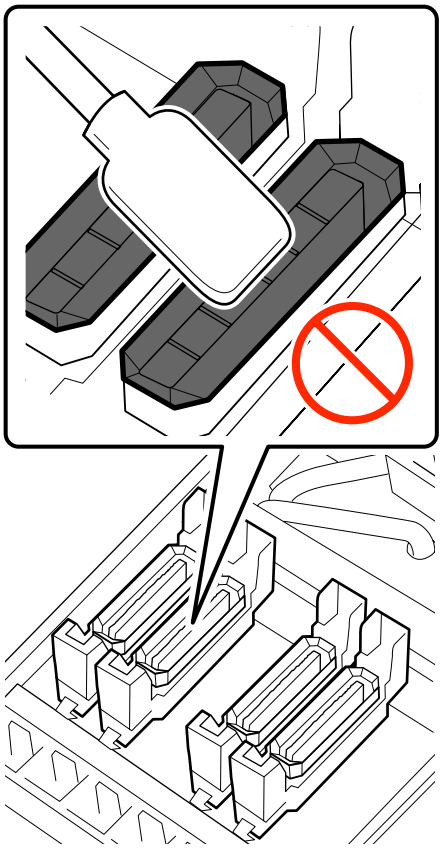

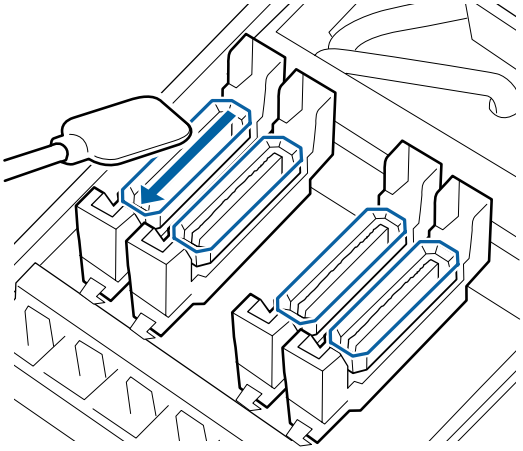

4 Hoidke puhastuspulka risti ja puhastage korke väljast.

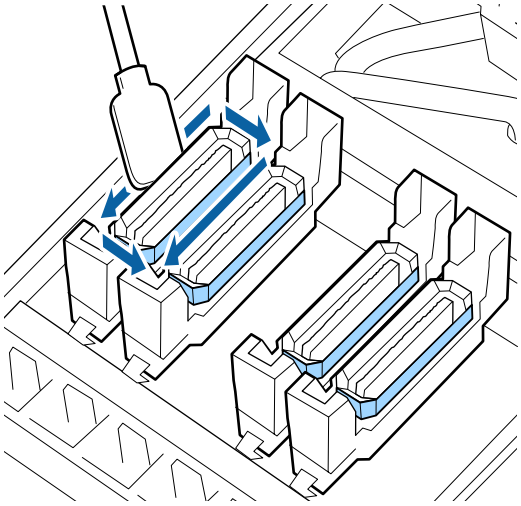

Korkide puhastamisel olulised punktid
Tehke korkide puhastamisel märge järgnevate punktide ette.

- ❏ Kas tint on kleepunud korgi ees ja taga oleva juhikute osale?

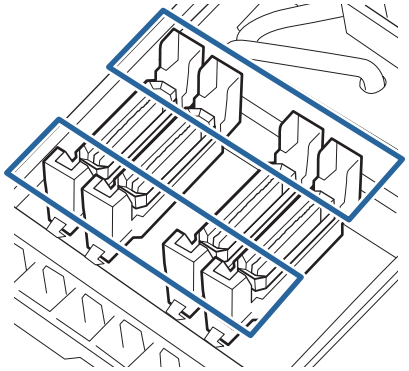

- ❏ Kas juhikute osale on kleepunud tindikile?
- ❏ Kas korgi sisemuse külge on kleepunud ebemeid?
- ❏ Kas loputuspadja külge on kleepunud ebemeid?

Kui need puhastamist ei vaja, siis on toiming lõppenud.

☞ „Puhastamise lõpetamine” lk 67

Kui need vajavad puhastamist, siis tutvuge järgnevate osadega ja viige läbi puhastus.

Kui tint kleepub juhikute osale

1 Niisutage puhastuspulka tindi puhastaja.

☞ „Kasutage tindi puhastajat tindi puhastaja” lk 62

2 Kandke juhikute osale tindi puhastaja ning pühkige see ära.

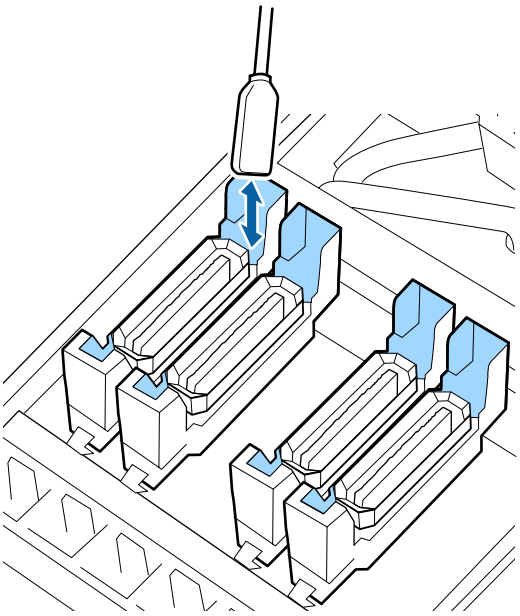

Kui ühtegi teist osa pole vaja puhastada, siis minge edasi järgmise alajaotuse juurde.

☞ „Puhastamise lõpetamine” lk 67

Kui juhikute osale tekib tindikile

Kui kiletaoliselt kleepunud tinti ei saa puhastuspulgaga täielikult eemaldada, eemaldage see pintsettidega.

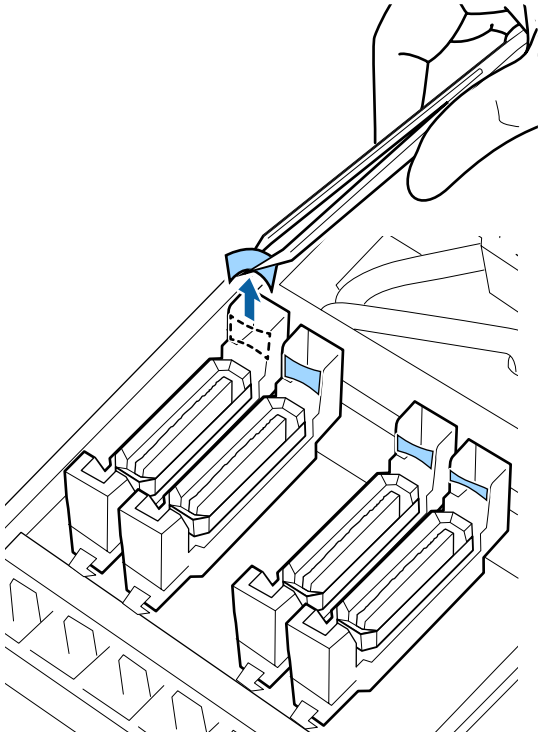

Kui ühtegi teist osa pole vaja puhastada, siis minge edasi järgmise alajaotuse juurde.

☞ „Puhastamise lõpetamine” lk 67

Kui korgil on kiude või tolmu

Eemaldage puhastuspulga otsa või pintsettide abil.

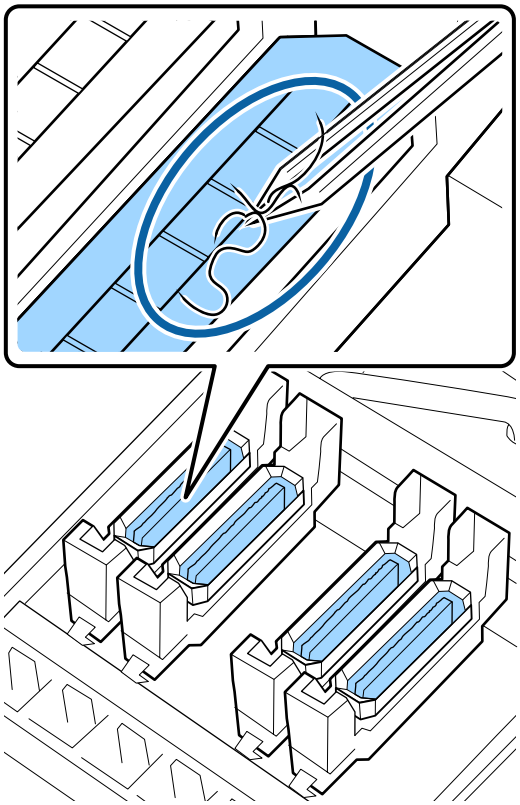

Kui ühtegi teist osa pole vaja puhastada, siis minge edasi järgmise alajaotuse juurde.

☞ „Puhastamise lõpetamine” lk 67

Kui loputuspadja külge on kleepunud ebemed

Pühkige puhastuspulga otsaga ebemed ja tolm ära.

> **Oluline:**
> *Ärge vigastage pealispinna metallist osa. Selle vigastamine võib kahjustada prindipead.*

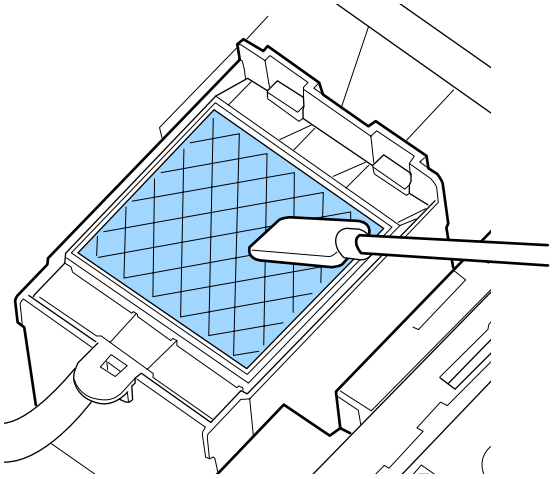

Kui ühtegi teist osa pole vaja puhastada, siis minge edasi järgmise alajaotuse juurde.

☞ „Puhastamise lõpetamine” lk 67

Puhastamise lõpetamine

Pärast puhastamist sulgege parem hoolduskaas ja vajutage nuppu OK.

Menüüd suletakse, kui prindipea naaseb oma normaalasendisse.

Väljatrükkide pidevaks tegemiseks viige läbi Nozzle Check.

☞ „Düüside kontrollmustrite printimine” lk 78

Kasutatud tindi puhastaja, puhastuspulga ja puhasruumi puhastuslappide ära viskamine
☞ „Kasutatud kulutarvikute kõrvaldamine” lk 77

Tindikassettide raputamine ja vahetamine

Raputamine

Raputamise aeg ja sagedus

> **Oluline:**
> *Tindi omaduste tõttu kipuvad selle printeri tindikassetid sadestuma (komponendid settivad vedeliku põhja). Tindi settimise korral muutub tint ebaühtlaseks ja düüsid ummistuvad.*
>
> *Raputage uut tindikassetti enne selle paigaldamist. Pärast printerisse paigaldamist, võtke see aeg-ajalt välja ja raputage seda.*

❏ Asendamisel
Eemaldage uus tindikassett pakendist ja raputage kassetti põhjalikult.
Raputamiste arv sõltub tindi värvist.

OR, WH, MS	Umbes 50 korda 15 sekundi jooksul
Muud värvid peale OR, WH, MS	Umbes 15 korda 5 sekundi jooksul

❏ Enne igapäevase printimise alustamist (ainult WH/MS)
WH ja MS kipuvad settima rohkem kui teised värvid.
Enne igapäevase printimise töö alustamist eemaldage tindikassett ja seejärel raputage seda nii palju, kui on kirjas allpool.

Umbes 15 korda 5 sekundi jooksul

Kui kassetti pole raputatud vähemalt 24 tunni jooksul, kuvatakse järgmine sõnum. Selle sõnumi ilmnemisel eemaldage koha tindikassett ja raputage seda.

Remove and shake MS/WH ink cartridge(s).

❏ Kord iga kolme nädala jooksul (kõik värvid välja arvatud WH/MS)
Isegi pärast printerisse paigaldamist, võtke see aeg-ajalt välja ja raputage seda.

Umbes 15 korda 5 sekundi jooksul

Raputamismeetod

1 Veenduga, et printer on sisse lülitatud ja seejärel eemaldage tindikassett.

Kasseti vahetamisel eemaldage uus kassett kotist.

2 Hoidke kassetti horisontaalselt ja raputage seda umbes 5 sekundi jooksul 15 korda mõlemas suunas umbes 5 cm.

OR, WH, või MS korral raputage vaid vahetamise ajal korralikult umbes 50 korda 15 sekundi jooksul.

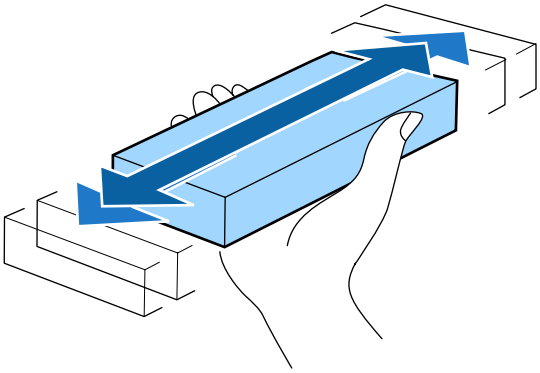

Vahetamine

Kui juhtpaneelil kuvatakse tindi otsalõppemise hoiatus, vahetage tindikassetid esimesel võimalusel. Kui üks paigaldatud tindikassettidest tühjaks saab, ei ole enam võimalik printida.

Oluline:

Kui kasutate WH-/MS-tinte ja kuvatakse sõnum ***Ink Cartridge Expended****, vahetage viivitamatult kassett uue vastu.*

Kui printer jäetakse seisma nii, et sellel kuvatakse allesjäänud tindi hoiatus, võib prindipea või mõni teine osa kahjustuda.

Kui tindikassett saab printimise ajal tühjaks, saate te printimist jätkata pärast tindikasseti väljavahetamist. Prinditöö ajal tindikasseti väljavahetamisel võite te aga kuivamistingimustest olenevalt panna tähele värvierinevust.

Järgnevalt on kirjeldatud, kuidas vahetada tindikassette ja puhastuskassetti Cleaning Cartridge (Puhastuskassett).

Oluline:

Epson soovitab kasutada originaalseid Epsoni tindikassette. Epson ei saa tagada mitteoriginaalse tindi kvaliteeti ega usaldusväärsust. Mitteoriginaalse tindi kasutamine võib põhjustada Epsoni garantiiga katmata kahjustusi ning tingida teatud puhkudel printeri ebaühtlast toimimist. Mitteoriginaalse tindi taset puudutavat teavet ei pruugita kuvada ning mitteoriginaalse tindi kasutamine jäädvustatakse teenindustoes võimaliku kasutamise jaoks.

1 Veenduge, et printer on sisse lülitatud.

2 Tõstke üles selle kasseti lukustushoob, mida te vahetada soovite.

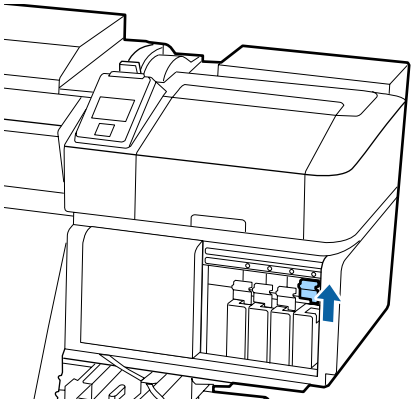

3 Sisestage sõrm kasseti peal olevasse lohku ja tõmmake kassetti otse enda poole.

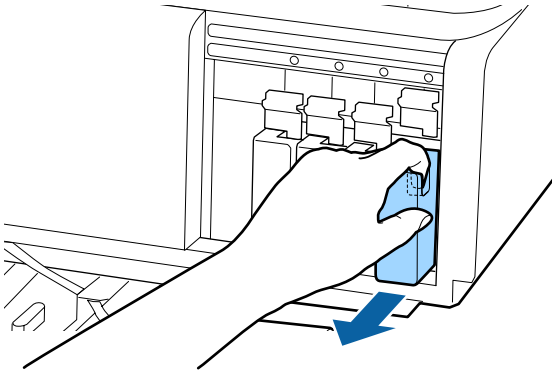

> **Oluline:**
> *Eemaldatud tindikassettidel võib tindi pealevooluava ümbruses olla tinti, nii et olge kassette eemaldades tähelepanelikud, et tint ümbritsevatele aladele ei satuks.*

4 Hoidke kassetti horisontaalselt ja raputage seda 5 sekundi jooksul 15 korda mõlemas suunas umbes 5 cm.

OR, WH või MS korral raputage seda vaid vahetamise ajal korralikult umbes 50 korda 15 sekundi jooksul.

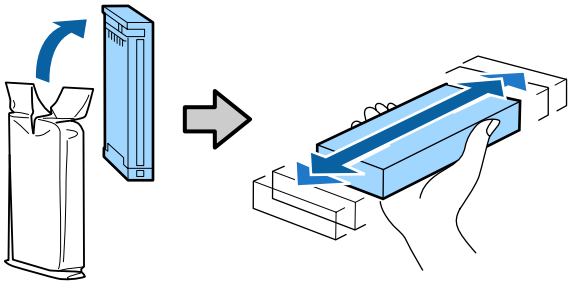

5 Sobitage kasseti värv kokku printeril oleva sildi värviga ja sisestage.

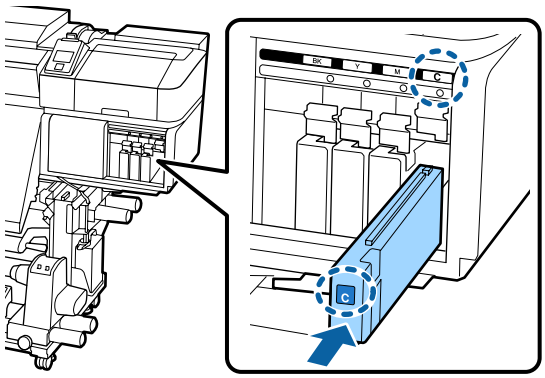

6 Langetage lukustushooba, et lukusti kinni läheks.

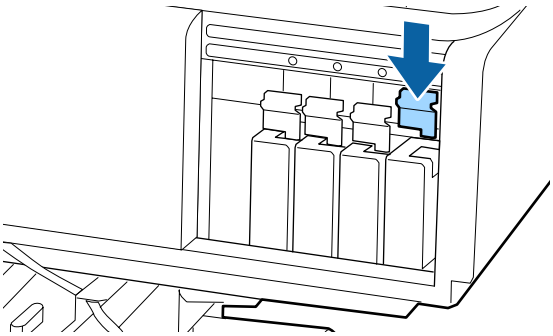

Korrake teiste tindikassettide vahetamiseks samme 2 kuni 6.

> **Oluline:**
> *Paigaldage kõik tindikassetid igasse pessa. Te ei saa printida, kui mõni pesa on tühi.*

Kõrvaldamine ☞ „Kasutatud kulutarvikute kõrvaldamine” lk 77

Tindijääkidest vabanemine

Ette valmistamise ja vahetamise ajastamine

Juhul kui kuvatakse sõnum Prepare empty waste ink bottle.
Valmistage ette uus jääktindipudel Hoolduskonteiner niipea kui võimalik.

Kui soovite jääktindipudeli Hoolduskonteinerselles etapis öösel töötamise pärast või muudel põhjustel ära vahetada, siis valige häälestusmenüüst **Replace Ink Bottle** ja seejärel asendage pudel. Kui vahetate pudeli ilma valikut **Replace Ink Bottle** tegemata, ei hakka jääktindi loendur korralikult tööle.

Hooldusmenüü ☞ „Menüü Maintenance” lk 102

Jääktindi loendur ☞ „Jääktindi loendur” lk 70

Oluline:

Kui printer prindib või viib läbi allnäidatud toiminguid, ärge eemaldage jääktindipudelit Hoolduskonteiner, kui seda ei nõua ekraanile ilmuvad juhised. Selle ettevaatusabinõu eiramine võib põhjustada tindilekke.

- ❏ *Prindipea puhastus*
- ❏ *Head Washing*
- ❏ *Pre-Storage Maint.*

Kuvatakse teade Replace waste ink bottle and press OK.

Asendage jääktindipudel Hoolduskonteinerkohe uue pudeliga.

Vahetamine ☞ „Hoolduskonteiner vahetamine" lk 70

Jääktindi loendur

Printer jälgib tindijäägi loendurit ja kuvab teate, kui see jõuab hoiatustasemeni. Kui järgite sõnumi juhendeid (**Replace waste ink bottle and press OK.**) ja asendate jääktindipudeli Hoolduskonteiner uuega, tühjeneb loendur automaatselt.

Kui soovite jääktindipudeli välja vahetada enne teate kuvamist, siis valige häälestusmenüüst funktsioon **Replace Ink Bottle**.

Hooldusmenüü ☞ „Menüü Maintenance" lk 102

Oluline:

Kui vahetate jääktindipudeli Hoolduskonteiner välja enne, kui saate sellekohase teate, siis nullige alati jääktindi loendur. Vastasel juhul näidatakse jääktindipudeli Hoolduskonteiner asendusintervalli alates järgmisest teatest valesti.

Hoolduskonteiner vahetamine

Järgige osade vahetamiseks alljärgnevat protseduuri.

Enne selle protseduuri alustamist lugege kindlasti järgmist jaotist:

☞ „Ettevaatusabinõud hooldusel" lk 60

1 Eemaldage jääktindipudel Hoolduskonteiner jääktindipudeli Hoolduskonteiner hoidikust.

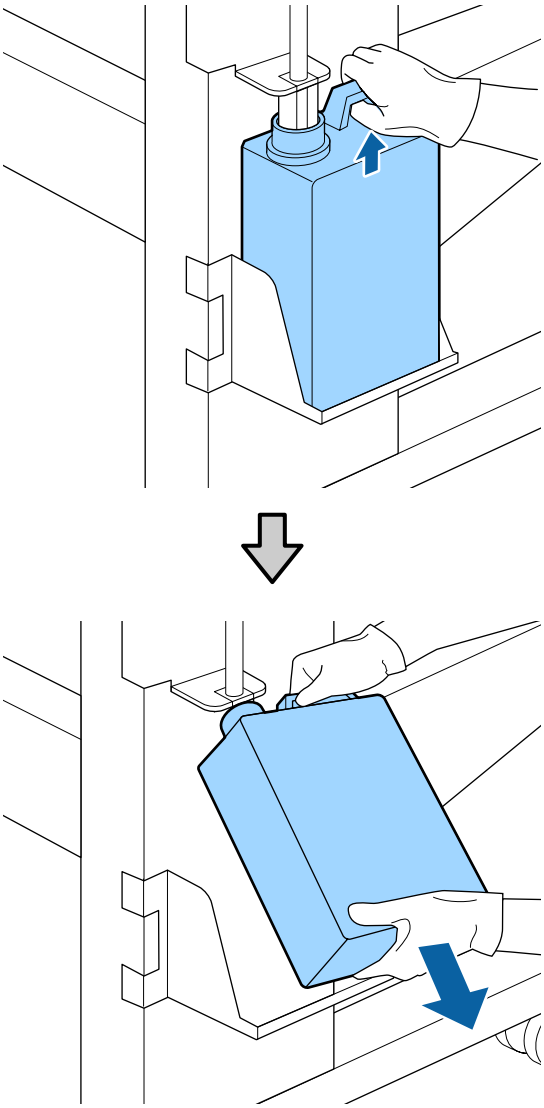

2 Sisestage jääktindi toru uue jääktindipudeli Hoolduskonteiner avasse ning asetage jääktindipudel Hoolduskonteiner hoidikusse.

Sulgege kasutatud jääktindipudel Hoolduskonteiner tihedalt.

> **Oluline:**
> *Teil läheb jääktindipudeli Hoolduskonteiner kaant jääktindi äraviskamisel tarvis. Hoidke kaant turvalises kohas; ärge visake seda ära.*

3 Vajutage nuppu OK.

4 Kontrollige uuesti, et uus jääktindipudel Hoolduskonteiner oleks korrektselt paigaldatud ning vajutage seejärel nuppu OK, et nullida jääktindi loendur.

> **Oluline:**
> *Kontrollige kindlasti, et jääktindi toru on sisestatud hoolduskonteineri avasse. Tint voolab ümbritsevale alale, kui toru ei ole pudelisse sisestatud.*

Jätke jääktint äraviskamiseks jääktindipudelisse Hoolduskonteiner; ärge valage seda ümber teise konteinerisse.

Vabanemine kasutatud jääktindist ja jääktindipudelist Hoolduskonteiner ☞ „Kõrvaldamine” lk 77

Kulutarvikute vahetamine

Ette valmistamise ja vahetamise ajastamine

Kui kuvatakse teade „Maintenance parts are nearing end of life.”
Valmistage niipea kui võimalik ette uus kulutarvikute komplekt Maintenance Parts Kit (Kulutarvikute komplekt).

Kui soovite tarvikuid selles etapis öösel töötamise pärast või muudel põhjustel ära vahetada, siis valige häälestusmenüüst **Replace Parts** ja seejärel asendage tarvikud. Kui vahetate tarvikud ilma valikut **Replace Parts** tegemata, ei hakka kulutarvikute loendur korralikult tööle.

Hooldusmenüü ☞ „Menüü Maintenance” lk 102

Oluline:

Hooldusloendur
Printer peab hooldusloenduri abil arvet tarvikute kulumise üle ja kuvab teate, kui loendur jõuab hoiatustasemeni.

*Kui asendate tarvikud siis, kui kuvatakse teade „**Replace Parts**" nullitakse loendur automaatselt.*

*Kui soovite tarvikuid vahetada enne teate kuvamist, siis valige häälestusmenüüst funktsioon **Replace Parts**.*

Hooldusmenüü *„Menüü Maintenance" lk 102*

Kui kuvatakse teade „Replace Parts"
Vahetage kõik kulutarvikute komplektis Maintenance Parts Kit (Kulutarvikute komplekt) sisalduvad osad. Kui osasid ära ei vahetata, siis ei ole võimalik printida.

Kasutage kindlasti konkreetse printeri kulutarvikute komplekti Maintenance Parts Kit (Kulutarvikute komplekt).

„Lisaseadmed ja kulumaterjalid" lk 115

Maintenance Parts Kit (Kulutarvikute komplekt) sisaldab järgnevaid osi. Vahetage kõik kulutarvikud üheaegselt.

- Puhasti (x1)
- Loputuspadi (x1)
- Õhufiltrid (x2)

Enne selle protseduuri alustamist lugege kindlasti järgmist jaotist:

„Ettevaatusabinõud hooldusel" lk 60

Kulutarvikute vahetamine

1. Teate kuvamisel vajutage nuppu OK.

2. Kui prindipea on liikunud printeri vasakusse otsa, avage parempoolne hoolduskaas.

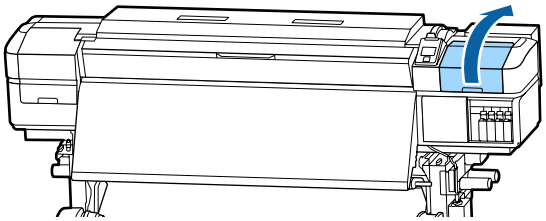

3. Asetage sõrmed puhasti tagaosa peal olevasse soonde ja kallutage seda veidi ettepoole.

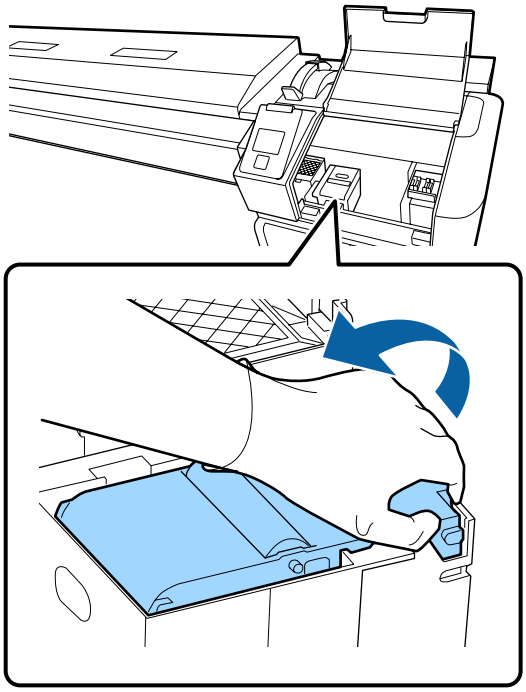

4. Haarake külgedest ja tõmmake seda välja tõstmiseks otse üles.

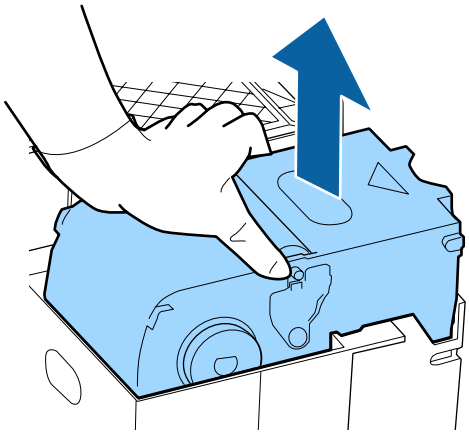

5 Selleks, et ümbruskonda tindiga mitte ära määrida, keerake kasutatud puhasti uue puhastiga kaasas olevasse pakendisse.

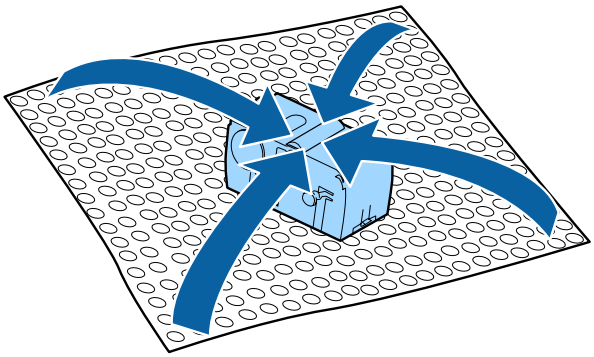

6 Sisestage uus puhasti.

Asetage kinnituskohale ja suruge peale, kuni kuulete klõpsatust.

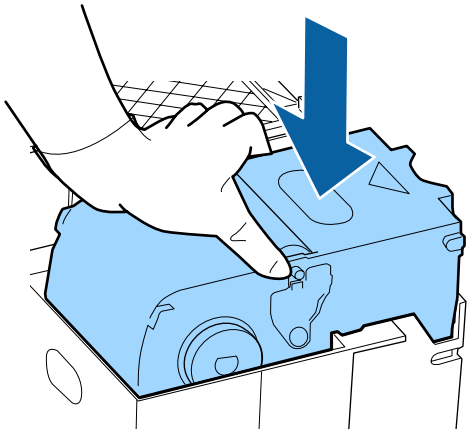

7 Pärast puhasti vahetamist vajutage nuppu OK.

8 Tõstke loputuspadjal olev lapats üles ja võtke loputuspadi välja.

Asetage välja võetud loputuspadi metallresti peale, et tint ei kleepuks millegi külge kinni.

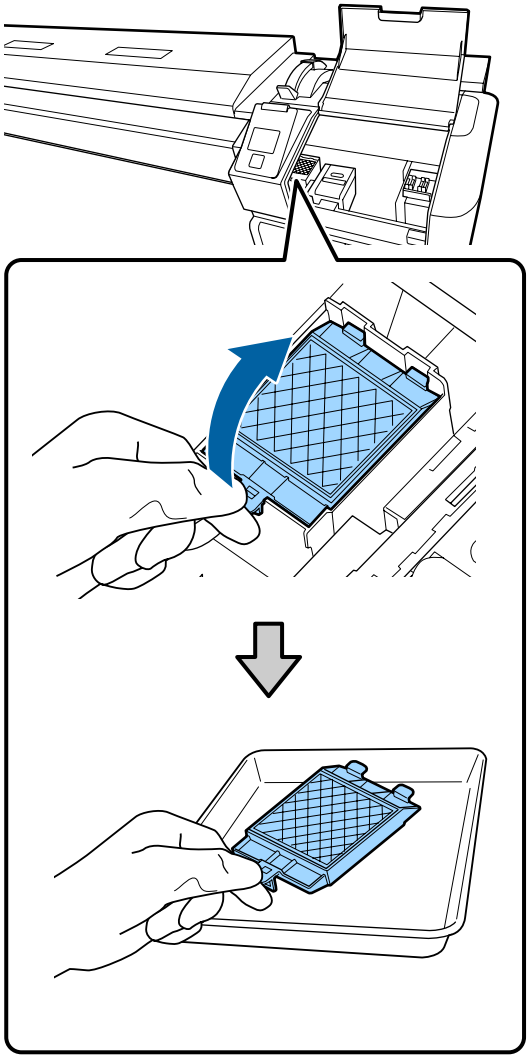

Oluline:

Jätke kasutatud loputuspadi, mis on eemaldatud, kuni äraviskamiseni metallalusele. Kui selline komponent asetatakse otse printeri peale, võib see jätta plekke, mida on tindi omaduste tõttu raske eemaldada.

9 Sisestage loputuspadja kaks konksu printeri piludesse ja suruge lapatsit alla, kuni padi klõpsuga oma kohale kinnitub.

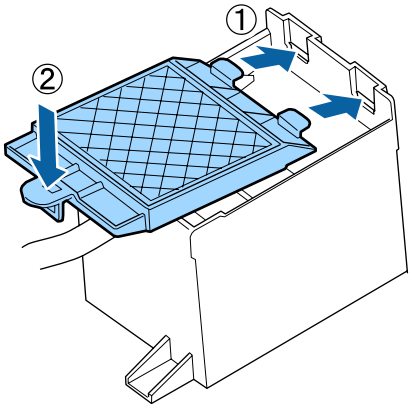

10 Pärast loputuspadja vahetamist vajutage nuppu OK.

11 Võtke mõlemad uued õhufiltrid pakendist välja.

12 Haarake õhufiltritest kinni ja tõmmake need otse välja.

Asendage mõlemad õhufiltrid.

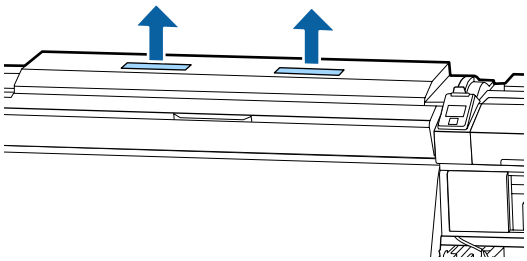

13 Pange eemaldatud õhufiltrid pakendi sisse, mis sisaldas uusi õhufiltreid.

14 Sisestage uued õhufiltrid.

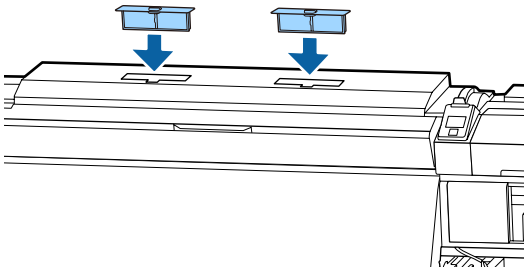

15 Kontrollige, et õhufiltrid oleksid paigaldatud ning vajutage seejärel nuppu OK.

> **Oluline:**
>
> *Õhufiltrid tuleb kindlasti paigaldada.*
>
> *Kui printerit kasutatakse ilma õhufiltriteta, siis võivad andurid udu tõttu halvemini töötada, mis viib trüki ebaühtluseni, ja printer võib tõrkuda.*

16 Sulgege hoolduskaas ning vajutage seejärel nuppu OK.

17 Ekraanil kuvatakse kinnitusteade. Kontrollige teate sisu, valige **Yes** ning vajutage seejärel nuppu OK.

Kasutatud kulutarvikutest vabanemine

☞ „Kõrvaldamine” lk 77

Kandja servaplaatide vahetamine

Kui printeriga kaasas olevad kandja servaplaadid deformeeruvad või saavad kahjustada, vahetage need tingimata uute vastu välja.

Printeriga kaasas olevad kandja servaplaadid

☞ „Lisaseadmed ja kulumaterjalid” lk 115

> **Oluline:**
>
> *Kui deformeerunud või kahjustatud kandja servaplaadi kasutamist jätkatakse, võib see kahjustada prindipead.*

Vahetamine

1 Eemaldage kandja ning lülitage printer välja. Kontrollige, et kuvar oleks välja lülitunud, ning seejärel ühendage toitekaabel seinakontaktist lahti.

☞ „Vastuvõturulli eemaldamine” lk 42

Ühendage mõlemad toitekaablid lahti.

Täiendava tindikuivatussüsteemi olemasolu korral tõmmake täiendava tindikuivatussüsteemi toitekaabel samuti kontaktist välja.

2 Jätke printer hetkeks seisma ning avage seejärel vasakpoolne hoolduskaas ning esikaas.

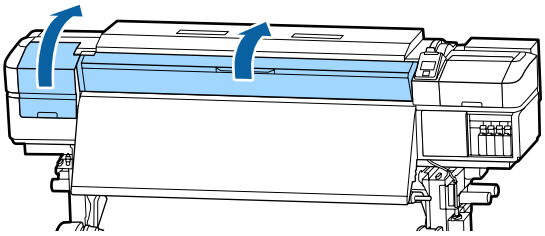

3 Hoidke mõlemalt küljelt kandja servaplaati sakkidest ja liigutage plaat selle eemaldamiseks pressplaadi vasakusse serva.

Kandja parema servaplaadi vahetamisel eemaldage kõigepealt vasak ja seejärel parem pool.

> **Oluline:**
> *Eemaldage kandja servaplaat kindlasti pressplaadi vasakust äärest. Kui plaat eemaldatakse paremast äärest, kukub see printeri sisse ja põhjustab talitlushäireid.*

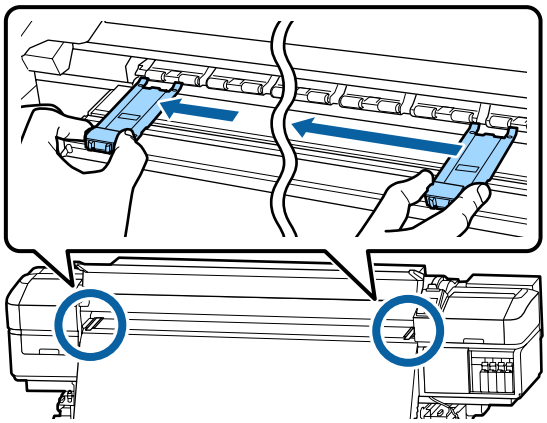

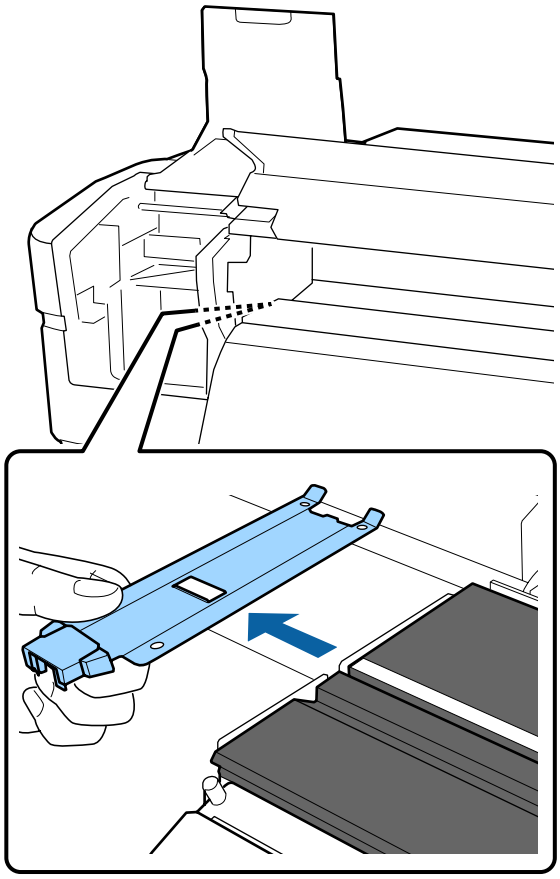

4 Sisestage uus kandja servaplaat pressplaadi vasakusse äärde.

> **Oluline:**
> *Kandja servaplaate ei ole võimalik kinnitada paremast äärest.*

Plaadi sisestamisel pidage silmas kahte alljärgnevat asjaolu.

(1) Joondage pressplaadi valge joon joonega kand- ja servaplaadil.

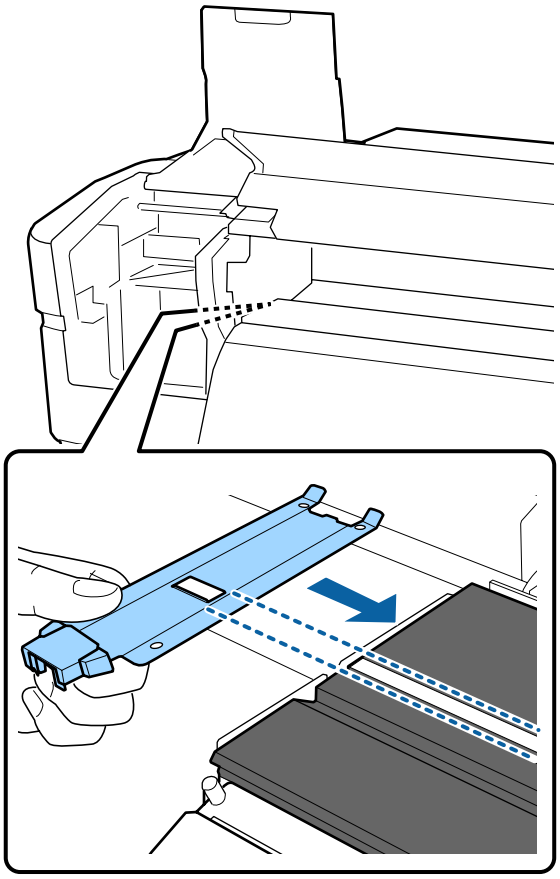

(2) Vajutage metallplaadi ülemist otsa vastu pressplaati ning kinnitage haakuvad osad pressplaadi esinurga külge.

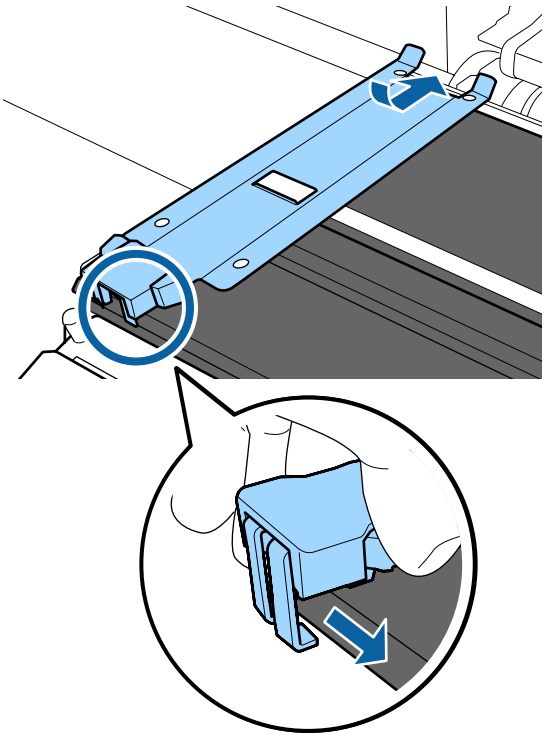

5 Kontrollige, et kolm haakuvat osa kandja servaplaadi tagumisel serval oleksid allnäidatud viisil kindlalt kinnitatud, jätmata vahet pressplaadi ja kandja servaplaadi vahele.

① Konks otsa sisse: pressplaadi nurgad

② Konks kandilise augu tagumise serva külge: soon valge joone ees

③ Konks lapatsi tagumise serva külge: pressplaadi esinurk

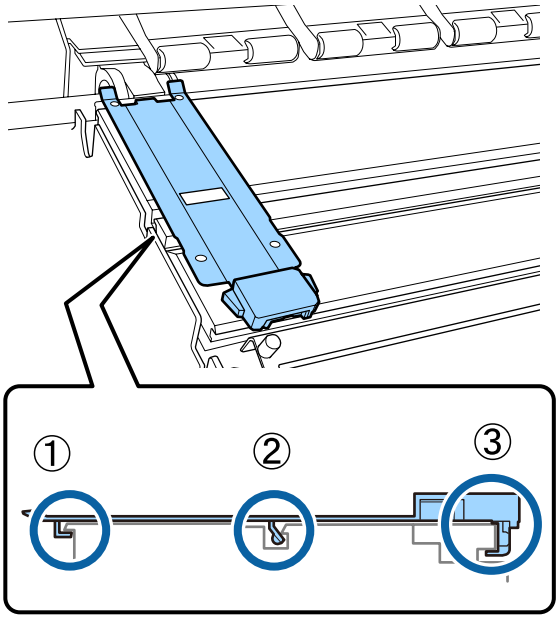

Oluline:

Kui haakuvad osad ei paikne õiges kohas, minge tagasi sammu 3 juurde, et need uuesti kinnitada. Muidu võib prindipea kahjustada saada.

6 Hoidke mõlemat kandja servaplaati mõlemalt küljelt sakkidest ja liigutage mõlemad plaadid vastavalt pressplaadi vasakusse ja paremasse serva.

Saki lahtilaskmisel fikseerub kandja servaplaat kohale.

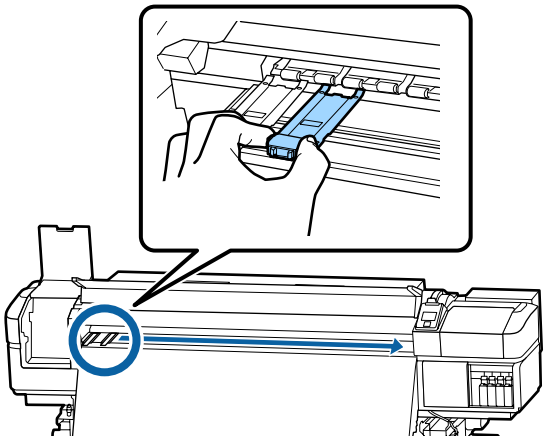

7 Sulgege vasak hoolduskaas ja esikaas.

Kasutatud kulutarvikute kõrvaldamine

Kõrvaldamine

Järgmised tindiga määrdunud kasutatud osad liigitatakse tööstuslike jäätmete alla.

- ❏ Puhastuspulk
- ❏ Puhastustampoon
- ❏ Tindi puhastaja
- ❏ Jääktint
- ❏ Hoolduskonteiner
- ❏ Puhasti
- ❏ Loputuspadi
- ❏ Õhufilter
- ❏ Kandja pärast printimist

Kõrvaldage jäätmed vastavalt kohalikele seadustele ja eeskirjadele. Nendest vabanemiseks võite näiteks sõlmida lepingu tööstusjäätmeid käitleva ettevõttega. Sellisel juhul esitage tööstusjäätmeid käitlevale ettevõttele „Ohutussertifikaat”.

Laadige see alla oma kohalikult Epsoni veebisaidilt.

Ummistunud pihustite kontrollimine

Me soovitame teil kvaliteetsete tulemuste tagamiseks kontrollida düüside ummistumist iga kord, kui te prindite.

Võimalused ummistuste kontrollimiseks

Ummistusi on võimalik tuvastada kolmel viisil.

Nõudel düüsimuster
Kui soovite enne printimist kontrollida, et ei oleks ummistusi või triipe ega ebaühtlusi printimisel, printige välja düüside kontrollmuster. Vaadelge trükitud düüside kontrollmustrit, et veenduda, kas düüsid on ummistunud.

Lisateabe saamiseks vaadake järgnevat.

☞ „Düüside kontrollmustrite printimine” lk 78

Olenevalt kasutatava kandja laiusest, saate kandjat kokku hoida, kui prindite uusi kontrollmustreid juba prinditud kontrollmustri kõrvale.

- ❏ Kui laius on 51 tolli või rohkem, aga vähem kui 64 tolli, saab kõrvuti printida kuni kolm mustrit (vasakule, keskele ja paremale).
- ❏ Kui laius on 34 tolli või rohkem, aga vähem kui 51 tolli, saab kõrvuti printida kuni kaks mustrit (vasakule ja paremale).
- ❏ Mustreid ei ole võimalik kõrvuti printida, kui kandja laius on vähem kui 34 tolli või kui **Media Size Check** on olekus **OFF**.

Btw Pages Nozzle Check — Auto Nozzle Check
See funktsioon on kasulik, kui soovite pideva printimise ajal düüsi automaatselt kontrollida.

Kui kindlaks määratud arv lehekülgi on välja prinditud, loeb andur prinditud kontrollmustrit, et veenduda selles, et ei oleks ummistusi.

Kui ühtegi ummistust ei tuvastata, jätkub printimine.

Ummistuste tuvastamisel toimub automaatne peade puhastus ning prinditakse uus kontrollmuster, et veenduda, et ei oleks ummistusi. Kui ummistust ei õnnestu kõrvaldada selle toimingu kahekordse sooritusega, kuvatakse teade, milles küsitakse, kas soovite printimist jätkata.

☞ „Menüü Printer Setup” lk 100

Märkus:
Funktsioon Auto Nozzle Check ei ole saadaval järgmistel juhtudel: printige düüsi kontrollmustrid ja kontrollige visuaalselt, ega düüsid pole ummistunud.

- ❏ *Kandja on läbipaistev või värviline.*
- ❏ ***2.5** on häälestusmenüüst valitud suvandi **Platen Gap** sätteks.*
- ❏ *Printer on otsese päikesevalguse käes või segavad seda muud ümbritsevad valgusallikad. Sel juhul kaitske printerit sellise valgusallika eest.*
- ❏ *Toote SC-S80600 Series WH-/MS-osad (10 värviga režiimi jaoks)*
  Automaatset düüsikontrolli saab kasutada muude värvide kui WH/MSi kontrollimiseks. WH/MS-i printimisel soovitame düüside kontrollimiseks printida kontrollmustri.

Btw Pages Nozzle Check - Print Pattern
Kasutage seda funktsiooni düüside kontrollimiseks juhul, kui kasutate kandjat, mille korral ei saa kasutada funktsiooni **Auto Nozzle Check**, või kui arvate, et funktsiooni **Auto Nozzle Check** kasutamine võtaks liiga kaua aega.

Kui prinditud on soovitud arv lehekülgi, prinditakse järgmine lehekülg prinditud kontrollmustri peale. Kui printimine on lõpetatud, saate mustrit visuaalselt kontrollida, et otsustada, kas eelneval või järgneval väljatrükil on ähmaseid või puuduvaid värve.

☞ „Menüü Printer Setup” lk 100

Düüside kontrollmustrite printimine

Alljärgnevates seadistustes kasutatavad nupud

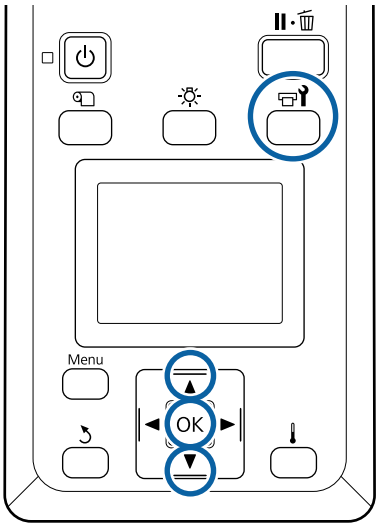

1. Kui olete kontrollinud, kas printer on valmis, vajutage nuppu ☞.

   Kuvatakse menüü Maintenance.

2. Valige **Nozzle Check**, valige asukoht ja vajutage nuppu OK.

   Prinditakse düüsimuster.

3. Lõigake kandjat vastavalt vajadusele ja kontrollige seejärel prinditud mustreid.

   Puhaste pihustite näide

   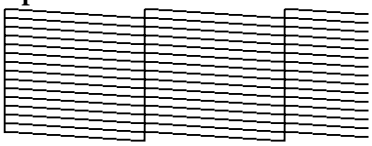

   Mustris ei ole vahesid.

   Ummistunud pihustite näide

   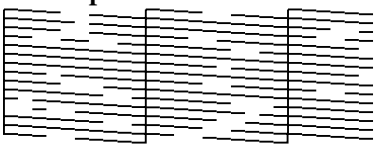

   Kui mustris on puuduvaid osasid, puhastage prindipea.

   ☞ „Prindipea puhastus” lk 79

> **Oluline:**
> *Enne uuesti kasutamist eemaldage alati ummistused kõigi värvide düüsidest. Kui uuesti printima hakkamisel on düüsid endiselt ummistunud (sh nende värvide, mida ei kasutata), siis ei ole enam võimalik ummistust eemaldada.*

4 Kui printimine on lõppenud, menüüd suletakse.

Prindipea puhastus

Prindipea puhastuse liigid

Prindipea puhastus jaguneb järgnevasse kahte liiki.

Teostage prindipea puhastust vastavalt vajadusele.
Trükkige kontrollmuster uuesti välja ning veenduge, et ei oleks ähmaseid või puuduvaid kohti, et teha kindlaks, kas pärast prindipea puhastust esineb veel ummistusi.

Prindipeade puhastust on võimalik ka printimise ajal läbi viia, kui panete töö pausile. Arvestage siiski, et väljatrüki värvitoonid võivad printimise jätkamisel olla muutunud.

Lisateabe saamiseks vaadake järgnevat.

☞ „Prindipea puhastamine” lk 79

Automaathoolduse valikud
Ennetamaks prindipeade pidevat ummistumist on printeril kaks käepärast automaatse hoolduse võimalust, mis teostavad regulaarset prindipeade puhastust.

- ❑ Periodical Cleaning
  Kuigi te saate seadistada printimishulga ning lehekülgede arvu, mille järgselt peade puhastus toimub, teostatakse seda ka automaatselt, sobival ajal vastavalt kandja sätetele.
  Periodic CL Cycle ☞ „Customize Settings” lk 96

- ❑ **Btw Pages Nozzle Check — Auto Nozzle Check**
  Kui kindlaks määratud arv lehekülgi on välja prinditud, loeb andur prinditud kontrollmustrit, et veenduda selles, et ei oleks ummistusi. Ummistuste tuvastamisel toimub automaatne peade puhastus ning prinditakse uus kontrollmuster, et veenduda, et ei oleks ummistusi. Kui ühtegi ummistust ei tuvastata, jätkub printimine. Kui ummistust ei õnnestu kõrvaldada selle toimingu kahekordse sooritusega, kuvatakse teade, milles küsitakse, kas soovite printimist jätkata.
  ☞ „Menüü Printer Setup” lk 100

Prindipea puhastamine

Alljärgnevates seadistustes kasutatavad nupud

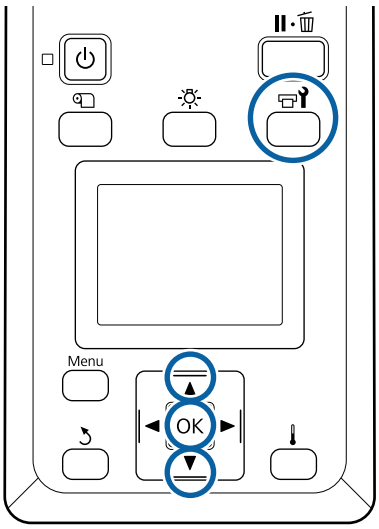

1 Kui olete kontrollinud, kas printer on valmis, vajutage nuppu ☞.

Kuvatakse menüü Maintenance.

Printimise ajal puhastuse läbiviimiseks vajutage nuppu II·🗑.

2 Kasutage nuppe ▼/▲, et valida **Cleaning**, ja vajutage nuppu OK.

3 Valige puhastuse tase ning vajutage seejärel nuppu OK.

Peade puhastuseks on kolm puhastuse taset.

Viige esmalt läbi taseme **Cleaning (Light)** puhastus. Pärast puhastust printige kontrollmuster ning kui siis ikka leidub ähmaseid või puuduvaid kohti, viige läbi **Cleaning (Medium)**. Kui ka see ei lahenda probleemi, viige läbi **Cleaning (Heavy)**.

4 Valige iga düüside rea jaoks puhastusmeetod, mida soovite kasutada.

Valiku **Cleaning (Light)** korral on võimalik valida ainult kõik düüsid **All Nozzles**.

All Nozzles
Valige see suvand, kui kõik prinditud düüside kontrollmustrid sisaldavad ähmaseid või puuduvaid kohti. Pärast valiku tegemist siirduge sammu 6.

Head1/Head2
See kuvatakse ainult tootes SC-S80600 Series/ SC-S60600 Series.

Valige see suvand, kui ähmaseid või puuduvaid kohti esineb vaid ühes prindipeas. Pärast valiku tegemist siirduge sammu 6.

Selected Nozzles
Valige see suvand, kui ähmased või puuduvad segmendid esinevad vaid mõnedes kontrollmustri nummerdatud mustrites (düüside ridades). Te võite valida mitu düüside rida.

5 Valige düüside read, mida puhastada.

(1) Kasutage nuppe ▼/▲, et valida düüside read, millel esineb ähmaseid või puuduvaid kohti, ning vajutage seejärel nuppu OK.

(2) Pärast seda, kui olete valinud read, mida soovite puhastada, valige Execute With Selection ning vajutage nuppu OK.

6 Prindipea puhastamine algab.

Kui puhastamine on lõppenud, siis kuvatakse kinnitusteade.

Kui te printeri sammus 1 tegite pausi, jätkub printimine pärast prindipea puhastamise lõppemist; kontrollige väljaprinti, et kontrollida, kas probleem on lahenenud.

7 Kontrollmustri printimiseks ning ummistuse oleku kontrollimiseks kasutage nuppe ▼/▲, et valida **Nozzle Check**, ning vajutage seejärel nuppu OK.

Kui prindite kontrollmustri kandja veerisele, millele kontrollmuster on juba prinditud, siis vajutage nuppu ▲, et viia printimise lähtekoht surverullide asukohale.

Häälestusmenüü sulgub, kui valite **Exit** ning vajutate nuppu OK.

Prindipead on pärast korduvat prindipeade puhastust ikkagi ummistunud
Prindipeade ümber olevad alad võivad olla määrdunud.

Tegutsege järgnevalt.

(1) Valige häälestusmenüüst **Auto Head Maintenance**.

☞ „Menüü Maintenance" lk 102

Kui (1) ei kõrvalda ummistust, viige läbi (2).

(2) Teostage korrapärane puhastus.

☞ „Korrapärase puhastuse läbiviimine" lk 61

Kui (2) ei kõrvalda ummistust, viige läbi (3).

(3) Valige häälestusmenüüst **Head Washing**.

☞ „Menüü Maintenance" lk 102

Pikaajaline hoiundamine (hoiundamiseelne hooldus)

Hoiundamiseelse hoolduse ajastamine

Viige alati läbi hoiundamiseelne hooldus juhul, kui printerit ei kasutata (ja saab olema välja lülitatud) pikka aega.

> **Oluline:**
> *Kui te ei vii läbi hoiundamiseelset hooldust, siis võib prindipea düüs püsivalt ummistuda.*

Nagu allpool viidatud, sõltub hoiundamiseelse hoolduse vajadus teie mudelist.

SC-S40600 Series/SC-S60600 Series
Hoiundamiseelseks hoolduseks kasutage vastavat arvu puhastuskassette (CL) (müüakse eraldi), mis on näidatud iga mudeli kohta eraldi alljärgnevas tabelis.

Intervall	CL kassetid
1 kuu või kauem	SC-S40600 Series: 4 SC-S60600 Series: 8

SC-S80600 Series
WH/MS tindi omaduste tõttu saab selle jätta umbes kuueks päevaks.

Kui tinti pole kasutatud 13 päeva või vähem, viige läbi hoiundamiseelne hooldus vaid WH/MS tindi osas.

Kui perioodi kestus on vähemalt kaks nädalat, tuleb hoiundamiseelset hooldust kasutada kõigi värvide puhul. Hoiundamiseelseks hoolduseks kasutage vastavat arvu puhastuskassette (CL) (müüakse eraldi), mis on näidatud iga mudeli kohta eraldi alljärgnevas tabelis.

10 värviga režiimi puhul

Intervall	Sihtvärv	CL kassetid
7 kuni 13 päeva	WH/MS	2
2 nädalat või rohkem	Kõik värvid (All Nozzles)	10

9 värviga režiimi puhul

Intervall	Sihtvärv	CL kassetid
2 nädalat või rohkem	Kõik värvid (All Nozzles)	10

> **Oluline:**
> *Kui tahate valiku **All Nozzles** puhul rakendada funktsiooni **Pre-Storage Maint.**, kui seda on juba rakendatud WH/MS-i puhul, lülitage printer sisse, täitke WH/MS-tint ja rakendage uuesti funktsiooni **Pre-Storage Maint.***

Hoiustuseelse hoolduse läbiviimine

Oluline:

Kui järelejäänud tindi või puhastusvedeliku kogus ei ole piisav, ei pruugi funktsioon töötada. Kui järelejäänud kogus on ebapiisav, hoidke ettevaatusabinõuna käepärast uued kassetid.

Alljärgnevates seadistustes kasutatavad nupud

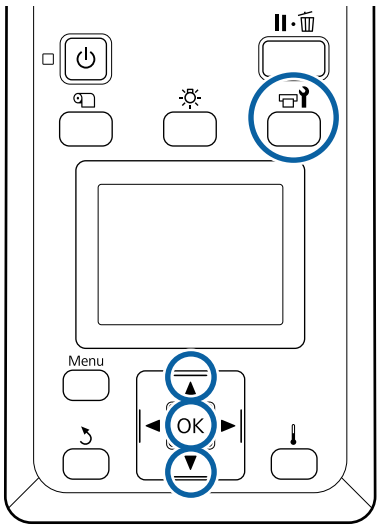

1. Kui olete kontrollinud, kas printer on valmis, vajutage nuppu ☞.

   Kuvatakse menüü Maintenance.

2. Kasutage nuppu ▲, et valida **Other maintenance**, ning vajutage seejärel nuppu OK.

3. Kasutage nuppe ▼/▲, et valida **Pre-Storage Maint.**, ja vajutage nuppu OK.

4. Valige **All Nozzles** ning vajutage seejärel nuppu OK.

   Kui te ei kasuta kuni 13 päeva jooksul toodet SC-S80600 Series (10 värviga režiimi), valige paigaldatud tindikassetist olenevalt **WH** või **MS** ja vajutage seejärel nuppu OK.

5. Järgige ekraanile ilmuvaid juhiseid kasseti vahetamiseks.

Printeri ja kasutamise ajal eemaldatud tindikassettide hoiundamisel võtke järgmised ettevaatusabinõud.

☞ „Märkused printeri mittekasutamise kohta” lk 18

☞ „Märkused tindikassettide käsitlemise kohta” lk 19

Printeri uuesti kasutama hakkamine

Oluline:

Printerit uuesti kasutama hakates laadige sellesse tint. Kui kasutate selleks eemaldatud tindikassette, hoidke igaks juhuks käepärast uued tindikassetid.

Lülitage seade vooluvõrku ja järgige ekraanile ilmuvaid juhiseid.

Uuesti kasutama hakkamisel esimest korda printima asudes kontrollige düüse ummistuste suhtes.

☞ „Düüside kontrollmustrite printimine” lk 78

Change Color Mode (ainult SC-S80600 Series)

Muutke vajaduse järgi printeri värvirežiimi järgmiselt.

- ❏ 10 värviga režiim (WH) <= => 10 värviga režiim (MS)
- ❏ 10 värviga režiim (WH) <= => 9 värviga režiim
- ❏ 10 värviga režiim (MS) <= => 9 värviga režiim

Märkused värvirežiimi muutmise kohta

Järgnevalt on toodud funktsiooni Change Color Mode rakendamiseks ja ettevalmistamiseks kuluv aeg.

Vajalik aeg: umbes kuni 1 tund
Muutmiseks kuluv aeg oleneb aktiivsest värvirežiimist.

Mida vajate?

❏ Kasutatava toontrükivärvuse muutmisel (WH <= => MS)
Tindikassett värvi jaoks, mida soovite kasutada: 1
Cleaning Cartridge (Puhastuskassett): 1

> ***Märkus:***
> *Eemaldage tint torudest ja loputage neid, kasutades toodet Cleaning Cartridge (Puhastuskassett), et vältida värvide segunemist enne toontrükivärvuse muutmist.*

❏ 9 värviga režiimi puhul
Cleaning Cartridge (Puhastuskassett): 1

❏ 10 värviga režiimi puhul
Tindikassett värvi jaoks, mida soovite kasutada: 1

> ***Oluline:***
> *Kui paigaldatud Cleaning Cartridge (Puhastuskassett) või värvide OR-/WH-/MS-tindikassetid hakkavad tühjaks saama, ei pruugi režiimi vahetamine õnnestuda.*
>
> ❏ *Režiimi saab vahetada kohe pärast seda, kui tinditaseme kohta kuvatakse ⚠. Muutmine ei ole võimalik, kui kuvatakse veaolek ⊗* ***Ink Cartridge Expended****.*
>
> ❏ *Kui järelejäänud kogus on ebapiisav, hoidke ettevaatusabinõuna käepärast uued kassetid.*

Aeg, mis kulub 10 värviga režiimilt 9 värviga režiimile ülemineku korral

Kui te ei kasuta allolevas tabelis toodud aja jooksul printimiseks WH-/MS-tinte, minge WH-/MS-tintide kasutamise vältimiseks üle 9 värviga režiimile.

Lisaks printimisele kasutab printer tinte veel tindi automaatse ringluse käigus.

Kui printerit ei kasutata vähemalt kolm kuud* või kauem.

* Standardperioodi korral eeldatakse järgmiste tingimuste täitmist.

❏ Toide on alati sisse lülitatud.

❏ Printerit kasutatakse kuus 20 päeva.

> ***Oluline:***
> *Kui toontrükivärvuse tinte on kavas kasutada tabelis toodud ajavahemikest sagedamini, ei soovite me värvirežiimi vahetada, sest see suurendab tindi tarbimist.*

Rakenduse Change Color Mode kasutusprotseduur

Alljärgnevates seadistustes kasutatavad nupud

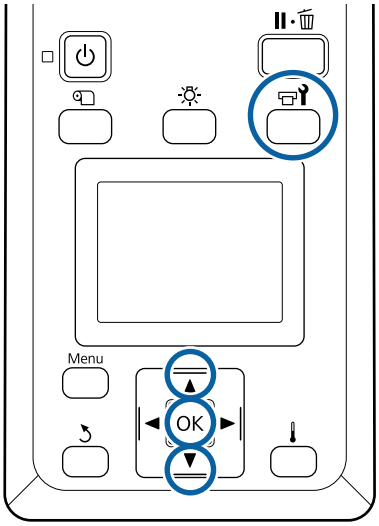

1. Kui olete kontrollinud, kas printer on valmis, vajutage nuppu ☞.

   Kuvatakse menüü Maintenance.

2. Kasutage nuppu ▲, et valida **Other maintenance**, ning vajutage seejärel nuppu OK.

3. Kasutage nuppe ▼/▲ ja valige **Change Color Mode** ning vajutage nuppu OK.

4. Kasutage ükskõik millise režiimi valimiseks nuppe ▼/▲ ja vajutage nuppu OK.

Seejärel järgige ekraanil kuvatavaid juhiseid kasseti vahetamiseks.

Kasutamise ajal eemaldatud tindikassettide hoiundamisel võtke arvesse järgmiseid ettevaatusabinõusid.

☞ „Märkused tindikassettide käsitlemise kohta" lk 19

Esikaane sisemuse puhastamine

Tindiudu põhjustab esikaane sisemuse määrdumist. Kui jätkate printeri kasutamist määrdunud esikaanega, ei näe te printeri sisemusse.

Printeri esikaane määrdumise korral järgige selle puhastamiseks järgnevaid samme.

1. Veenduge, et printer on välja lülitatud ja ekraan kustunud. Eemaldage toitejuhe vooluvõrgust.

   Ühendage mõlemad toitekaablid lahti.

   Täiendava tindikuivatussüsteemi olemasolu korral tõmmake täiendava tindikuivatussüsteemi toitekaabel samuti kontaktist välja.

2. Laske printeril minut aega seista.

3. Avage esikaas.

4. Esikaane siseküljele kinnitunud ebemete ja tolmu eemaldamiseks kasutage veega niisutatud pehmet lappi, mille olete korralikult välja väänanud.

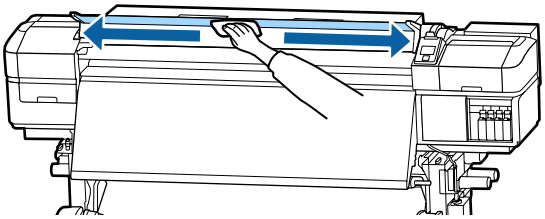

   Kui kogu mustust ei ole võimalik eemaldada niiske lapiga, kastke lapp neutraalsesse puhastusvahendisse ning hõõruge sellega jonnakaid plekke.

Surverullide puhastamine

Kui jätkate tindiuduga määrdunud surverullide kasutamist, määrduvad ka väljatrükid.

Surverullide määrdumise korral järgige nende puhastamiseks järgnevaid samme.

1. Veenduge, et printer on välja lülitatud ja ekraan kustunud. Eemaldage toitejuhe vooluvõrgust.

   Ühendage mõlemad toitekaablid lahti.

   Täiendava tindikuivatussüsteemi olemasolu korral tõmmake täiendava tindikuivatussüsteemi toitekaabel samuti kontaktist välja.

2. Laske printeril minut aega seista.

3. Avage esikaas.

4. Tõstke kandja laadimise hoob.

5. Mässige veega niisutatud ning korralikult välja väänatud pehme lapp tihedalt ümber oma sõrme, nagu on näidatud illustratsioonil.

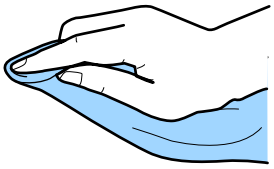

6. Kasutage lappi, et pühkida puhtaks määrdunud surverullide servad.

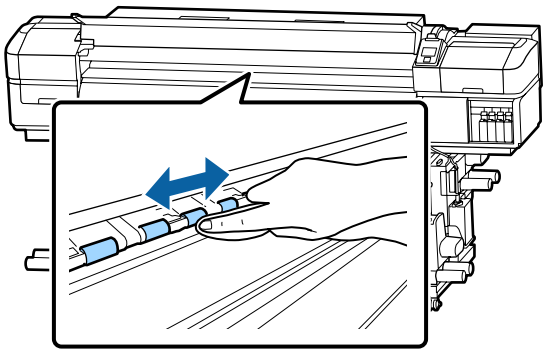

Oluline:

Pühkides veenduge, et ei lapp ega teie sõrm ei puudutaks illustratsioonil näidatud varrast B.

Kui lapp või teie sõrm puudutab varrast, võib see tekitada vigu printimisel.

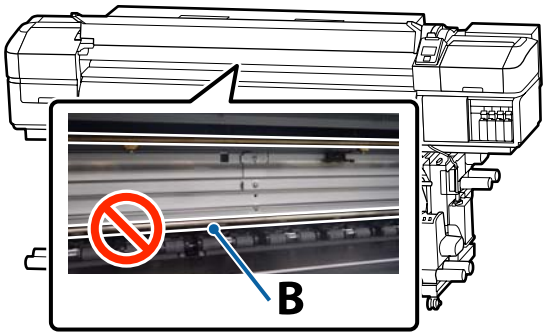

Kelguvardale määrde kandmine

Kui kuvatakse teade **Apply secondary carriage rod grease. See manual.**, siis järgige alltoodud samme, et kanda kelguvardale määret niipea kui võimalik.

Kelguvarda ja kasutatud padja asukoht

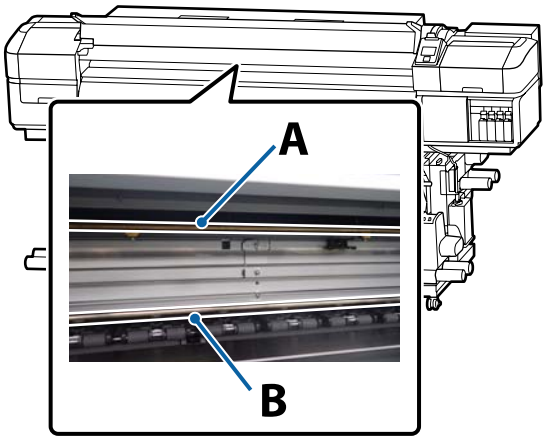

Printeril on kaks kelguvarrast: varras A ja varras B. Määrige mõlemat varrast, kasutades selleks printeriga kaasas olevat määrimiskomplekti.

Määrimiseks kasutatav tööriist erineb vastavalt vardale, nagu on näidatud allpool.

Kelguvarras A

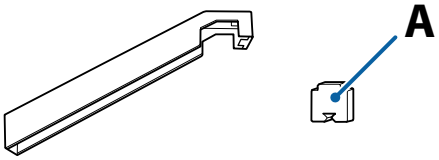

Kelguvarras B

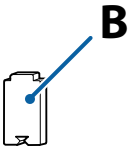

Enne selle protseduuri alustamist lugege kindlasti järgmist jaotist:

☞ „Ettevaatusabinõud hooldusel” lk 60

Kelguvarda A määrimisprotseduur

Alljärgnevates seadistustes kasutatavad nupud

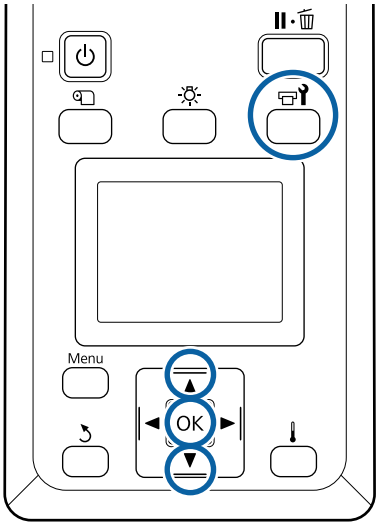

1. Kui olete kontrollinud, kas printer on valmis, vajutage nuppu ☞.

   Kuvatakse hooldusmenüü.

2. Kasutage nuppu ▲, et valida **Other maintenance**, ning vajutage seejärel nuppu OK.

3 Kasutage nuppu ▲, et valida **Grease Carriage Rod**, ning vajutage seejärel nuppu OK.

Kui kuvatakse teade **Grease kit is needed. Continue?** Veenduge, et teil oleks käepärast kasutusvalmis määrimiskomplekt.

4 Kasutage nuppu ▲, et valida **Yes**, ning vajutage seejärel nuppu OK.

5 Sisestage (uue) padja A sakk kindlalt määrdetööriistal olevasse nelinurksesse pessa ja paigaldage padi näidatud viisil tööriistale.

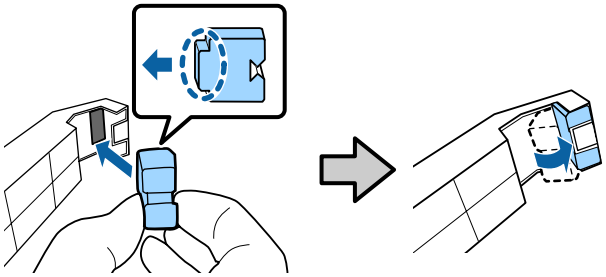

6 Avage esikaas.

7 Hoidke tööriistapatja kindlalt vastu kelguvarrast A ja libistage seda vardal olevate plekkide eemaldamiseks seejärel sujuvalt paremast otsast vasakusse otsa.

Korrake seda toimingut neli korda.

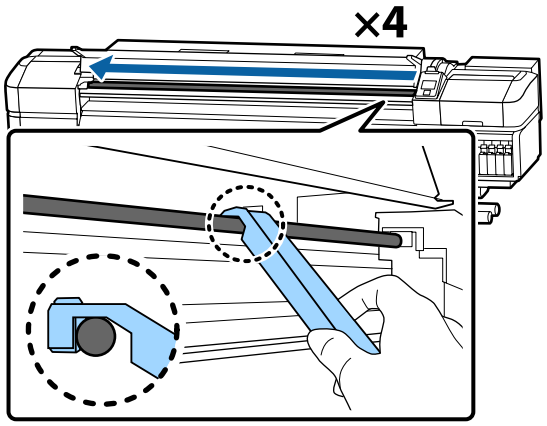

Oluline:

Ärge libistage tööriista edasi ja tagasi.

Kui libistate tööriista edasi ja tagasi, liigub tolm prindipea ooteasendisse ja see võib põhjustada printeri rikke.

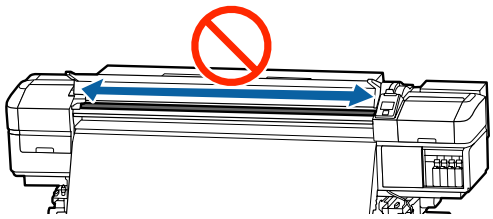

8 Eemaldage määrdunud padi tööriistalt.

9 Kinnitage määrdetööriista külge värske padi A.

10 Kasutage uut puhastuspulka ja segage anumas määrdeainet umbes kümme korda.

11 Pühkige puhastuspulga ots vastu anuma serva, et eemaldada sellelt üleliigne määrdeaine.

Oluline:

Kui üleliigset määrdeainet ei eemaldata, võib see maha tilkuda ja määrida pressplaati ja kandjat.

12 Kandke puhastuspulgaga määrdeainet tööriista külge kinnitatud padjale, nagu allpool kirjeldatud.

(1) Sisestage puhastuspulga ots täielikult konteinerisse ning pöörake seda 2 kuni 3 korda, et pulgal olev määrdeaine kogus oleks piisav.

(2) Kandke määrdeaine tööriista küljes olevale padjale.

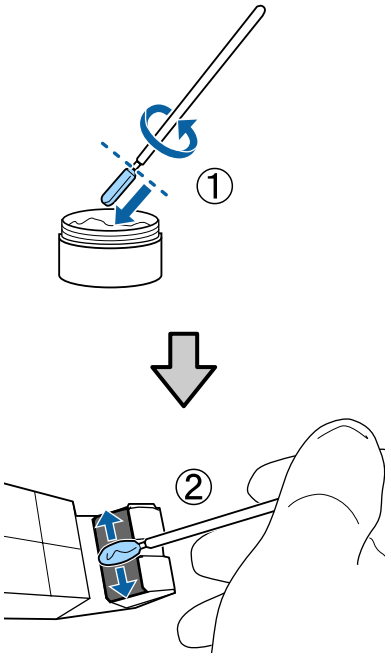

13 Hoidke tööriistapatja nii, nagu on kirjeldatud 7. sammus, ning libistage määrdetööriista kaks korda edasi ja tagasi.

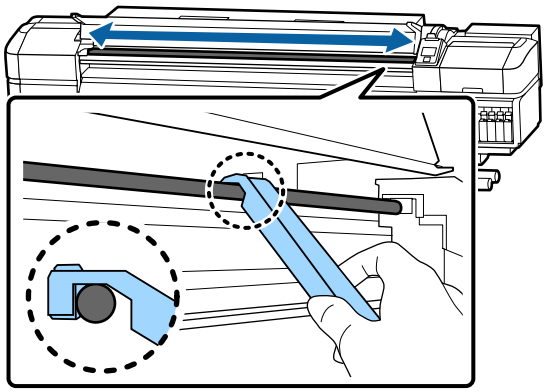

Järgmiseks kandke määrdeinet kelguvardale B.

Kelguvarda B määrimisprotseduur

1 Hoidke uut patja B kindlalt varda halli osa vastas, nii nagu on näidatud joonisel, ja libistage seda vardal olevate plekkide eemaldamiseks paremast otsast vasakusse otsa.

Korrake seda toimingut neli korda.

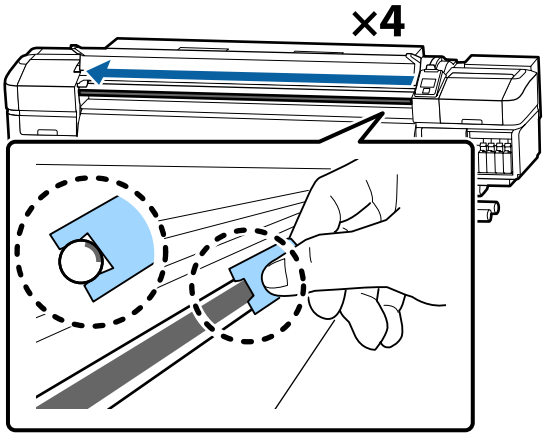

Oluline:

Ärge libistage patja B edasi ja tagasi.

Kui libistate tööriista edasi ja tagasi, liigub tolm prindipea ooteasendisse ja see võib põhjustada printeri rikke.

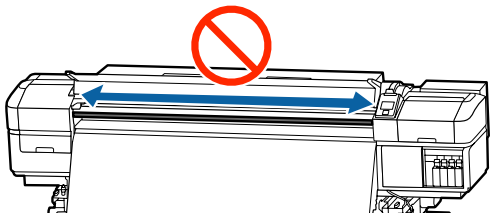

2 Kandke värskele padjale B määret nii, nagu on kirjeldatud allpool.

Vahetage välja sammu 1 juures kasutatud padi B. Neid ei tohiks korduvalt kasutada.

(1) Sisestage puhastuspulga ots täielikult konteinerisse ning pöörake seda 2 kuni 3 korda, et pulgal olev määrdeaine kogus oleks piisav.

(2) Kandke värskele padjale B määret.

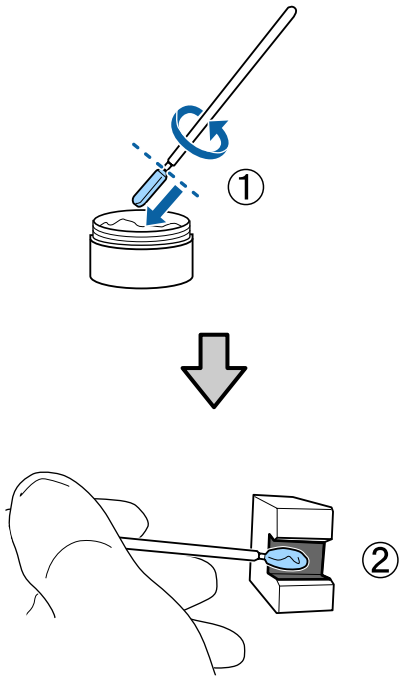

3 Hoidke patja B nii, nagu on kirjeldatud 1. sammus, ning libistage patja kaks korda edasi ja tagasi.

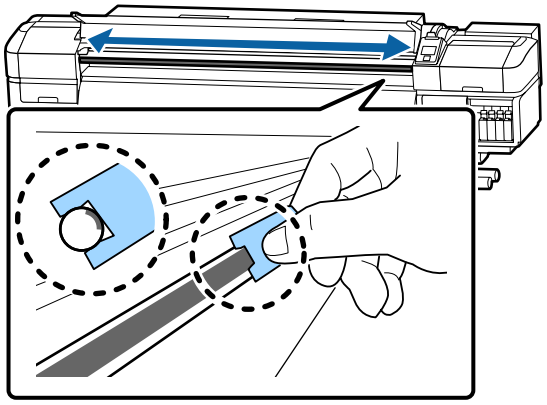

4 Sulgege esikaas ning vajutage seejärel nuppu OK.

Kelk liigub tagasi ja edasi.

5 Eemaldage määrdunud padi määrdetööriista küljest ja hoidke määrdetööriista koos määrdeainega.

Vabanemine kasutatud patjadest, puhastuspulkadest ja muudest määrdeaine pealekandmiseks kasutatud esemetest

☞ „Kasutatud kulutarvikute kõrvaldamine" lk 77

Määrdeaine hoiustamine

❏ Pange kork uuesti peale, et võõrkehad ei kukuks määrdeainesse.

❏ Hoiundage anumat kork üleval toatemperatuuril asukohas, kus ei ole otsest päikesevalgust.

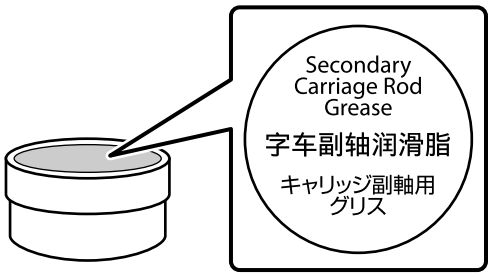

Juhtpaneeli menüü kasutamine

Menüü toimingud

Menüüsid kasutatakse allnäidatud viisil.

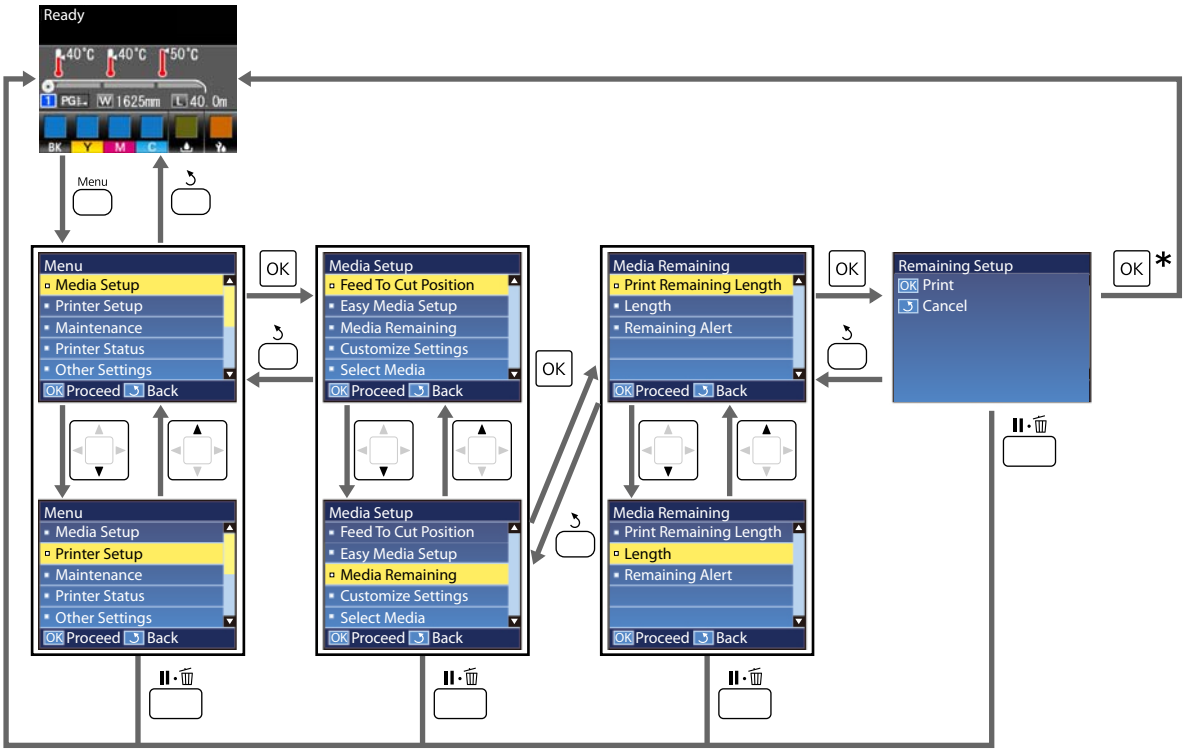

* Printimisel või kohandamisel pärast valiku tegemist ning nupu OK vajutamist kuvatakse olekuaken, kui protsess on lõppenud.

Kui valite kirje ning vajutate nuppu OK, kinnitatakse tavaliselt valik ning teid viiakse tagasi eelmisele kuvale.

Menüüloend

Menüüst saab määrata ja käivitada järgnevaid kirjeid ja parameetreid. Üksikasjade vaatamiseks iga kirje kohta vaadake viidatud lehekülgi.

Media Setup
Lisateavet nende kirjete kohta saate ☞ „Menüü Media Setup” lk 95.

Üksus	Parameeter
Feed To Cut Position	Saadab trükise lõpu lõikaja soonde
Easy Media Setup	Registreerib uusi kandjaseadistusi hõlpsalt
Media Remaining	
Print Remaining Length	Print
Length	OFF, 1,0 kuni 100,0 m
Remaining Alert	1 kuni 15 m
Customize Settings	
Current Settings	
1 kuni 30 (kandja sätte number)	
Setting Name	Kuni 22 poolsuurt märki
Media Type	Adhesive Vinyl, Banner, Film, Canvas, Textile, Paper/Others
Media Adjust	
Auto	Print
Manual	
Feed Adjustment	Standard, 500mm Pattern
Head Alignment	Print
Advanced Settings	
Platen Gap	1.6, 2.0, 2.5
Heating & Drying	
Heater Temperature	Eelsoojendi/plaadisoojendi OFF, 30 kuni 50 °C Järelsoojendi: OFF, 30 kuni 55 °C
Drying Time Per Pass	0 kuni 10 s
After Heater Feed	Mode 1, Mode 2, OFF
Additional Dryer	ON, OFF
Media Tension	Lv1, Lv2, Lv3, Lv4
Media Suction	0 kuni 10

Üksus	Parameeter
Head Movement	Data Width, Printer Full Width
Multi Strike Printing	OFF, 2 kuni 8
Feed Speed Limiter	ON, OFF
Pressure Roller Load	Light, Medium, Heavy
Remove Skew	ON, OFF
Periodic CL Cycle	
Auto	
Manual	
Length	
Enter Value	1 kuni 100
When To Clean	Between Pages, Middle Of Page
Cleaning Level	Light, Medium, Heavy
Page	
Between Pages	1 kuni 100
Cleaning Level	Light, Medium, Heavy
Restore Settings	Yes, No
Select Media	1 kuni 30 (kandja sätte number)

Printer Setup

Lisateavet nende kirjete kohta saate ☞ „Menüü Printer Setup” lk 100

Tärniga tähistatud häälestuselemendid ja -väärtused osundavad järgmistele printerimudelitele.

* 1: ainult toote SC-S80600 Series/SC-S60600 Series puhul

Üksus	Parameeter
Margin Setting	
Side Margin(Right)	3 kuni 25 mm
Side Margin(Left)	3 kuni 25 mm
Print Start Position	0 kuni 800 mm
Media Check	
Media Size Check	ON, OFF
Media End Check	ON, OFF
Media Skew Check	ON, OFF

Üksus		Parameeter
Btw Pages Nozzle Check		
	OFF	-
	Print Pattern	1 kuni 10
	Auto Nozzle Check	1 kuni 10
Lamp Setting		Auto, Manual
Head Mode*1		2 Heads Mode, Head1, Head2
Sleep Mode		15 kuni 240 minutit
Restore Settings		Yes, No

Maintenance

Lisateavet nende kirjete kohta saate ☞ „Menüü Maintenance” lk 102

Tärniga tähistatud häälestuselemendid ja -väärtused osundavad järgmistele printerimudelitele.

* 1: ainult toote SC-S80600 Series/SC-S60600 Series puhul, * 2: ainult toote SC-S80600 Series puhul, * 3: ainult toote SC-S60600 Series puhul

Üksus		Parameeter
Nozzle Check		Print (Saadaolevad sätted erinevad olenevalt suvandi **Media Size Check** sättest ja kasutatava kandja laiusest.)
	Print At Right	
	Print At Center	
	Print At Left	
Cleaning		
	Cleaning (Light)	All Nozzles
	Cleaning (Medium)	All Nozzles, Head1*1, Head2*1, Selected Nozzles
	Cleaning (Heavy)	
Head Maintenance		
	Auto Head Maintenance	Execute
	Regular Cleaning	Move Head
Replace Ink Bottle		-
Replace Parts		-

Üksus			Parameeter
Other maintenance			
	Ink Circulation*2		Execute
	Ink Refresh*2		Execute
	Head Washing		XX/XX, Head1 XX/XX*3, Head2 XX/XX*3, Head1 All Nozzles*3, Head2 All Nozzles*3, All Nozzles („XX" tähistab tindi värvikoodi.)
	Pre-Storage Maint.		WH*2, MS*2, All Nozzles
	Change Color Mode*2		9 Color, 10 Color (WH), 10 Color (MS)
	Grease Carriage Rod		Yes, No

Printer Status

Menüü üksikasjad ☞ „Menüü Printer Status" lk 104

Üksus		Parameeter
Level		
	Ink	Kuva praegune olek
	Waste ink bottle	
	Wiper Unit	
Print Status Sheet		Print
Firmware Version		XXXXXXX,X_XX,XXXX

Preference

Menüü üksikasjad ☞ „Menüü Preference" lk 105

Üksus			Parameeter
Network Setup			
	IP Address Setting		
		Auto	-
		Panel	IP: 000.000.000.000 – 255.255.255.255 SM: 000.000.000.000 – 255.255.255.255 DG: 000.000.000.000 – 255.255.255.255
	Print Status Sheet		Print
	Restore Settings		Yes, No

Juhtpaneeli menüü kasutamine

Üksus			Parameeter
Preferences			
	Date And Time		MM/DD/YY HH:MM
	Language		Jaapani, Inglise, Prantsuse, Itaalia, Saksa, Portugali, Hispaania, Hollandi, Vene, Korea, Hiina
	Units		
		Unit: Length	m, ft/in
		Unit: Temperature	°C, F
Alert Sound Setting			ON, OFF
Alert Lamp Setting			ON, OFF
Reset All Settings			Yes, No

Menüü üksikasjad

Menüü Media Setup

Menüüsse Media Setup pääsemiseks vajutage nuppu ⏍.

* märgib vaikimisi seadeid.

Feed To Cut Position

Saadab trükise lõpu lõikaja süvendisse.

Easy Media Setup

Viisardi abil saate kiirelt ja hõlpsalt registreerida kandja sätteid, et nende abil muuta printimine optimaalseks vastavalt kasutatava kandja suurusele ja tüübile.

☞ „Uue kandja sätete salvestamine” lk 46

Media Remaining

Üksus	Parameeter	Selgitus
Print Remaining Length	Print	Kasutage suvandit **Print Remaining Length**, et printida printeris oleva rullkandja järelejäänud kogus, enne kui te asendate selle muud tüüpi kandjaga. Te saate sisestada selle arvu kandja pikkusena, kui te järgmisel korral sama rulli kasutate.
Length	OFF, 1,0 kuni 100,0 m (30*)	Sisestage rulli kogupikkuseks väärtus vahemikus 1,0 ja 100,0 m. Seadistada saab 0,5 m sammudena. Kui valite **OFF**, siis ei arvutata järgnevat allesolevat kogust. ❏ Allesoleva kandja kogus kuvatakse juhtpaneeli ekraanil ❏ Kuvatakse hoiatus allesoleva kandja koguse kohta
Remaining Alert	1 kuni 15 m (5*)	Hoiatus kuvatakse siis, kui kandja järelejäänud kogus selle pikkuseni jõuab. Sisestage väärtus vahemikus 1 ja 15 m. Seadistada saab 1 m sammudena.

Customize Settings

Üksus	Selgitus
Current Settings	Hetkel valitud sätte muutmiseks valige **Current Settings**. Spetsiifiliste kandjasätete muutmisel valige sätte number sihtkandja jaoks.
1 kuni 30 (kandja sätte number)	

Kandjasätte üksus
Tootjasätted igale üksusele sõltuvad valitud kandja tüübist [Media Type]. Täpsem teave igale kandjatüübile määratud tootjaseadistuste kohta on toodud järgnevalt.

☞ „Kandjasätete nimekiri vastavalt igale kandjatüübile” lk 122

Üksus	Parameeter	Selgitus
Setting Name		Andke kandja sättepangale kuni 22 poolsuurest märgist koosnev nimi. Selgelt eristuva nime kasutamine muudab õige panga valimise lihtsamaks.
Media Type	Adhesive Vinyl	Valige kandja tüüp vastavalt laaditud kandjale. Printer salvestab optimaalsed kandjasätted vastavalt kandja tüübile. Kandjatüübi muutmisel muutuvad kõik valitud kandjasätte numbriga registreeritud kandjasätted vastavalt meediatüübi väärtustes tehtud muudatustele.
	Banner	
	Film	
	Canvas	
	Textile	
	Paper/Others	
Media Adjust		Seda kasutatakse selleks, et teha kohandusi ühel järgnevatest tingimustest. ❏ Kui pärast automaatset kandja reguleerimist Auto Media Adjust, on printimistulemuste puhul märgata triipefekti või teralisust. ❏ Kui sätteid **Advanced Settings** pärast kandja sätete salvestamist muudetakse. Reguleerimise tüübid ja nende läbiviimine ☞ „Media Adjust” lk 48 **Auto** ei kuvata, kui suvandi **Media Type** all tehakse valik **Film**, **Canvas**, **Textile** või **Paper/Others**.
Auto	Print	
Manual		
Feed Adjustment		
Standard	Print	
500mm Pattern	Print	
Head Alignment	Print	

Juhtpaneeli menüü kasutamine

Üksus	Parameeter	Selgitus
Advanced Settings		Enamikel juhtudel kasutage igale kandjatüübile määratud väärtust nii, nagu see on. Kui kasutate erikandjat või väljaprintidel on tuvastatavad probleemid, nagu prindipea vastukäimine või triipefekt, siis muutke vaikesätet.
Platen Gap	1.6	Valige paberitoe vahe (prindipea ja kandja vaheline kaugus). Vaikesäte **1.6** on soovituslik enamiku olukordade puhul. Valige 2.0, kui väljatrükk on kriimustatud või määrdunud. Valige 2.5 ainult siis, kui valikuga 2.0 jäävad väljatrükid endiselt määrdunuks. Vajalikust suurema vahe valimisel võivad printeri sisse tekkida tindiplekid, võib langeda prindikvaliteet või väheneda toote tööiga.
	2.0	
	2.5	
Heating & Drying		
Heater Temperature	Eelsoojendi/plaadisoojendi: OFF, 30 to 50°C (40*) Järelsoojendi: OFF, 30 to 55°C (50*)	Eelsoojendi, plaadisoojendi ja järelsoojendi temperatuure saab eraldi reguleerida.
Drying Time Per Pass	0 kuni 10 s (0*)	Valige aeg, millal prindipea pärast iga käiku kuivamiseks peatuse teeb. Valige väärtus vahemikus 0,0 kuni 10,0 sekundit. Tindi kuivamiseks kuluv aeg erineb olenevalt tindi tihedusest ja kasutatavast kandjast. Kui tint kandjal hägustub, seadke tindi kuivamise aeg pikemaks. Kuivamisaja pikendamine suurendab printimiseks kuluvat aega.
After Heater Feed	Mode 1	Selleks, et sööta kandjat järelsoojendisse pärast printimist, valige **Mode 1** või **Mode 2**; muudel juhtudel valige **OFF**. Kui valitud on **Mode 1**, ei kerita kuivatamiseks söödetud osa enne järgmise töö algust tagasi. Valige see suvand, kui kandja enne järgmise töö algust läbi lõigatakse. Kui valitud on **Mode 2**, keritakse kuivatamiseks söödetud osa enne järgmise töö algust tagasi, et kõrvaldada ebavajalik veeris. Valige see suvand, kui järjest prinditakse mitu tööd. Kui kasutate kandja lõikamiseks valikut **Mode 2**, hoidke all nuppu ▲, et kerida prinditöö ots lõikuri soonde ja lõigake kandjat seejärel. Kui lõikate ilma kandjat kerimata, ei pruugi printimine järgmine kord õigesti toimida.
	Mode 2	
	OFF*	
Additional Dryer	ON*	Seda üksust kuvatakse ainult juhul, kui paigaldatud on Lisa trükki kuivatussüsteem (olemas tootel SC-S60600 Series; teiste mudelite puhul valikuline). Täiendava tindikuivatussüsteemi Lisa trükki kuivatussüsteemsisselülitamiseks valige **ON** või väljalülitamiseks **OFF**. Pange tähele, et isegi kui valitud on **ON**, lülitub Lisa trükki kuivatussüsteem välja siis, kui soojendid lähevad režiimile Sleep Mode. Lisa trükki kuivatussüsteem Lisa trükki kuivatussüsteem lülitub tagasi sisse siis, kui soojendid tööd taasalustavad. Sleep Mode ☞ „Menüü Printer Setup" lk 100
	OFF	

Üksus	Parameeter	Selgitus
Media Tension	Lv1	Suurendage pinget, kui kandjasse tekivad printimisel kortsud. Mida kõrgem on väärtus, seda suurem on pinge.
	Lv2	
	Lv3	
	Lv4	
Media Suction	0 kuni 10 (4*)	Kui kandja on pressplaadil kooldus, suurendage suvandi **Media Suction** väärtust. Mida kõrgem on väärtus, seda suurem on imemisrõhk. Kui väljaprindid õhukesel või pehme kandjal on teralised või fookusest väljas või kandjat ei söödeta õigesti, vähendage suvandi **Media Suction** väärtust.
Head Movement	Data Width*	Valige vahemik, milles prindipea printimise ajal liigub. **Data Width** piirab prindipea liikumise prindiala piiridesse. Prindipea liikumisulatuse piiramine suurendab printimiskiirust. Kui on valitud **Printer Full Width**, siis prindipea liigub kõige laiema printeris toetatud kandja mõõtmete ulatuses. Valige see suvand, et väljaprindid oleksid ühtlasema kvaliteediga.
	Printer Full Width	
Multi Strike Printing	OFF*	Valige, mitu korda igat joont prinditakse. Suure tihedusega printimiseks tagantvalgustatavale kilele suurendage sagedust.
	2 kuni 8	
Feed Speed Limiter	ON	**OFF** seadistus on tavaolukorras soovituslik. Määrake seadistuseks **ON**, kui kandja kleepub, kortsub või rebeneb kergelt õhukesele kandjale printimise korral. Seadistuse **ON** korral aeglustub printimise kiirus.
	OFF*	
Pressure Roller Load	Low	Kui printimisel juhtub alljärgnev, võib olla võimalik seda vältida, muutes laaditud kandjat nii, et see avaldaks rullidele vähem survet (näiteks: valikult **Medium** valikule **Light**). ❏ Kui surverullide ümber on märgata kortsumist. ❏ Kui peade löögid põhjustavad plekkide teket. ❏ Rullidel olevad plekid jäävad kandjale.
	Medium	
	High	
Remove Skew	ON	Valige, kas printerisse laaditud kandja osas teostatakse kalde korrigeerimine või mitte (ON või OFF). Vaikesäte **ON** on soovituslik enamiku olukordade puhul. Valige seadistus **OFF**, kui kandjal on näha kalde korrigeerimisest tulenevaid rullide jälgi.
	OFF	
Periodic CL Cycle		
Auto*	Teostab prindipeade puhastuse kõige sobivamal ajal vastavalt kandja sätetele. Kui puhastamiseks määratud aeg jõuab kätte printimise ajal, puhastatakse prindipead pärast printimise lõpetamist.	
Manual	Valiku **Manual** puhul teostatakse puhastus kindlaks määratud kasutusele vastava sagedusega.	

Üksus					Parameeter	Selgitus
			Length			Seadistab perioodilise puhastuse sageduse vastavalt teostatud väljatrükkide hulgale. **Enter Value** teostab peade puhastuse pärast kindlaks määratud hulga meetrite printimist. When To Clean teostab peade puhastuse puhastusaja kättejõudmisel ka siis, kui määratud aeg jõuab kätte printimise ajal. Cleaning Level määrab peade puhastuse tugevusastme.
				Enter Value	1 kuni 100 (10*)	
				When To Clean	Between Pages*	
					Middle Of Page	
				Cleaning Level	Light*	
					Medium	
					Heavy	
			Page			Seadistab perioodilise puhastuse sageduse vastavalt prinditud lehekülgede arvule. Between Pages määrab lehekülje, mille saabumisel peade puhastust teostatakse. Cleaning Level määrab peade puhastuse tugevusastme.
				Between Pages	1 kuni 100 (10*)	
				Cleaning Level	Light*	
					Medium	
					Heavy	
Restore Settings					Yes	Kui valitakse **Yes**, siis läheb valitud kandja seadistuste sisu tagasi vaikimisi säteteks.
					No	

Select Media

Parameeter	Selgitus
1 kuni 30 (kandja sätte number)	Valige printimisel kasutatavad kandja sätted. Uute seadistuste registreerimisel teostage **Easy Media Setup**. Muutke seadistuste sisu suvandi **Customize Settings** alt.

Menüü Printer Setup

* märgib vaikimisi seadeid.

Tärniga (*1) tähistatud häälestuselemendid ja -väärtused osundavad järgmistele printerimudelitele.

* 1: ainult toote SC-S80600 Series/SC-S60600 Series puhul

Üksus		Parameeter	Selgitus
Margin Setting			
	Side Margin(Right)	3 kuni 25 mm (5*)	Valige parema veerise laius, kui kandja on printerisse laaditud. Lisateabe saamiseks vaadake järgnevat. „Prindiala" lk 54
	Side Margin(Left)	3 kuni 25 mm (5*)	Valige vasaku veerise laius, kui kandja on printerisse laaditud. Lisateabe saamiseks vaadake järgnevat. „Prindiala" lk 54
Print Start Position		0 kuni 800 mm (0*)	Reguleerige seda parameetrit, kui te soovite printida kandja keskkoha lähedalt või nihutada prinditava ala sättest **Side Margin(Right)** vasakule. Ala, mis jääb kandja parema serva ja suvandi **Print Start Position** sätte vahele, jäetakse tühjaks. Kui suvandile **Side Margin(Right)** valitakse väärtus, jäetakse lisaala tühjaks, mis vastab suvandile **Side Margin(Right)** valitud laiusele. Lisateabe saamiseks vaadake järgnevat. „Prindiala" lk 54
Media Check			
	Media Size Check	ON* OFF	Valige, kas printer tuvastab automaatselt (**ON**) või ei tuvasta automaatselt (**OFF**) kandja servi. Katsetage seadistust **OFF**, kui printer annab teate **Media Size Error** siis, kui kandja on korrektselt paigutatud. Arvestage, et printer võib printida üle kandja servade, kui valitud on **OFF**. Väljaspool kandja servi kasutatud tint jätab printeri sisse plekid. Üldiselt soovitame töötada nii, et valitud on seadistus **ON**.
	Media End Check	ON* OFF	Valige, kas printer tuvastab automaatselt (**ON**) või ei tuvasta automaatselt (**OFF**) kandja lõpu. Katsetage seadistust **OFF**, kui printer annab teate **Media Out** siis, kui kandja on korrektselt paigutatud. Üldiselt soovitame töötada nii, et valitud on seadistus **ON**.
	Media Skew Check	ON* OFF	Kandja kalde tuvastamisel printer kas lõpetab printimise ning kuvab veateate (**ON**) või jätkab printimist (**OFF**). Enamiku olukordade puhul on soovitatav kasutada sätet **ON**, sest viltune kandja võib printeris kinni jääda.

Juhtpaneeli menüü kasutamine

Üksus	Parameeter	Selgitus
Btw Pages Nozzle Check		
OFF	-	Valige, kuidas teostatakse perioodilisi düüside kontrolle. Kui on valitud seadistus **OFF**, siis ei toimu lehekülgede vahel düüside kontrolle. Seadistuse **Auto Nozzle Check** korral, kui kindlaks määratud arv lehekülgi on välja prinditud, loeb andur prinditud kontrollmustrit, et veenduda selles, et ei oleks ummistusi. Kui ühtegi ummistust ei tuvastata, jätkub printimine. Ummistuste tuvastamisel toimub automaatne peade puhastus ning prinditakse uus kontrollmuster, et veenduda, et ei oleks ummistusi. Kui ummistust ei õnnestu kõrvaldada selle toimingu kahekordse sooritusega, kuvatakse teade, milles küsitakse, kas soovite printimist jätkata. Auto Nozzle Check ei ole võimalik järgnevate tingimuste korral: ❏ Alad, mis kasutavad tootes SC-S80600 Series printimiseks WH-/MS-tinte (10 värviga režiim). (Seda saab kasutada teiste värvidega.) ❏ Kandja on läbipaistev või värviline. ❏ **2.5** on häälestusmenüüst valitud suvandi **Platen Gap** sätteks. ❏ Printer on otsese päikesevalguse käes või segavad seda muud ümbritsevad valgusallikad. Sel juhul kaitske printerit sellise valgusallika eest. Seadistuse **Print Pattern** korral, kui prinditud on soovitud arv lehekülgi, prinditakse järgmine lehekülg prinditud kontrollmustri peale. Kui printimine on lõpetatud, saate mustrit visuaalselt kontrollida, et otsustada, kas eelneval või järgneval väljatrükil on ähmaseid või puuduvaid värve. Kasutage seda selliste kandjate puhul, millele **Auto Nozzle Check** ei sobi, või juhul, kui arvate, et **Auto Nozzle Check** võtaks liiga kaua aega.
Print Pattern	1 kuni 10 (1*)	
Auto Nozzle Check	1 kuni 10 (1*)	
Lamp Setting	Auto*	Valige, kas esikaane sees olev valgus lülitatakse sisse/välja automaatselt (**Auto**) või selleks tuleb vajadusel kasutada paneelil olevat nuppu (**Manual**). Seadistuse **Auto** korral lülitub tuli printimisel automaatselt sisse ning toimingu lõpetamisel automaatselt välja. Seadistuse **Manual** korral peate vajutama nuppu [☼] juhtpaneelil, et tuld sisse/välja lülitada. Kui vajutate nuppu ajal, mil käimas on toiming, mis ei luba tule sisselülitamist, lülitub tuli sisse niipea kui võimalik.
	Manual	
Head Mode*1	2 Heads Mode*	Kasutage enamasti **2 Heads Mode**. Nt kui ühes prindipeas on ummistunud düüs ja seda ei õnnestu pea korduva puhastamisega eemaldada, siis võite printimist jätkata ummistusevaba prindipeaga. See on mugav võimalus, kuna võimaldab tööajal printida ning **Head Washing** ja muud hooldustööd saab jätta tööaja järgseks ajaks. Kontrollige mustrit, mis on trükitud toimingus **Nozzle Check**, ja valige seejärel ummistunud prindipea.
	Head1	
	Head2	

Üksus	Parameeter	Selgitus
Sleep Mode	15 kuni 240 minutit (15*)	Printer läheb režiimile Sleep Mode, kui ühtegi viga ei ole tuvastatud ning kindla ajaperioodi vältel ei ole printer vastu võtnud ühtegi printimistööd. Režiimil Sleep Mode lülituvad välja kõik soojendid ja juhtpaneel ning sisemised mootorid ja muud komponendid tarbivad vähem elektrienergiat. Kui paigaldatud on ka Lisa trükki kuivatussüsteem (kaasas tootel SC-S60600 Series; teiste mudelite puhul valikuline), lülitub ka see automaatselt välja. Juhtpaneeli ekraani aktiveerimiseks vajutage juhtpaneelil ükskõik millist nuppu, välja arvatud ⏻. Juhtpaneeli ekraan lülitub aga uuesti välja, kui nendel tingimustel ei tehta järgneva 30 sekundi jooksul ühtegi toimingut. Printer ja soojendid aktiveeritakse täielikult alles siis, kui printer võtab vastu printimistöö, kui kasutatakse kandja laadimise hooba või tehakse printeri riistvaraga mõni muu toiming. Režiimist Sleep Mode väljumiseks ning soojendi koheseks eelsoojenduseks vajutage nuppu [🌡] ning teostage toiming **Start Preheat**.
Restore Settings	Yes	Valige **Yes**, et taastada kõigi menüü **Printer Setup** kirjete vaikesätted.
	No	

Menüü Maintenance

Otse menüüsse Maintenance pääsemiseks vajutage nuppu ☞.

Tärniga (*1 kuni *3) tähistatud häälestuselemendid ja -väärtused osundavad järgmistele printerimudelitele.

* 1: ainult toote SC-S80600 Series/SC-S60600 Series puhul, * 2: ainult toote SC-S80600 Series puhul, * 3: ainult toote SC-S60600 Series puhul

Üksus	Parameeter	Selgitus
Nozzle Check	Print	Prinditakse düüsimuster. Kontrollige mustrit visuaalselt ja kui te tuvastate ähmaseid või puuduvaid värve, puhastage prindipea. ☞ „Düüside kontrollmustrite printimine" lk 78 Saadaolevad sätted erinevad olenevalt suvandi **Media Size Check** sättest ja kasutatava kandja laiusest.
Print At Right		
Print At Center		
Print At Left		
Cleaning		
Cleaning (Light)	All Nozzles	Peade puhastuseks on võimalik valida kolme taseme vahel. Viige esmalt läbi taseme **Cleaning (Light)** puhastus. Kui **Cleaning (Light)** ummistust ei kõrvalda, teostage **Cleaning (Medium)** ning seejärel vajadusel ka **Cleaning (Heavy)**. Kui valite **Cleaning (Medium)** või **Cleaning (Heavy)**, märkige esmalt ähmaste või puuduvate värvidega mustrite arv ning puhastage seejärel kas kõiki või valitud probleemseid düüse. Mudeli SC-S80600 Series/SC-S60600 Series puhul saate prinditud mustri kontrollimisel valida konkreetsed prindipead, mille trükitud mustrid on ähmaste või puuduvate värvidega, ning puhastada prindipäid eraldi. ☞ „Prindipea puhastus" lk 79
Cleaning (Medium) Cleaning (Heavy)	All Nozzles	
	Head1*1	
	Head2*1	
	Selected Nozzles	

Juhtpaneeli menüü kasutamine

Üksus	Parameeter	Selgitus
Head Maintenance	Auto Head Maintenance	Kui juhtpaneeli ekraanil kuvatakse teadet **Press ☞ and perform Head Maintenance.**, valige **Regular Cleaning** ning teostage puhastus. ☞ „Korrapärase puhastuse läbiviimine" lk 61 Kui düüsid on jätkuvalt ummistunud ning tindipiisad moodustuvad ka pärast prindipeade puhastust, teostage **Auto Head Maintenance**. ☞ *Kasutajajuhend* (PDF)
	Regular Cleaning	
Replace Ink Bottle	-	Kui vahetate jääktindipudeli Hoolduskonteiner enne vastava teate ilmumist juhtpaneelile, valige Hoolduskonteiner.
Replace Parts	-	Teostage toiminguid sellest menüüst, kui vahetate välja hooldustarvikuid enne seda, kui kuvatakse vastav teade.
Other maintenance		
Ink Circulation*2	Execute	Põhjustab prindipeas ja torudes WH-/MS-tintide ringluse. Kui prindite korraga mitu koopiat, toimub tindi automaatne ringlus lehtede printimise vahel. Sellisel juhul võivad ringlusfunktsiooni rakendumise eelsed ja järgsed värvid erineda ning prinditöö lõpule viimiseks võib kuluda pisut aega. Rakendage selle menüü valikuid enne printimise alustamist, et vältida printimise peatumist tindi automaatse ringluse tõttu.
Ink Refresh*2	Execute	See funktsioon on saadaval, kui prinditulemustes tuvastatakse tindi jaotumise ebaühtlus (ebaühtlase tihedusega alad).
Head Washing	XX/XX, Head1 XX/XX*3, Head2 XX/XX*3, Head1 All Nozzles*3, Head2 All Nozzles*3, All Nozzles („XX" tähistab tindi värvikoodi.)	Kasutage seda funktsiooni, kui düüside ummistusi ei ole võimalik kõrvaldada ka siis, kui peade puhastust on läbi viidud mitu korda, läbi viidud on Auto Head Maintenance või prindipeade ümbruse puhastamine. Kontrollige, millised värvid on düüside kontrollmustril ähmased või puudu ning järgige alltoodud samme, et osi puhastada. **XX/XX**: „XX" tähistab tindi värvikoodi. Valige sihtvärv, kui tuvastate kindla värvi ähmasuse või puuduvad kohad. **All Nozzles**: valige see, kui ähmaseid või puuduvaid kohti tuvastatakse kõigi värvide puhul. Mudel SC-S80600 Series/SC-S60600 Series võimaldab ka järgnevaid valikuid. **Head1 XX/XX**/**Head2 XX/XX**: valige sihtdüüsi sihtvärv, kui tuvastate kindla värvi ähmasuse või puuduvad kohad. **Head1 All Nozzles**/**Head2 All Nozzles**: valige see, kui kindla prindipea puhul on tuvastatud ähmaseid või puuduvaid kohti kõigi värvide puhul. Peade pesuks kasutage eraldi müüdavat puhastuskassetti Cleaning Cartridge (Puhastuskassett), nagu on kirjeldatud allpool. ❏ **XX/XX** puhul: x2 ❏ Funktsiooni **All Nozzles** puhul: SC-S80600 Series (10 värviga režiimi puhul): x10 SC-S80600 Series (9 värviga režiimi puhul): x9 SC-S60600 Series: x8 SC-S40600 Series: x4 ❏ Valikute **Head1 All Nozzles**/**Head2 All Nozzles** puhul: x4

Üksus		Parameeter	Selgitus
	Pre-Storage Maint.	WH*2	Teostage hoiundamiseelne hooldus alati juhul, kui printerit ei kasutata ühe kuu või pikema perioodi vältel (ning see on sel ajal välja lülitatud). Lisateabe saamiseks vaadake järgnevat. ☞ „Pikaajaline hoiundamine (hoiundamiseelne hooldus)" lk 81
		MS*2	
		All Nozzles	
	Change Color Mode*2	9 Color	Kuvatavad üksused erinevad olenevalt valitud režiimist. WH-tindi ja MS-tindi vaheldumisi kasutamine muudab kasutatavat toontrükivärvuse tinti. Kui te ei kasuta nimetatud aja jooksul printimiseks WH-/MS-tinte, minge WH-/MS-tintide kasutamise vältimiseks üle 9 värviga režiimile 9 Color. Üksikasjalikku teavet kasutustingimuste ja protseduuri kohta vt: ☞ „Change Color Mode (ainult SC-S80600 Series)" lk 82
		10 Color (WH)	
		10 Color (MS)	
	Grease Carriage Rod	Yes	Kui kuvatakse teade **Apply secondary carriage rod grease. See manual.**, siis valige **Yes**, et kanda kelguvardale lisamääret. ☞ „Kelguvardale määrde kandmine" lk 85
		No	

Menüü Printer Status

Need kirjed jälgivad printeri kasutust ja sätteid.

Üksus	Parameeter	Selgitus
Level	Ink	Kuvab valitud üksuse allesolevat kogust ikoonina. 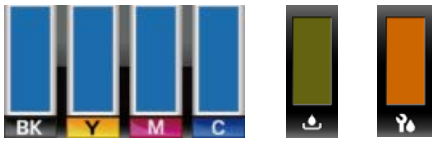
	Waste ink bottle	
	Wiper Unit	
Print Status Sheet	Print	Prindib olekulehe, millel on näha printeri hetkesätted ja regulaarselt vahetatavate detailide olek. Kasutage seda valikut, et näha ühel lehel mitmesugust teavet printeri kohta ja osata paremini korraldada detailide perioodilist vahetust.
Firmware Version	XXXXXXX,X_XX,XXXX	Printeris kasutatav Firmware Version.

Menüü Preference

* märgib vaikimisi seadeid.

Üksus	Parameeter	Selgitus
Network Setup		
IP Address Setting		
Auto	-	Valige kas IP-aadressid määratakse automaatselt, kasutades DHCPd (**Auto**) või manuaalselt (**Panel**). Kui on valitud **Panel**, sisestage IP-aadress, alamvõrgumask ja vaikelüüsi aadress. Pöörduge oma süsteemihalduri poole üksikasjaliku teabe saamiseks.
Panel	IP: XXX.XXX.XXX.XXX	
	SM: XXX.XXX.XXX.XXX	
	DG: XXX.XXX.XXX.XXX	
Print Status Sheet	Print	Valige võrgu hetkeoleku printimiseks. Kasutage seda teavet, et omada täielikku ülevaadet võrgusätetest.
Restore Settings	Yes	Valige **Yes**, et taastada kõigi menüü Network Setup kirjete vaikesätted.
	No	
Preferences		
Date And Time	MM/DD/YY HH:MM	Seadistage printeri sisemine kell. Seda kellaaega kasutatakse logide ja olekulehtede printimisel.
Language	Jaapani	Valige juhtpaneeli ekraanil kasutatav keel.
	Inglise*	
	Prantsuse	
	Itaalia	
	Saksa	
	Portugali	
	Hispaania	
	Hollandi	
	Vene	
	Korea	
	Hiina	
Units		
Unit: Length	m*	Valige pikkusühikud, mida kasutatakse juhtpaneeli ekraanil ja kontrollmustrite printimisel.
	ft/in	
Unit: Temperature	°C*	Valige juhtpaneeli ekraanil kasutatavad temperatuuriühikud.
	F	

Juhtpaneeli menüü kasutamine

Üksus	Parameeter	Selgitus
Alert Sound Setting	ON*	Lülitage sisse (**ON**) või välja (**OFF**) helisignaal, mis kõlab veateate korral.
	OFF	
Alert Lamp Setting	ON*	Lülitage sisse (**ON**) või välja (**OFF**) märgutuli, mis süttib veateate korral.
	OFF	
Reset All Settings	Yes	Kui valite **Yes**, taastatakse kõigi seadistuste menüüs olevate seadistuste, välja arvatud jaotuse **Preferences**, vaikeseaded.
	No	

Probleemide lahendamine

Kui kuvatakse teade

Kui kuvatakse mõni järgnevatest teadetest, lugege ja järgige alltoodud juhiseid.

Teated	Tegevus
Prepare empty waste ink bottle.	Hoolduskonteiner hakkab täis saama. Pange valmis uus Hoolduskonteiner. ☞ „Lisaseadmed ja kulumaterjalid" lk 115
Ink Cartridge Error Ink cartridge cannot be recognized. Insert again or replace ink cartridge.	❑ Eemaldage tindikassett ja sisestage siis uuesti. Kui teade ei kao, sisestage uus tindikassett (ärge sisestage uuesti tindikassetti, mis põhjustas tõrke). ❑ Kasseti sisse võib olla kogunenud kondensatsioon. Hoidke cleaning cartridge (puhastuskassett) vähemalt neli tundi toatemperatuuril, enne kui selle paigaldate. ☞ „Märkused tindikassettide käsitlemise kohta" lk 19
Ink Cartridge Error Ink cartridge cannot be detected. Insert again or replace ink cartridge.	
Ink Cartridge Error Replace cleaning cartridge.	❑ Eemaldage Cleaning Cartridge (Puhastuskassett) ning sisestage see uuesti. Kui teade kordub, sisestage uus Cleaning Cartridge (Puhastuskassett) (ärge sisestage uuesti Cleaning Cartridge (Puhastuskassett), mis põhjustas vea). ☞ „Vahetamine" lk 68 ❑ Kasseti sisse võib olla kogunenud kondensatsioon. Hoidke cleaning cartridge (puhastuskassett) vähemalt neli tundi toatemperatuuril, enne kui selle paigaldate.
Ink Low	Tint on otsa lõppemas. Pange valmis uus tindikassett. ☞ „Lisaseadmed ja kulumaterjalid" lk 115
Warming Up... OK Force to start printing	Ühte või mitut soojendit alles soojendatakse määratud temperatuurini. Kui te soovite hakata printima enne soojendi soojenemist, vajutage nuppu OK.
Command Error Check print settings on RIP.	Vajutage nuppu II·🗑 ja valige **Job Cancel**. Kontrollige, kas installitud tarkvaraline rasterprotsessor on printeriga ühilduv.
Clogged nozzles detected. Cleaning recommended.	Lõpetage printimine ja puhastage prindipea, kui te väljaprinte kontrollides leiate, et see on vajalik. ☞ „Prindipea puhastus" lk 79
F/W Install Error Firmware update failed. Restart the printer.	Lülitage printer välja, oodake mõni minut ning lülitage seejärel printer uuesti sisse. Kasutage valikut Epson Control Dashboard, et püsivara uuesti värskendada. Kui see teade ilmub uuesti juhtpaneelile, pöörduge palun oma edasimüüja või Epsoni toe poole.
Print head is nearing end of service life.	Praeguse prindipea kasutusiga hakkab lõppema. Võtke ühendust edasimüüjaga või Epsoni toega.

Teated	Tegevus
Auto Take-up Reel Unit stopped.	Kandja ei ole automaatsesse vastuvõtuseadmesse Auto pinguti korrektselt kinnitatud. Vajutage nuppu II·🗑 ja valige printimise tühistamiseks **Job Cancel**. Pöörake automaatse vasutvõtuseadme Auto pinguti Auto lülitit asendisse Off ning seejärel tagasi ja kinnitage kandja uuesti automaatsesse vastuvõtuseadmesse Auto pinguti. ☞ „Vastuvõtmine prinditud külg ülespidi" lk 35 ☞ „Vastuvõtmine prinditud külg allpool" lk 38
Media Size Error Load correct size media.	Praegu laaditud kandja ei ole õige laiusega. Tõstke kandja laadimise hoob üles ja eemaldage kandja. Printeri poolt toetatav minimaalne laius on 300 mm. Veenduge, et kandja oleks vähemalt 300 mm lai. Kui seda teadet kuvatakse ka siis, kui kandja on õige laiusega, võib printer printida, kui teha suvandi **Media Size Check** all valik **OFF**. ☞ „Menüü Printer Setup" lk 100
Media Sensor Error Loaded media or sensor has a problem. Refer to manual for error details. Media Sensor Error Refer to manual for details of error. Adjust manually?	Vajutage nuppu II·🗑, et teade ekraanilt kustutada. Järgnevate kandjasätete või tingimuste korral ei ole võimalik kasutada funktsiooni Easy Media Setup menüü automaatseid valikuid Auto Media Adjust, **Auto Nozzle Check** ja **Media Adjust**. ❏ Läbipaistev või värviline kandja. ❏ Ebaühtlase pinnaga kandja. ❏ Kandja, millest tint imendub kergelt läbi. ❏ Kandja sätetest on suvandi **Platen Gap** sätteks valitud **2.5**. ❏ Printerit kasutatakse otsese päikesevalguse käes või segavad seda muud ümbritsevad valgusallikad. Nendel juhtudel kasutage manuaalset menüüd. Kui rakendatakse funktsioone Auto Media Adjust või **Media Adjust**: ☞ „Media Adjust" lk 48 Kui rakendatakse funktsiooni **Auto Nozzle Check**: ☞ „Düüside kontrollmustrite printimine" lk 78 Kui printerit segavad ümbritsevad valgusallikad, varjake printerit nende eest ja proovige funktsiooni uuesti kasutada; see võib nüüd õnnestuda. Kui funktsiooni kasutamine nurjub ka pärast printeri varjestamist, kasutage manuaalset menüüd. Kui ülalmainitu ei kehti, kui teete automaatseid toiminguid funktsioonide **Easy Media Setup** või Media Adjust menüüde abil, vaadake jaotist Veaotsing & nõuanded (veebipõhine kasutusjuhend).
Roll Type Error Release and then reset the media loading lever, then match Roll Type setting to actual media.	❏ Kas suvandi **Roll Type** säte, mis valiti kandjat laadides vastab tegelikule rulli tüübile? Tõstke kandja laadimise hoob üles, et tõrge lahendada. Langetage kandja laadimise hoob uuesti ja järgige printeri ekraanile ilmuvaid juhiseid, et suvand **Roll Type** õigesti määrata.

Teated	Tegevus
Press ☞ and perform Head Maintenance.	Seda teadet kuvatakse, kui regulaarset hooldust ei ole läbi viidud enam kui ühe kuu jooksul. Kui jätkate printeri kasutamist regulaarset puhastust tegemata, võib printeris esineda tinditilku, düüsiummistusi või prindipea kahjustusi. ☞ „Korrapärase puhastuse läbiviimine" lk 61
3 layer printing is only available with 2 Head Mode.	Ainult SC-S80600 Series/SC-S60600 Series Kui määratud on ühe peaga režiim, et saa 3-kihilist printimist kasutada. Määrake kahe peaga režiim ja kasutage seejärel 3-kihilist printimist. Pearežiimi muutmine ☞ „Menüü Printer Setup" lk 100

Hoolduse vajaduse/teeninduse vajaduse korral

Tõrketeated	Tegevus
Maintenance Request Replace Part Now/Replace Part Soon XXXXXXXX	Mõne printeriosa kasutusiga läheneb oma tööea lõpule. Pöörduge oma edasimüüja või Epsoni toe poole ning rääkige neile hooldenõude koodist. Hooldenõuet ei ole teil võimalik kustutada seni, kuni detail on vahetatud. Printeri kasutamise jätkamisel tekib teeninduse vajadus.
Call For Service XXXX Error XXXX Power off and then on. If this doesn't work, note the code and call for service.	Teeninduse küsimine toimub, kui: ❑ Toitekaabel ei ole kindlalt ühendatud. ❑ Aset leiab tõrge, mida ei saa kustutada. Kui tekib teenindusvajadus, lõpetab printer automaatselt printimise. Lülitage printer välja, ühendage toitekaabel seinakontaktist ning printeri vahelduvvoolupistmikust välja ning ühendage seejärel tagasi kokku. Lülitage printer uuesti mitu korda sisse. Kui vedelkristallekraanile kuvatakse uuesti sama teeninduskutsung, pöörduge abi saamiseks edasimüüja või Epsoni toe poole. Öelge neile teeninduse vajaduse kood „XXXX".

Tõrkeotsing

Te ei saa printida (sest printer ei tööta)

Printer ei lülitu sisse

■ **Kas toitekaabel on ühendatud elektrivõrguga ja printeriga?**
Kontrollige, et toitekaabel on kindlalt printeriga ühendatud.

■ **Kas elektrivõrgus on mingi probleem?**
Kontrollige, et teie vooluvõrk on töökorras, ühendades sellega mõne teise elektriseadme toitejuhtme.

Printer ei suhtle arvutiga

■ **Kas kaabel on korralikult ühendatud?**
Veenduge, et printeri liidesekaabel on korralikult arvuti õigesse terminali ühendatud. Ühtlasi kontrollige, et kaabel pole katki ega väändunud. Kui teil on olemas varukaabel, proovige sellega ühendada.

■ **Kas liidesekaabli tehnilised andmed vastavad arvuti spetsifikatsioonidele?**
Veenduge, et liidesekaabli tehnilised andmed vastavad printeri ja arvuti spetsifikatsioonidele.

☞ „Tehniliste andmete tabel" lk 124

■ **Kui te kasutate USB-jaoturit — kas selle kasutus vastab nõuetele?**
USB spetsifikatsioonis on võimalik kuni viis USB-jaoturi pärgühendust. Sellegipoolest soovitame me teil ühendada printer esimese jaoturiga, mis on arvutiga otseühenduses. Olenevalt kasutatavast jaoturist, võib printeri kasutamine muutuda ebastabiilseks. Kui nii peaks juhtuma, ühendage USB-pistik otse oma arvuti USB-porti.

■ **Kas USB-jaotur on nõuetekohaselt tuvastatud?**
Veenduge, et USB-jaotur on arvutis nõuetekohaselt tuvastatud. Kui arvuti külge on ühendatud USB-jaotur, lahutage see ja ühendage arvuti otse printeriga. Küsige USB-jaoturi töö kohta infot USB-jaoturi tootja käest.

Te ei saa võrgukeskkonnas printida

■ **Kas võrguseaded on õiged?**
Küsige oma võrguadministraatorilt võrguseaded.

■ **Ühendage printer USB-kaabliga otse arvutiga ja proovige printida.**
Kui te saate USB kaudu printida, on probleemid võrgukeskkonnas. Küsige oma süsteemiadministraatorilt või vaadake võrgusüsteemi kasutusjuhendit. Kui te ei saa USB kaudu printida, vaadake kasutusjuhendi vastavat jaotist.

Printeris on tõrge

■ **Kinnitage, kas printeris on tekkinud tõrked, kontrollides indikaatoreid ja teateid printeri juhtpaneelilt.**

☞ „Juhtpaneel" lk 12

☞ „Kui kuvatakse teade" lk 107

Printerist kostab printimisele iseloomulikku heli, kuid printer ei prindi

Prindipea liigub, kuid midagi ei prindita

■ **Kontrollige, kas printer töötab.**
Printige kontrollmuster. Kontrollmustreid saab printida printerit arvutiga ühendamata ja nende abil saab kontrollida printeri tööd ja olekut. ☞ „Düüside kontrollmustrite printimine" lk 78

Vaadake järgmist jaotist, et saada teavet, kuidas käituda siis, kui mustrit ei prindita korrektselt.

■ **Kas juhtpaneeli ekraanil kuvatakse sõnum Circulating ink...?**
Printeris toimub tindi automaatne ringlus, mis aitab takistada toontrükivärvuse tintide settimist prindipeas või torus.

Kui vasakus alanurgas kuvatakse **Cancel**, vajutage tindi ringluse tühistamiseks nuppu II·🗑. Funktsiooni ei saa tühistada, kui tindiringlus on vajalik.

☞ „Märkused WH-/MS-tintide kasutamise kohta (SC-S80600 Series)" lk 21

Kontrollmustrit ei prindita korrektselt

■ **Puhastage prindipea.**
Pihustid võivad olla ummistunud. Pärast prindipea puhastamist printige kontrollmuster uuesti.

☞ „Prindipea puhastus" lk 79

■ **Kas printer on pikemat aega kasutamata seisnud?**
Kui printer on pikemat aega kasutamata seisnud, võivad pihustid olla kuivanud ja ummistunud. Sammud juhuks, kui printerit ei ole pikka aega kasutatud
☞ „Märkused printeri mittekasutamise kohta" lk 18

Väljaprindid pole ootuspärased

Prindikvaliteet on kehv, ebaühtlane, liiga hele, liiga tume, selgelt teraline või toonierisustega

■ **Kas prindipea düüsid on ummistunud?**
Kui pihustid on ummistunud, siis osad pihustid tinti enam ei pritsi ning prindi kvaliteet langeb. Proovige printida kontrollmuster.

☞ „Düüside kontrollmustrite printimine" lk 78

■ **Viige läbi Head Alignment.**
Arvestades, et prindipea ja kandja vahel on väike vahe, võivad erinevat värvi tintide maandumiskohad olla mõjutatud niiskusest, temperatuurist, prindipea tekitatud inertsist või prindipea suunast, kui see liigub paremalt vasakule või vasakult paremale või kui kasutatakse kahte prindipead (kõik mudelid välja arvatud SC-S40600 Series). Selle tulemusel võivad väljaprindid paista selgelt teralised või fookusest väljas.

Valige kandja sätetest **Media Adjust** — **Head Alignment**, et reguleerida printimise ajal esinevat prindipea vale joondust.

☞ „Head Alignment" lk 50

■ **Viige läbi Feed Adjustment.**
Suured erinevused söödetavas koguses põhjustavad triipefekti (horisontaalsed triibud, värvitoonide ebaühtlus, jooned). Valige kandja sätetest **Media Adjust** — **Feed Adjustment**, et reguleerida vastavalt sihtkandjale.

☞ „Feed Adjustment" lk 49

■ **Kas te kasutate originaalset Epsoni tindikassetti?**
Käesolev printer on töötatud välja Epsoni tindikassettidega kasutamiseks. Kui te kasutate muid tindikassette kui Epsoni omasid, võivad väljatrükid olla ähmased või prinditud kujutise värv võib muutuda, sest allesoleva tindi kogust ei tuvastata õigesti. Kasutage kindlasti õiget tindikassetti.

■ **Kas te kasutate vana tindikassetti?**
Vana tindikasseti kasutamisel prindi kvaliteet halveneb. Vahetage vana tindikassett uue vastu. Kasutage kogu kassetis olev tint ära enne pakendile trükitud kuupäeva või kuue kuu jooksul pärast avamist vastavalt sellele, kumb varem saabub.

■ **Kas soojendid on õige temperatuuriga?**
Tõstke temperatuuri, kui väljaprindid on hägused, määrdunud või kui tint läheb klompi. Arvestage, et temperatuuri liiga kõrgeks tõstes võib kandja kokku tõmbuda, kortsuda või kaotada oma kvaliteedi.

Samuti võib soojenditel soovitud temperatuuri saavutamiseks kuluda pisut aega, kui töökeskkonna temperatuur on madal. Soojendid ei pruugi pärast valitud temperatuuri saavutamist avaldada soovitud mõju, kui kandja on liiga külm. Laske kandjal enne kasutamist soojeneda kuni toatemperatuurini.

■ **Kas kandja sätted on õiged?**
Kontrollige, et kandja sätted vastaksid reaalselt tarkvaralises rasterprotsessoris või printeris kasutatavale kandjale.

■ **Kas Data Width on valitud suvandi Head Movement sätteks?**
Kui te määrate häälestusmenüüst **Data Width** suvandi **Head Movement** sätteks, siis suureneb printimiskiirus, aga prindikvaliteet võib pisut halveneda. Parema kvaliteedi jaoks valige **Printer Full Width** suvandi **Head Movement** sätteks.

☞ „Menüü Printer Setup" lk 100

■ **Kas te olete võrrelnud prinditud tulemusi kujutisega ekraanil?**
Kuna kuvarid ja printerid edastavad värve erinevalt, ei sarnane prinditud värvid alati täielikult ekraanil kuvatavate värvidega.

■ **Kas printeri kaas oli printimise ajal lahti?**
Kaante avamine printimise ajal põhjustab prindipea äkilise peatumise, mille tulemusel jäävad värvid ebaühtlaseks. Ärge avage kaasi, kui printimine on pooleli.

■ **Kas juhtpaneeli ekraanile on kuvatud Ink Low?**
Prindi kvaliteet võib halveneda, kui tindikogus on väike. Soovitame vahetada tindikasseti uue vastu. Kui värvide seas on erinevus ka pärast tindikasseti vahetamist, teostage mõned korrad prindipea puhastus.

■ **Raputage WH-/MS-i tindikassette.**
Kui tootes SC-S80600 Series kasutatakse 10 värviga režiimi, võivad WH-/MS-tindid settida (tindi komponendid settivad vedeliku põhja). Eemaldage tindikassett, raputage seda põhjalikult ja kasutage seejärel korduvalt funktsiooni **Ink Circulation**.

Tindikassettide raputamine ☞ „Raputamine" lk 67

Tindi ringlus ☞ „Menüü Maintenance" lk 102

Kui probleem ei lahene, kasutage funktsiooni **Ink Refresh**.

☞ „Menüü Maintenance" lk 102

Prindiala ei ole kandjal õigesti paigutatud

■ **Kas kandja on õigesti laaditud ja veerised on õiged?**
Kui kandja ei ole nõuetekohaselt laaditud, võib printer printimisel keskkohast kõrvale kalduda ja osa andmeid võivad jääda printimata. Kontrollige, kas häälestusmenüü suvandite **Side Margin** ja **Print Start Position** sätted on õiged.

☞ „Kandja laadimine" lk 27

☞ „Menüü Printer Setup" lk 100

■ **Kas kandja on viltu?**
Kui häälestusmenüüs on suvandi **Media Skew Check** all tehtud valik **OFF**, jätkub printimine ka siis, kui kandja on kaldu, ning andmed jäävad väljapoole prindiala. Tehke menüüs suvandi **Media Skew Check** all valik **ON**.

☞ „Menüü Printer Setup" lk 100

■ **Kas kandja on prindiandmete jaoks piisavalt lai?**
Kuigi printimine enamasti peatub, kui prinditav kujutis on laiem kui kandja, prinditakse andmed väljapoole kandja servi juhul, kui häälestusmenüüs on suvandi **Media Size Check** all tehtud valik **OFF**. Tehke häälestusmenüüs suvandi **Media Size Check** all valik **ON**.

☞ „Menüü Printer Setup" lk 100

Vertikaalsed jooned on valesti joondatud

■ **Kas kandja on laineline?**
Teatud tüüpi kandjatesse võivad printerisse paigaldatuna tekkida mõnedel tingimustel (niiskus ja temperatuur) lained. Laine tekkimisel vajutage juhtpaneelil nuppu ▼, et kandjat sööta ja mõjutatud ala vältida. Me soovitame lainete tekkimise ennetamiseks langetada temperatuuri ja õhuniiskust.

■ **Kas prindipea on valesti joondatud?**
Kui prindipea on valesti joondatud, võivad korrapärased jooned olla valesti joondatult. Valige sel juhul kandja sätetest **Media Adjust** — **Head Alignment**, et reguleerida printimise ajal esinevat prindipea vale joondust.

☞ „Head Alignment" lk 50

Kandja

Kandja kinnijäämine

■ **Kas kandja on kooldus, volditud, kõver, kortsus või laineline?**
Lõigake küljest osa, mis on kooldus, volditud, kõver, kortsus või laineline.

☞ „Kandja lõikamine" lk 43

■ **Kas kandja laaditi vahetult enne printimist?**
Surverullid võivad printerisse jäetud kandjat kortsutada või võib kandja koolduda.

■ **Kas kandja on liiga paks või liiga õhuke?**

❏ Kontrollige kandja andmeid, et teha kindlaks, kas seda tohib printeris kasutada.
☞ „Toetatud kandjad" lk 120

❏ Et saada teavet printerisätete konfigureerimise kohta tarkvaralisest rasterprotsessorist, võtke ühendust rasterprotsessori tootjaga.

Printimine ei lõppe, kui rull tühjaks saab

■ **Kas printeri seadistus tuvastada kandja lõppemist on välja lülitatud (OFF)?**
Kui suvandi **Media End Check** osas on menüüs Printer Setup tehtud valik **OFF**, ei tuvasta printer kandja lõppemist.

„Menüü Printer Setup" lk 100

Kinnijäänud kandja eemaldamine

Järgige alltoodud samme, et kinni jäänud kandja eemaldada.

Ettevaatust:

Eesmise kaane avamisel olge ettevaatlik, et teie käed või sõrmed ei jääks selle vahele. Selle nõude eiramine võib põhjustada kehavigastusi.

1 Lülitage printer välja.

Kui kuvatakse teade ja printer ei lülitu välja, lahutage mõlemad toitekaablid.

2 Avage esikaas.

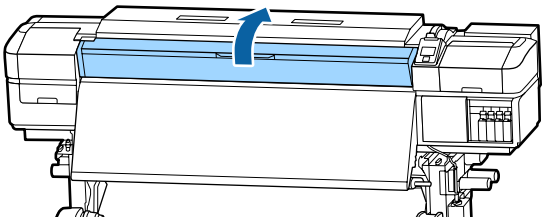

3 Liigutage kandja servaplaate pressplaadi paremal ja vasakul küljel. Kandja servaplaatide liigutamiseks hoidke nende mõlemat lapatsit.

Oluline:

Lõpetage printeri kasutamine, kui kandja servaplaadid on deformeerunud. Jätkuv printeri kasutamine võib kahjustada surverulle või prindipead.

Võtke ühendust edasimüüjaga või Epsoni toega.

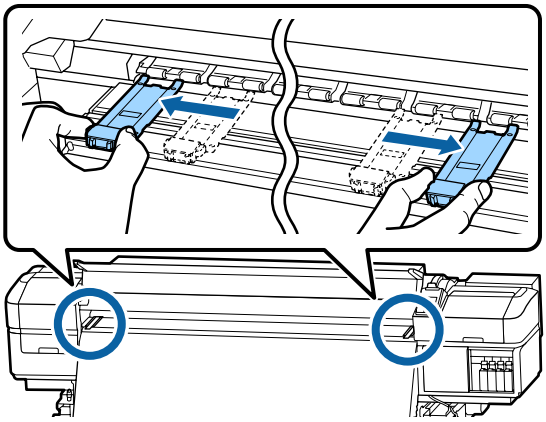

4 Kui prindipea on kandja kohal, liigutage see ummistusest eemale.

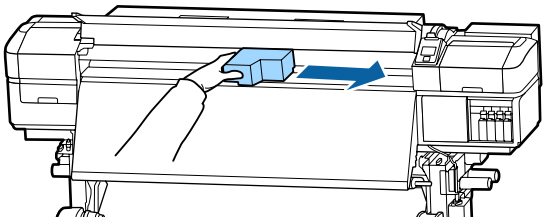

Oluline:

Liigutage prindipead ainult pärast seda, kui olete kandja servaplaadid eest võtnud. Kontakt deformeerunud kandja servaplaatidega võib kahjustada prindipead.

5 Tõstke kandja laadimise hoob.

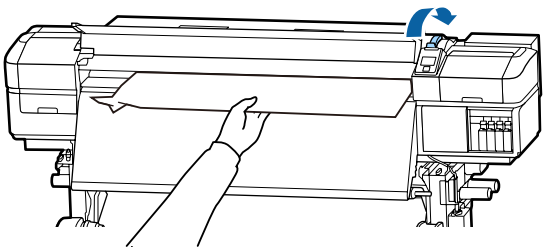

6 Tõmmake kandja lõikuri sooneni ja kasutage lõikurit, et eemaldada rebenenud või kortsus alad.

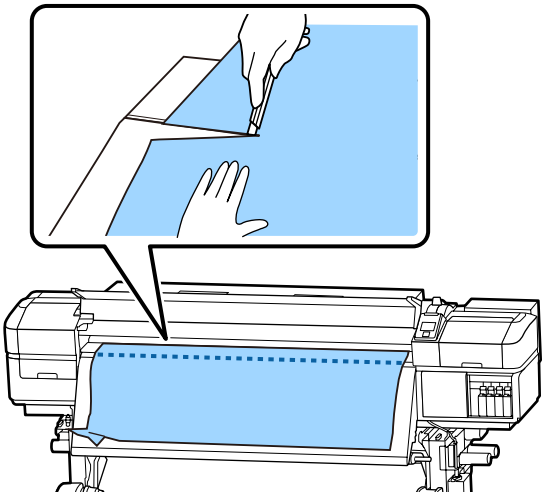

7 Kerige lõigatud kandja käsitsi tagasi.

8 Eemaldage printeri sisse jäänud kandja.

9 Lülitage printer sisse.

> **Oluline:**
>
> *Kui printer jääb pikemaks ajaks väljalülitatuks, seisab prindipea ilma korgita ja kuivab ära ning ei suuda printimise jätkudes enam korralikult printida.*
>
> *Printeri automaatne sisselülitamine katab prindipea korgiga.*

Laadige kandja uuesti ning jätkake printimist.

☞ „Kandja laadimine" lk 27

Kandja libiseb pärast printimise alustamist

■ **Kas menüüs After Heater Feed on valitud Mode 2 ja kas kandjat lõigatakse?**
Kui kandjat lõigatakse kohe pärast printimise lõppemist ning keritakse tagasi järgmise prinditöö alguses, võib kandja surverullilt maha libiseda ja printimine ei õnnestu.

Kui lõikate pärast printimist, vajutage nuppu ▲, et kerida prinditöö ots lõikuri soonde ja lõigake kandjat seejärel.

Muud

Soojendid lülituvad välja või peatub valikuline Lisa trükki kuivatussüsteem

■ Eelsoojendi, plaadisoojendi ja järelsoojendi lülituvad välja, kui ühtegi printimistööd ei võeta mõnda aega vastu ega esine ka ühtegi tõrget. Ooteperioodi, mille möödumisel soojendid automaatselt välja lülituvad (OFF), on võimalik valida, kasutades häälestusmenüüs valikut **Sleep Mode**. ☞ „Menüü Printer Setup" lk 100

Soojendid aktiveeritakse uuesti, kui printer võtab vastu printimistöö, kasutatakse kandja laadimise hooba või tehakse printeri riistvaraga mõni muu toiming.

Lisa trükki kuivatussüsteem on kaasas mudeliga SC-S60600 Series.

Juhtpaneel jätkab väljalülitamist

■ **Kas printer on unerežiimis?**
Kui printeriga ei tehta ühtegi toimingud ajaperioodil, mis on määratud häälestusmenüü valiku **Sleep Mode** all, siseneb printer unerežiimi. Ooteperioodi, mille möödumisel printer unerežiimi lülitub, on võimalik muuta menüüst Printer Setup.

☞ „Menüü Printer Setup" lk 100

Soojendid aktiveeritakse ja printer tuleb puhkerežiimist välja, kui võetakse vastu printimistöö, kasutatakse kandja laadimise hooba või tehakse printeri riistvaraga mõni muu toiming.

Olete unustanud võrgu seadistamise kaitseparooli

■ **Võtke ühendust edasimüüjaga või Epsoni toega.**

Punane tuli printeri sees põleb

■ **See ei ole tõrge.**
Punane tuli on lamp printeri sees.

Lisa

Lisaseadmed ja kulumaterjalid

Printerile on saadaval järgmised lisaseadmed ja kulumaterjalid (seisuga november 2015).

Uusima teabe saamiseks vt Epsoni veebilehte (seisuga november 2015).

Tindikassetid

Printeri mudel	Toode		Detaili number
SC-S80600	Tindikassetid	Black (Must)	T8901
		Cyan (Tsüaan)	T8902
		Magenta	T8903
		Yellow (Kollane)	T8904
		Light Cyan (Heletsüaan)	T8905
		Light Magenta (Helemagenta)	T8906
		Light Black (Hele must)	T8907
		Orange (Oranž)	T8908
		Red (Punane)	T8909
		White (Valge)	T890A
		Metallic Silver (Hõbedane metallik)	T890B

Printeri mudel	Toode		Detaili number
SC-S80600 (Austraalia ja Uus-Meremaa)	Tindikassetid	Black (Must)	T8331
		Cyan (Tsüaan)	T8332
		Magenta	T8333
		Yellow (Kollane)	T8334
		Light Cyan (Heletsüaan)	T8335
		Light Magenta (Helemagenta)	T8336
		Light Black (Hele must)	T8337
		Orange (Oranž)	T8338
		Red (Punane)	T8339
		White (Valge)	T833A
		Metallic Silver (Hõbedane metallik)	T833B
SC-S80610	Tindikassetid	Black (Must)	T8911
		Cyan (Tsüaan)	T8912
		Magenta	T8913
		Yellow (Kollane)	T8914
		Light Cyan (Heletsüaan)	T8915
		Light Magenta (Helemagenta)	T8916
		Light Black (Hele must)	T8917
		Orange (Oranž)	T8918
		Red (Punane)	T8919
		White (Valge)	T891A
		Metallic Silver (Hõbedane metallik)	T891B

Printeri mudel	Toode		Detaili number
SC-S80670	Tindikassetid	Black (Must)	T8921
		Cyan (Tsüaan)	T8922
		Magenta	T8923
		Yellow (Kollane)	T8924
		Light Cyan (Heletsüaan)	T8925
		Light Magenta (Helemagenta)	T8926
		Light Black (Hele must)	T8927
		Orange (Oranž)	T8928
		Red (Punane)	T8929
		White (Valge)	T892A
		Metallic Silver (Hõbedane metallik)	T892B
SC-S80680	Tindikassetid	Black (Must)	T8931
		Cyan (Tsüaan)	T8932
		Magenta	T8933
		Yellow (Kollane)	T8934
		Light Cyan (Heletsüaan)	T8935
		Light Magenta (Helemagenta)	T8936
		Light Black (Hele must)	T8937
		Orange (Oranž)	T8938
		Red (Punane)	T8939
		White (Valge)	T893A
		Metallic Silver (Hõbedane metallik)	T893B
SC-S40600 SC-S60600	Tindikassetid	Black (Must)	T8901
		Cyan (Tsüaan)	T8902
		Magenta	T8903
		Yellow (Kollane)	T8904

Printeri mudel	Toode		Detaili number
SC-S40600 SC-S60600 (Austraalia ja Uus-Meremaa)	Tindikassetid	Black (Must)	T8331
		Cyan (Tsüaan)	T8332
		Magenta	T8333
		Yellow (Kollane)	T8334
SC-S40610 SC-S60610	Tindikassetid	Black (Must)	T8911
		Cyan (Tsüaan)	T8912
		Magenta	T8913
		Yellow (Kollane)	T8914
SC-S40670 SC-S60670	Tindikassetid	Black (Must)	T8921
		Cyan (Tsüaan)	T8922
		Magenta	T8923
		Yellow (Kollane)	T8924
SC-S40680 SC-S60680	Tindikassetid	Black (Must)	T8931
		Cyan (Tsüaan)	T8932
		Magenta	T8933
		Yellow (Kollane)	T8934

Epson soovitab kasutada originaalseid Epsoni tindikassette. Epson ei saa tagada mitteoriginaalse tindi kvaliteeti ega usaldusväärsust. Mitteoriginaalse tindi kasutamine võib põhjustada Epsoni garantiiga katmata kahjustusi ning tingida teatud puhkudel printeri ebaühtlast toimimist.
Mitteoriginaalse tindi taset puudutavat teavet ei pruugita kuvada ning mitteoriginaalse tindi kasutamine jäädvustatakse teenindustoes võimaliku kasutamise jaoks.

Muud

Toode	Detaili number	Selgitus
Cleaning cartridge (Puhastuskassett)	T6960	Kasutatakse funktsioonide Head Washing ja Pre-Storage Maint. puhul.
Cleaning cartridge (Puhastuskassett) (Austraalia ja Uus-Meremaa)	T8330	
Maintenance Parts Kit (Kulutarvikute komplekt) (välja arvatud SC-S40680/SC-S60680 puhul)	C13S210044	Üks kulutarvikute komplekt sisaldab järgnevaid kuluartikleid. ❏ Puhasti (x1) ❏ Loputuspadi (x1) ❏ Õhufiltrid (x2) ❏ Kindad (x2)
Maintenance Parts Kit (Kulutarvikute komplekt) (SC-S40680/SC-S60680 puhul)	C13S210045	
Tindi puhastaja	T6993	Identne printeriga kaasas oleva tindi puhastaja. ☞ „Hooldus" lk 56

Toode	Detaili number	Selgitus
Hoolduskonteiner	T7240	Identne printeriga kaasas olevale jääktindipudelile Hoolduskonteiner
Cleaning Stick (Puhastuspulk)	C13S090013	Identne printeriga kaasa oleva hoolduskomplekti Hoolduspakk osadele.
Clean Room Wiper (ruumipuhasti)*1	C13S090016	
Media Edge Plate (Kandja servaplaat) (välja arvatud SC-S40680/ SC-S60680 puhul)	C12C932411	Identne printeriga kaasas olevale kandja servaplaadile. Müüakse 1 plaadi kaupa.
Media Edge Plate (Kandja servaplaat) (SC-S40680/SC-S60680 puhul)	C12C932421	
Lisa trükki kuivatussüsteem (välja arvatud SC-S40680/ SC-S60680 puhul)	C12C932381	Kasutab ventilaatorit, et kandjale õhku puhuda ja selle kuivamist kiirendada. Kaasas tootesarja SC-S60600 Series printeritega. ☞ „Soojendi temperatuuri ja kuivatussätete muutmine" lk 51
Lisa trükki kuivatussüsteem (SC-S40680/SC-S60680 puhul)	C12C932391	

*1 Osades riikides ja piirkondades ei müüda. Soovitame tarvikute ostmiseks Asahi Kasei Corporationi BEMCOT M-3II.

Toetatud kandjad

Printeriga saab kasutada järgnevaid kandjaid.

Kasutatava kandja tüüp ja kvaliteet mõjutab tugevalt prindikvaliteeti. Valige kandja, mis sobib tehtava tööga. Kasutuse kohta vaadake teavet kandjaga kaasa pandud dokumentatsioonist või võtke ühendust tootjaga. Enne suure koguse kandja ostmist proovige printida väiksemale näidisele ja kontrollige tulemusi.

Oluline:

Ärge kasutage kortsus, kulunud, rebenenud või määrdunud kandjat.

Rullkandja

Rullisüdamiku suurus	2 või 3 tolli
Rulli väline diameeter	Paberi söötja: kuni 250 mm Auto pinguti: kuni 200 mm
Kandja laius	300 kuni 1626 mm (64 tolli)
Kandja paksus	Kuni 1 mm
Rulli kaal	Kuni 45 kg

Lõigatud kandja

Kandja laius	300 kuni 1626 mm (64 tolli)
Kandja pikkus	500 mm või enam
Kandja paksus	Kuni 1 mm

Printeri liigutamine ja transportimine

Käesolevas jaotises on kirjeldatud, kuidas toodet liigutada ja transportida.

Printeri liigutamine

Selles jaotises eeldatakse, et toodet liigutatakse teise asukohta samal korrusel ilma treppe, kaldteid või lifte kasutamata. Teavet printeri liigutamise kohta korruste vahel või teise hoonesse leiate altpoolt.

☞ „Transportimine” lk 121

Ettevaatust:

Ärge kallutage toodet liigutamise ajal rohkem kui 10 kraadi ette- või tahapoole. Kui seda ettevaatusabinõu eiratakse, võib printer ümber kukkuda ja õnnetuse põhjustada.

Oluline:

Ärge eemaldage tindikassette. Kui seda ettevaatusabinõu eiratakse, võivad prindipea düüsid ära kuivada.

Ettevalmistamine

1. Kontrollige, et printer on välja lülitatud.
2. Eemaldage Hoolduskonteiner.

   ☞ „Hoolduskonteiner vahetamine” lk 70
3. Ühendage voolujuhtmed ja muud kaablid lahti.
4. Eemaldage kandja söötmisüksusest Paberi söötja ning automaatsest vastuvõtuseadmest Auto pinguti.

5 Vabastage kaks rullikut printeri eesosas.

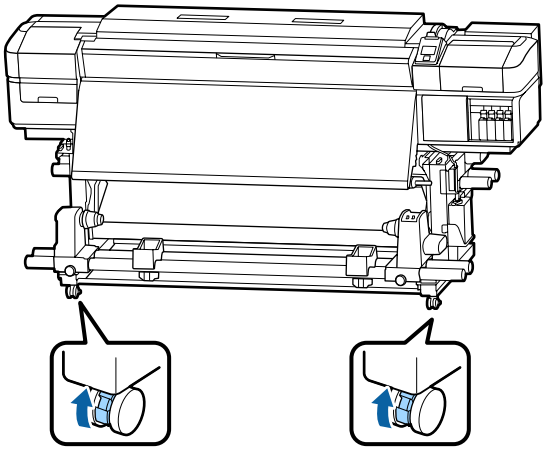

Oluline:

Regulaatorite abil tasapinnalisust kohendades veenduge, et tõstaksite kohandajad rullikutest kõrgemale enne, kui printerit liigutada püüate. Printeri tõstmine ilma regulaatoreid tõstmata võib põhjustada tõrkeid. Regulaatorite kohandamiseks vajate printeriga kaasas olevat mutrivõtit.

1. Keerake regulaatori peal olev mutter lahti.

2. Keerake alumist mutrit vastupäeva.

3. Kontrollige, et see oleks rullikust kõrgemal.

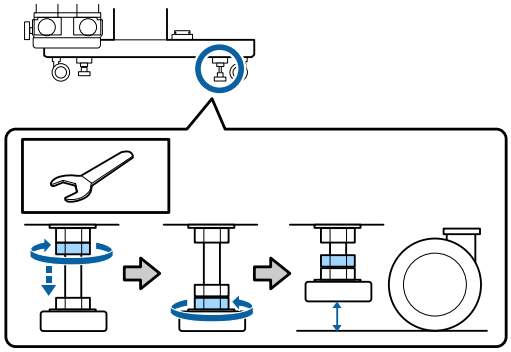

6 Liigutage printerit.

Oluline:

Kasutage spetsiaalse printeristendi rattaid, et liigutada printerit sisetingimustes tasasel põrandal lühikese vahemaa kaugusele. Neid ei saa kasutada transportimiseks.

Liigutamisjärgne häälestamine

Pärast printeri liigutamist järgige alltoodud samme, et see kasutamiseks ette valmistada.

1 Kontrollige, kas asukoht on paigaldamiseks sobilik ja seadke printer üles.

☞ *Seadistusjuhend*

Kui teil puudub *Seadistusjuhend*, võtke ühendust Epsoni toega.

☞ „Kust saada abi” lk 127

2 Ühendage toitekaablid ja lülitage printer sisse.

☞ *Seadistusjuhend*

3 Kontrollige düüse, et tuvastada ummistunud düüsid.

☞ „Düüside kontrollmustrite printimine” lk 78

4 Teostage seadistusmenüüs toiming **Media Adjust** ning kontrollige väljatrüki kvaliteeti.

☞ „Media Adjust” lk 48

Transportimine

Enne printeri transportimist võtke ühendust edasimüüja või Epsoni toega.

☞ „Kust saada abi” lk 127

Kandjasätete nimekiri vastavalt igale kandjatüübile

Järgnev tabel näitab kandjasätteid, mis registreeritakse kandjatüübi valimisel.

Üksus	Kandjatüüp					
	Adhesive Vinyl	Banner	Film	Canvas	Textile	Paper/ Others
Platen Gap	1.6	2.0	1.6	2.0	2.0	1.6
Eelsoojendi temperatuur	40°C	40°C	40°C	40°C	40°C	40°C
Plaatsoojendi temperatuur	40°C	40°C	40°C	40°C	40°C	40°C
Järelsoojendi temperatuur	50°C	50°C	50°C	50°C	50°C	50°C
Drying Time Per Pass	0sec	0sec	0sec	0sec	0sec	0sec
After Heater Feed	OFF	OFF	OFF	OFF	OFF	OFF
Additional Dryer*	ON	ON	ON	ON	ON	ON
Media Tension	Lv2	Lv2	Lv2	Lv2	Lv4	Lv2
Media Suction	4	4	4	4	4	4
Head Movement	Data Width	Data Width	Data Width	Data Width	Data Width	Data Width
Multi Strike Printing	OFF	OFF	OFF	OFF	OFF	OFF
Feed Speed Limiter	OFF	OFF	OFF	OFF	OFF	OFF
Pressure Roller Load	High	Medium	Medium	Medium	Low	High
Remove Skew	ON	ON	OFF	ON	ON	ON
Periodic CL Cycle	Auto	Auto	Auto	Auto	Auto	Auto

* Toodete SC-S60600 Series või SC-S80600 Series/SC-S40600 Series puhul, kui paigaldatud on valikuline täiendav tindikuivatussüsteem.

Süsteeminõuded (Epson Control Dashboard)

Epson Control Dashboard on kasutatav järgnevates keskkondades.

Oluline:

Veenduge, et arvuti, millele Epson Control Dashboard installeeritakse, vastaks järgnevatele tingimustele. Kui neid nõudeid ei täideta, ei suuda tarkvara printerit korrektselt jälgida.

- *Lülitage välja oma arvuti uinakufunktsioon.*
- *Lülitage välja unerežiim, et arvuti ei saaks unerežiimile minna.*

Windows

Operatsioonisüsteemid	Windows Vista SP2/Windows Vista x64 SP2 Windows 7 SP1/Windows 7 x64 SP1 Windows 8/Windows 8 x64 Windows 8.1/Windows 8.1 x64 Windows 10/Windows 10 x64
Protsessor	Intel Core2Duo 2.0 GHz
Vaba mälu	1 GB või enam
Kõvakettaruum (vaba ruumi installeerimise hetkel)	100 MB või enam
Kuvari eraldusvõime	1024 × 768 või rohkem
Suhtlusliides	High Speed USB Ethernet 1000Base-T
Veebilehitseja	Windows Internet Explorer Kasutage kõige uuemat versiooni.

Mac OS X

Operatsioonisüsteemid	Mac OS X v10.6 või uuem
Protsessor	Intel Core2Duo 2.0 GHz
Vaba mälu	1 GB või enam
Kõvakettaruum (vaba ruumi installeerimise hetkel)	100 MB või enam
Kuvari eraldusvõime	1280 × 1024 või rohkem
Suhtlusliides	High Speed USB Ethernet 1000Base-T
Veebilehitseja	Safari 4 või uuem

Tehniliste andmete tabel

Printeri tehnilised andmed	
Printimisviis	Nõudel tindiprits
Düüside konfiguratsioon	SC-S80600 Series: 360 düüsi × 2 rida × 10 värvi (Orange (Oranž), Light Black (Hele must), Black (Must), Cyan (Tsüaan), Magenta, Yellow (Kollane), Red (Punane), Light Cyan (Heletsüaan), Light Magenta (Helemagenta), White (Valge)/Metallic Silver (Hõbedane metallik)) SC-S60600 Series: 360 düüsi × 2 × 2 rida × 4 värvi (Black (Must), Cyan (Tsüaan), Magenta, Yellow (Kollane)) SC-S40600 Series: 360 düüsi × 2 rida × 4 värvi (Black (Must), Cyan (Tsüaan), Magenta, Yellow (Kollane))
Resolutsioon (maksimum)	1440 × 1440 dpi
Juhtkood	ESC/P raster (avalikustamata käsk)
Kandja söötmise meetod	Hõõrdsöötmine
Sisseehitatud mälu	SC-S80600 Series: 2 GB põhiseadmele 128 MB võrgule SC-S60600 Series/SC-S40600 Series: 512 MB põhiseadmele 128 MB võrgule
Liides	Hi-Speed USB-ühilduv koos USB 2.0 spetsifikatsiooniga. 100Base-TX/1000Base-T*1
Nimipinge (#1, #2, #3*2)	Vahelduvvool 100 kuni 120 V Vahelduvvool 200 kuni 240 V
Nimisagedus (#1 and #2)	50/60 Hz

Printeri tehnilised andmed	
Nimisagedus (#3*2).	50/60Hz
Nimivool (#1, #2)	10 A (vahelduvvool 100 kuni 120 V) 5 A (vahelduvvool 200 kuni 240 V)
Nimivool (#3*2)	1 A (vahelduvvool 100 kuni 120 V) 0,5 A (vahelduvvool 200 kuni 240 V)
Voolutarve	SC-S80600 Series (kokku numbritele 1 ja 2) Printimine: ligikaudu 650 W Valmisoleku režiimis: ligikaudu 380 W Puhkerežiimis: ligikaudu 14 W Väljalülitatult: ligikaudu 1,5 W
	SC-S60600 Series (kokku numbritele 1, 2 ja 3*2) Printimine: ligikaudu 745 W Valmisoleku režiimis: ligikaudu 445 W Puhkerežiimis: ligikaudu 13 W Väljalülitatult: ligikaudu 1,8 W
	SC-S40600 Series (kokku numbritele 1 ja 2) Printimine: ligikaudu 480 W Valmisoleku režiimis: ligikaudu 330 W Puhkerežiimis: ligikaudu 12 W Väljalülitatult: ligikaudu 1,5 W
Temperatuur	Töötamisel: 15 kuni 35 °C (20 kuni 35 °C soovituslik) Hoiundamisel: -20 kuni 40°C (kuni kuu vältel 40°C)
Suhteline õhuniiskus	Töötamisel: 20 kuni 80 % (soovitatav 40 kuni 60 %) (ilma kondenseerimiseta) Hoiundamisel: 5 kuni 85 % (ilma kondenseerimiseta)

Printeri tehnilised andmed	
Töötemperatuur ja niiskuse vahemik	

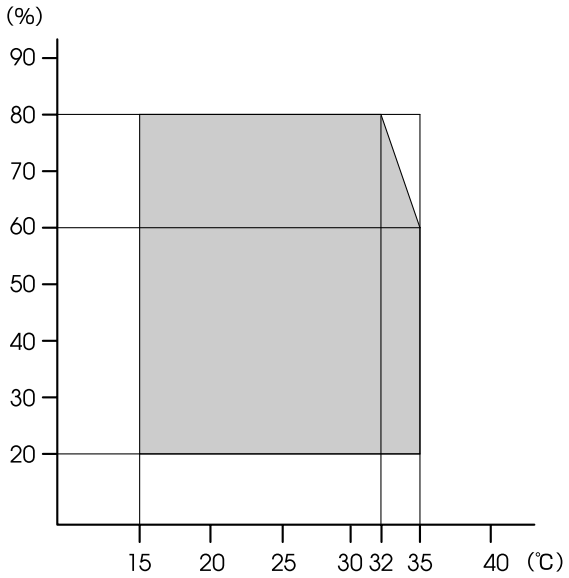

Mõõtmed	SC-S60600 Series Mõõtmed hoiundamisel: 2620 (L) × 972 (S) × 1338 (K) mm Maksimaalsed mõõtmed: 2620 (L) × 1147 (S) × 1670 (K) mm
	SC-S80600 Series/SC-S40600 Series Mõõtmed hoiundamisel: 2620 (L) × 880 (S) × 1338 (K) mm Maksimaalsed mõõtmed: 2620 (L) × 1090 (S) × 1670 (K) mm
Kaal*3	SC-S80600 Series: ligikaudu 284 kg SC-S60600 Series: ligikaudu 291 kg SC-S40600 Series: ligikaudu 279 kg

*1 Kasutage varjestatud bifilaarkaablit (5. kategooria või kõrgem)

*2 Koos täiendava tindikuivatussüsteemigaLisa trükki kuivatussüsteemSC-S60600 Series

*3 Tindikassette ei ole sisse arvatud

Tindi andmed	
Tüüp	Spetsiaalsed tindikassetid

Tindi andmed	
Pigmenttint	SC-S80600 Series: Orange (Oranž), Light Black (Hele must), Black (Must), Cyan (Tsüaan), Magenta, Yellow (Kollane), Red (Punane), Light Cyan (Heletsüaan), Light Magenta (Helemagenta), White (Valge)/Metallic Silver (Hõbedane metallik) SC-S60600 Series/SC-S40600 Series: Black (Must), Cyan (Tsüaan), Magenta, Yellow (Kollane)
Kasuta kuni kuupäevani	Vt pakendile trükitud kuupäeva (tavalisel temperatuuril)
Prindi kvaliteedi garantii aegumine	Kuus kuud (tindikassetti sisaldava pakendi avamise kuupäevast)
Hoiundamistemperatuur	Paigaldamata: -20 kuni 40°C (4 päeva ulatuses -20°C, kuu ulatuses 40°C) Paigaldatud: -20 kuni 40°C (4 päeva ulatuses -20°C, 4 päeva ulatuses 40°C) Transportimine: -20 kuni 60°C (4 päeva ulatuses-20°C, kuu aja ulatuses 40°C, 72 tunni ulatuses 60°C)
Kasseti mõõtmed	40 (L) × 305 (S) × 110 (K) mm
Maht	WH: 600 ml MS: 350 ml Muud värvid: 700 ml

Oluline:

Ärge tinti taastäitke.

Standardid ja tüübikinnitused

Ohutus	UL 60950-1
	CSA C22.2 No.60950-1
Elektromagnetiline ühilduvus	FCC osa 15 osajaotis B klass A
	CAN/CSA-CEI/IEC CISPR 22 klass A
	AS/NZS CISPR 32 klass A

Hoiatus:

Tegemist on A-klassi tootega. Kodustes tingimustes võib toode põhjustada raadiohäireid, mis puhul peab kasutaja võtma tarvitusele vastavad meetmed.

Kust saada abi

Tehnilise toe veebisait

Epsoni tehnilise toe veebisait pakub lahendust neile probleemidele, mida ei õnnestu lahendada toote kasutusjuhendis leiduva tõrkeotsingu teabe abil. Kui teil on veebibrauser ja internetiühendus, avage lehekülg:

http://support.epson.net/

Kui teil on tarvis uusimaid draivereid, KKK-d või teisi allalaaditavaid üksusi, minge veebilehele:

http://www.epson.com

Seejärel valige oma kohaliku Epsoni veebilehe sektsioon Tugi.

Epsoni toe poole pöördumine

Enne pöördumist Epsonisse

Kui teie ostetud Epsoni toode ei tööta korralikult ja teil ei õnnestu probleemi lahendada toote dokumentatsioonis sisalduva tõrkeotsingu teabe abil, pöörduge abi saamiseks Epsoni klienditoe poole. Kui allpool olevas loendis ei ole teie piirkonna Epsoni klienditoe välja toodud, pöörduge teile toote müünud edasimüüja poole.

Epsoni klienditoe teenindajal on teid hõlpsam aidata, kui oskate omalt poolt anda järgmist teavet:

- ❏ Toote seerianumber
  (Seerianumbri silt on harilikult toote tagaküljel.)
- ❏ Printeri mudel
- ❏ Toote tarkvaraversioon
  (Klõpsake **About**, **Version Info** või sarnast nuppu toote tarkvaras.)
- ❏ Teie arvuti tootemark ja mudel
- ❏ Teie arvuti opsüsteemi nimi ja versioon
- ❏ Nende tarkvararakenduste nimed ja versioonid, mida te tavaliselt koos printeriga kasutate

Spikker Põhja-Ameerika kasutajatele

Epson pakub järgnevaid tehnilise toe teenuseid.

Interneti tugi

Külastage Epsoni kodulehte aadressil http://epson.com/support ning valige oma toode, et leida lahendusi tavapäraselt esinevatele probleemidele. Saate alla laadida draivereid ja dokumente, hankida KKK ja tõrketeadete nõuandeid või saata oma küsimustega e-kirja Epsonile.

Võtke ühendust klienditoe esindajaga

Valige: (562) 276-1300 (USA) või (905) 709-9475 (Kanada), 6.00–18.00 Vaikse ookeani aeg, E–R. Klienditoe töötunnid võivad muutuda ette teatamata. Kohalduda võivad eritasud või kaugekõne tasud.

Enne, kui helistate Epson, olge valmis esitama järgmisi andmeid:

- ❏ Toote nimi
- ❏ Toote seerianumber
- ❏ Otsutšekk ja ostukuupäev
- ❏ Arvuti konfiguratsioon
- ❏ Probleemi kirjeldus

> ***Märkus:***
> *Teiste tarkvarade kasutamiseks oma süsteemis vaadake nende tarkvarade tehnilise teabe dokumente.*

Ostke tagavaratooteid ja tarvikuid

Epsoni volitatud edasimüüjalt saate osta endale originaaltarvikuid — tindikassette, lintkassette, paberit jne. Lähima edasimüüja leidmiseks helistage numbril 800-GO-EPSON (800 463 7766). Samuti võite sooritada ostu veebis leheküljel http://www.epsonstore.com (müük USAs) või http://www.epson.ca (müük Kanadas).

Spikker Euroopa kasutajatele

Vaadake oma **Üle-Euroopaliselt garantiidokumendilt**, kuidas Epsoni klienditoe poole pöörduda.

Spikker Taiwani kasutajatele

Informatsiooni, teenuste ja hoolduse kontaktandmed on:

Veebileht (http://www.epson.com.tw)

Pakume informatsiooni tootespetsifikatsioonide kohta, draivereid allalaadimiseks ja tootepäringuid.

Epsoni konsultatsioonipunkt (Telefon: +0800212873)

Meie konsultatsioonipunkti meeskond aitab teid telefoni teel järgnevas:

- ❏ Müügiuuringud ja tooteteave
- ❏ Küsimused või probleemid toote kasutamisel
- ❏ Järelepäringud parandusteenuste ja garantii kohta

Teeninduskeskus:

Telefoni-number	Faksinum-ber	Aadress
02-23416969	02-23417070	No.20, Beiping E. Rd., Zhongzheng Dist., Tai-pei City 100, Taiwan
02-27491234	02-27495955	1F., No.16, Sec. 5, Nan-jing E. Rd., Songshan Dist., Taipei City 105, Taiwan
02-32340688	02-32340699	No.1, Ln. 359, Sec. 2, Zhongshan Rd., Zhong-he City, Taipei County 235, Taiwan
039-605007	039-600969	No.342-1, Guangrong Rd., Luodong Towns-hip, Yilan County 265, Taiwan

Telefoni-number	Faksinum-ber	Aadress
038-312966	038-312977	No.87, Guolian 2nd Rd., Hualien City, Hualien County 970, Taiwan
03-4393119	03-4396589	5F., No.2, Nandong Rd., Pingzhen City, Taoyuan County 32455, Taiwan (Hiina Vabariik)
03-5325077	03-5320092	1F., No.9, Ln. 379, Sec. 1, Jingguo Rd., North Dist., Hsinchu City 300, Taiwan
04-23011502	04-23011503	3F., No.30, Dahe Rd., West Dist., Taichung City 40341, Taiwan (Hiina Vabariik)
04-23805000	04-23806000	No.530, Sec. 4, Henan Rd., Nantun Dist., Taichung City 408, Taiwan
05-2784222	05-2784555	No.463, Zhongxiao Rd., East Dist., Chiayi City 600, Taiwan
06-2221666	06-2112555	No.141, Gongyuan N. Rd., North Dist., Tainan City 704, Taiwan
07-5520918	07-5540926	1F., No.337, Minghua Rd., Gushan Dist., Kaohsiung City 804, Taiwan
07-3222445	07-3218085	No.51, Shandong St., Sanmin Dist., Kaohsiung City 807, Taiwan
08-7344771	08-7344802	1F., No.113, Shengli Rd., Pingtung City, Pingtung County 900, Taiwan

Spikker Austraalia kasutajatele

Epson Australia soovib pakkuda teile kõrgetasemelist klienditeenust. Lisaks teie toote dokumentidele pakume teabe saamiseks järgmisi allikaid:

Teie müügiagent

Ärge unustage, et teie müügiagent oskab tihti tuvastada ja lahendada probleeme. Alati helistage esmalt oma müügiagendile, et leida probleemidele lahendusi; nad oskavad tihtipeale lahendada probleeme kiiresti ja lihtsalt ning oskavad nõu anda, mida edasi teha.

Interneti-URL

http://www.epson.com.au

Avage Epson Australia veebileht. Siin tasub pisut ringi surfata! Veebileht pakub draiveritele allalaadimisvõimalusi, Epsoni kontaktpunkte, informatsiooni uute toodete kohta ning ka tehnilist tuge (e-post).

Epsoni konsultatsioonipunkt

Epsoni konsultatsioonipunkti pakutakse viimase abiväena, mida kasutame, et meie klientidel oleks juurdepääs nõuannetele. Konsultatsioonipunkti operaatorid saavad teid aidata installimises, konfigureerimises ja Epsoni tootega töötamisel. Meie müügieelne konsultatsioonipunkt pakub uute Epsoni toodete kohta kirjandust ja annab teada, kus asub lähim müügiagent või hooldusagent. Siin vastatakse paljudele küsimustele.

Konsultatsioonipunkti numbrid on:

Telefon: 1300 361 054

Faks: (02) 8899 3789

Soovitame enne helistamist koguda kokku asjakohase informatsiooni. Mida rohkem informatsiooni on teil olemas, seda siiremini saame lahendada probleemi. See informatsioon hõlmab Epsoni toote dokumente, arvutitüüpi, opsüsteemi, tarkvararakendusprogramme ja teisi andmeid, mis tunduvad teile tähtsad.

Spikker Singapuri kasutajatele

Epson Singapore poolt pakutavad informatsiooni-, teenuste- ja hooldusvõimalused on:

Internetiaadress (http://www.epson.com.sg)

E-kirjade kaudu saab informatsiooni tootespetsifikatsioonide, draiverite allalaadimiste, sagedaste küsimuste, müügiuuringute ja ka tehnilise toe kohta.

Epsoni konsultatsioonipunkt (Telefon: (65) 65863111)

Meie konsultatsioonipunkti meeskond aitab teid telefoni teel järgnevas:

- ❏ Müügiuuringud ja tooteteave
- ❏ Küsimused või probleemid toote kasutamisel
- ❏ Järelepäringud parandusteenuste ja garantii kohta

Spikker Tai kasutajatele

Informatsiooni, teenuste ja hoolduse kontaktandmed on:

Internetiaadress (http://www.epson.co.th)

E-kirjade kaudu saab informatsiooni tootespetsifikatsioonide, draiverite allalaadimiste ja sagedaste küsimuste kohta.

Epsoni kuum liin (Telefon: (66) 2685-9899)

Meie kuuma liini meeskond aitab teid telefoni teel järgnevas:

- ❏ Müügiuuringud ja tooteteave
- ❏ Küsimused või probleemid toote kasutamisel
- ❏ Järelepäringud parandusteenuste ja garantii kohta

Spikker Vietnami kasutajatele

Informatsiooni, teenuste ja hoolduse kontaktandmed on:

Epsoni kuum liin (Telefon):	84-8-823-9239
Teeninduskeskus:	80 Truong Dinh Street, District 1, Hochiminh City Vietnam

Spikker Indoneesia kasutajatele

Informatsiooni, teenuste ja hoolduse kontaktandmed on:

Internetiaadress (http://www.epson.co.id)

- ❏ Informatsioon tootespetsifikatsioonide kohta, draiverid allalaadimiseks
- ❏ Sagedased küsimused, müügiuuringud, küsimused e-posti teel

Epsoni kuum liin

- ❏ Müügiuuringud ja tooteteave
- ❏ Tehniline tugi

Telefon:	(62) 21-572 4350
Faks:	(62) 21-572 4357

Epsoni teeninduskeskus

Jakarta	Mangga Dua Mall 3rd floor No. 3A/B Jl. Arteri Mangga Dua, Jakarta Telefon/faks: (62) 21-62301104
Bandung	Lippo Center 8th floor Jl. Gatot Subroto No.2 Bandung Telefon/faks: (62) 22-7303766

Surabaya	Hitech Mall lt IIB No. 12 Jl. Kusuma Bangsa 116–118 Surabaya Telefon: (62) 31-5355035 Faks: (62) 31-5477837
Yogyakarta	Hotel Natour Garuda Jl. Malioboro No. 60 Yogyakarta Telefon: (62) 274-565478
Medan	Wisma HSBC 4th floor Jl. Diponegoro No. 11 Medan Telefon/faks: (62) 61-4516173
Makassar	MTC Karebosi Lt. Ill Kav. P7-8 JI. Ahmad Yani No.49 Makassar Telefon: (62) 411-350147/411-350148

Spikker Hongkongi kasutajatele

Tehnilise toe ja ka teiste müügijärgsete teenuste saamiseks võivad kasutajad võtta ühendust Epson Hong Kong Limited'iga.

Interneti koduleht

Epson Hong Kong on loonud oma kodulehe internetis nii hiina kui ka inglise keeles, et pakkuda kasutajatele järgnevat informatsiooni:

- ❏ Tooteteave
- ❏ Vastused sagedastele küsimustele
- ❏ Viimased Epsoni tootedraiverite versioonid

Meie kodulehe aadress on:

http://www.epson.com.hk

Tehnilise toe kuum liin

Võite võtta ühendust ka meie insenertehnilise personaliga:

Telefon:	(852) 2827-8911
Faks:	(852) 2827-4383

Spikker Malaisia kasutajatele

Informatsiooni, teenuste ja hoolduse kontaktandmed on:

Internetiaadress (http://www.epson.com.my)

- ❏ Informatsioon tootespetsifikatsioonide kohta, draiverid allalaadimiseks
- ❏ Sagedased küsimused, müügiuuringud, küsimused e-posti teel

Epson Trading (M) Sdn. Bhd.

Peakontor.

Telefon:	603-56288288
Faks:	603-56288388/399

Epsoni konsultatsioonipunkt

- ❏ Müügiuuringud ja tooteteave (infoliin)
  Telefon: 603-56288222
- ❏ Järelepäringud parandusteenuste ja garantii, toote kasutamise ja tehnilise toe kohta (Techline)
  Telefon: 603-56288333

Spikker India kasutajatele

Informatsiooni, teenuste ja hoolduse kontaktandmed on:

Internetiaadress (http://www.epson.co.in)

Pakume informatsiooni tootespetsifikatsioonide kohta, draivereid allalaadimiseks ja tootepäringuid.

Epson India Peakontor — Bangalore

Telefon: 080-30515000

Faks: 30515005

Epson India piirkonna kontorid:

Asukoht	Telefoninumber	Faksinumber
Mumbai	022-28261515/ 16/17	022-28257287
Delhi	011-30615000	011-30615005
Chennai	044-30277500	044-30277575
Kolkata	033-22831589/90	033-22831591
Hyderabad	040-66331738/39	040-66328633
Cochin	0484-2357950	0484-2357950
Coimbatore	0422-2380002	NA
Pune	020-30286000/ 30286001/ 30286002	020-30286000
Ahmedabad	079-26407176/77	079-26407347

Abiliin

Teeninduse, tooteteabe või kassettide tellimiseks helistage tasuta numbrile — 18004250011 (09.00–21.00).

Teenindus (CDMA ja mobiilikasutajad) — 3900 1600 (09.00–18.00) prefiks kohalik STD-kood

Spikker Filipiinide kasutajatele

Tehnilise toe ja ka teiste müügijärgsete teenuste saamiseks võivad kasutajad võtta ühendust Epson Philippines Corporationiga järgnevate telefoni- või faksinumbrite ja e-posti aadressi kaudu:

Pealiin: (63-2) 706 2609

Faks: (63-2) 706 2665

Konsultatsioonipunkti otseliin: (63-2) 706 2625

E-post: epchelpdesk@epc.epson.com.ph

Internetiaadress
(http://www.epson.com.ph)

Pakume informatsiooni tootespetsifikatsioonide, draiverite allalaadimiste ja sagedaste küsimuste kohta ja e-posti teel vastame päringutele.

Maksuvaba nr. 1800-1069-EPSON(37766)

Meie kuuma liini meeskond aitab teid telefoni teel järgnevas:

- Müügiuuringud ja tooteteave
- Küsimused või probleemid toote kasutamisel
- Järelepäringud parandusteenuste ja garantii kohta

Tarkvara litsentsitingimused

Vabavara litsentsid

Bonjour

This printer product includes the open source software programs which apply the Apple Public Source License Version1.2 or its latest version ("Bonjour Programs").
We provide the source code of the Bonjour Programs pursuant to the Apple Public Source License Version1.2 or its latest version until five (5) years after the discontinuation of same model of this printer product. If you desire to receive the source code of the Bonjour Programs, please see the "Contacting Customer Support" in Appendix or Printing Guide of this User's Guide, and contact the customer support of your region.

You can redistribute Bonjour Programs and/or modify it under the terms of the Apple Public Source License Version1.2 or its latest version.

These Bonjour Programs are WITHOUT ANY WARRANTY; without even the implied warranty of MERCHANTABILITY AND FITNESS FOR A PARTICULAR PURPOSE.

The Apple Public Source License Version1.2 is as follows. You also can see the Apple Public Source License Version1.2 at http://www.opensource.apple.com/apsl/.
APPLE PUBLIC SOURCE LICENSE
Version 2.0 - August 6, 2003

1. General; Definitions. This License applies to any program or other work which Apple Computer, Inc. ("Apple") makes publicly available and which contains a notice placed by Apple identifying such program or work as "Original Code" and stating that it is subject to the terms of this Apple Public Source License version 2.0 ("License"). As used in this License:

1.1 "Applicable Patent Rights" mean: (a) in the case where Apple is the grantor of rights, (i) claims of patents that are now or hereafter acquired, owned by or assigned to Apple and (ii) that cover subject matter contained in the Original Code, but only to the extent necessary to use, reproduce and/or distribute the Original Code without infringement; and (b) in the case where You are the grantor of rights, (i) claims of patents that are now or hereafter acquired, owned by or assigned to You and (ii) that cover subject matter in Your Modifications, taken alone or in combination with Original Code.

1.2 "Contributor" means any person or entity that creates or contributes to the creation of Modifications.

1.3 "Covered Code" means the Original Code, Modifications, the combination of Original Code and any Modifications, and/or any respective portions thereof.

1.4 "Externally Deploy" means: (a) to sublicense, distribute or otherwise make Covered Code available, directly or indirectly, to anyone other than You; and/or (b) to use Covered Code, alone or as part of a Larger Work, in any way to provide a service, including but not limited to delivery of content, through electronic communication with a client other than You.

1.5 "Larger Work" means a work which combines Covered Code or portions thereof with code not governed by the terms of this License.

1.6 "Modifications" mean any addition to, deletion from, and/or change to, the substance and/or structure of the Original Code, any previous Modifications, the combination of Original Code and any previous Modifications, and/or any respective portions thereof. When code is released as a series of files, a Modification is: (a) any addition to or deletion from the contents of a file containing Covered Code; and/or (b) any new file or other representation of computer program statements that contains any part of Covered Code.

1.7 "Original Code" means (a) the Source Code of a program or other work as originally made available by Apple under this License, including the Source Code of any updates or upgrades to such programs or works made available by Apple under this License, and that has been expressly identified by Apple as such in the header file(s) of such work; and (b) the object code compiled from such Source Code and originally made available by Apple under this License

1.8 "Source Code" means the human readable form of a program or other work that is suitable for making modifications to it, including all modules it contains, plus any associated interface definition files, scripts used to control compilation and installation of an executable (object code).

1.9 "You" or "Your" means an individual or a legal entity exercising rights under this License. For legal entities, "You" or "Your" includes any entity which controls, is controlled by, or is under common control with, You, where "control" means (a) the power, direct or indirect, to cause the direction or management of such entity, whether by contract or otherwise, or (b) ownership of fifty percent (50%) or more of the outstanding shares or beneficial ownership of such entity.

2. Permitted Uses; Conditions & Restrictions. Subject to the terms and conditions of this License, Apple hereby grants You, effective on the date You accept this License and download the Original Code, a world-wide, royalty-free, non-exclusive license, to the extent of Apple's Applicable Patent Rights and copyrights covering the Original Code, to do the following:

2.1 Unmodified Code. You may use, reproduce, display, perform, internally distribute within Your organization, and Externally Deploy verbatim, unmodified copies of the Original Code, for commercial or non-commercial purposes, provided that in each instance:

(a) You must retain and reproduce in all copies of Original Code the copyright and other proprietary notices and disclaimers of Apple as they appear in the Original Code, and keep intact all notices in the Original Code that refer to this License; and

(b) You must include a copy of this License with every copy of Source Code of Covered Code and documentation You distribute or Externally Deploy, and You may not offer or impose any terms on such Source Code that alter or restrict this License or the recipients' rights hereunder, except as permitted under Section 6.

2.2 Modified Code. You may modify Covered Code and use, reproduce, display, perform, internally distribute within Your organization, and Externally Deploy Your Modifications and Covered Code, for commercial or non-commercial purposes, provided that in each instance You also meet all of these conditions:

(a) You must satisfy all the conditions of Section 2.1 with respect to the Source Code of the Covered Code;

(b) You must duplicate, to the extent it does not already exist, the notice in Exhibit A in each file of the Source Code of all Your Modifications, and cause the modified files to carry prominent notices stating that You changed the files and the date of any change; and

(c) If You Externally Deploy Your Modifications, You must make Source Code of all Your Externally Deployed Modifications either available to those to whom You have Externally Deployed Your Modifications, or publicly available. Source Code of Your Externally Deployed Modifications must be released under the terms set forth in this License, including the license grants set forth in Section 3 below, for as long as you Externally Deploy the Covered Code or twelve (12) months from the date of initial External Deployment, whichever is longer. You should preferably distribute the Source Code of Your Externally Deployed Modifications electronically (e.g. download from a web site).

2.3 Distribution of Executable Versions. In addition, if You Externally Deploy Covered Code (Original Code and/or Modifications) in object code, executable form only, You must include a prominent notice, in the code itself as well as in related documentation, stating that Source Code of the Covered Code is available under the terms of this License with information on how and where to obtain such Source Code.

2.4 Third Party Rights. You expressly acknowledge and agree that although Apple and each Contributor grants the licenses to their respective portions of the Covered Code set forth herein, no assurances are provided by Apple or any Contributor that the Covered Code does not infringe the patent or other intellectual property rights of any other entity. Apple and each Contributor disclaim any liability to You for claims brought by any other entity based on infringement of intellectual property rights or otherwise. As a condition to exercising the rights and licenses granted hereunder, You hereby assume sole responsibility to secure any other intellectual property rights needed, if any. For example, if a third party patent license is required to allow You to distribute the Covered Code, it is Your responsibility to acquire that license before distributing the Covered Code.

3. Your Grants. In consideration of, and as a condition to, the licenses granted to You under this License, You hereby grant to any person or entity receiving or distributing Covered Code under this License a non-exclusive, royalty-free, perpetual, irrevocable license, under Your Applicable Patent Rights and other intellectual property rights (other than patent) owned or controlled by You, to use, reproduce, display, perform, modify, sublicense, distribute and Externally Deploy Your Modifications of the same scope and extent as Apple's licenses under Sections 2.1 and 2.2 above.

4. Larger Works. You may create a Larger Work by combining Covered Code with other code not governed by the terms of this License and distribute the Larger Work as a single product. In each such instance, You must make sure the requirements of this License are fulfilled for the Covered Code or any portion thereof.

5. Limitations on Patent License. Except as expressly stated in Section 2, no other patent rights, express or implied, are granted by Apple herein. Modifications and/or Larger Works may require additional patent licenses from Apple which Apple may grant in its sole discretion.

6. Additional Terms. You may choose to offer, and to charge a fee for, warranty, support, indemnity or liability obligations and/or other rights consistent with the scope of the license granted herein ("Additional Terms") to one or more recipients of Covered Code. However, You may do so only on Your own behalf and as Your sole responsibility, and not on behalf of Apple or any Contributor. You must obtain the recipient's agreement that any such Additional Terms are offered by You alone, and You hereby agree to indemnify, defend and hold Apple and every Contributor harmless for any liability incurred by or claims asserted against Apple or such Contributor by reason of any such Additional Terms.

7. Versions of the License. Apple may publish revised and/or new versions of this License from time to time. Each version will be given a distinguishing version number. Once Original Code has been published under a particular version of this License, You may continue to use it under the terms of that version. You may also choose to use such Original Code under the terms of any subsequent version of this License published by Apple. No one other than Apple has the right to modify the terms applicable to Covered Code created under this License.

8. NO WARRANTY OR SUPPORT. The Covered Code may contain in whole or in part pre-release, untested, or not fully tested works. The Covered Code may contain errors that could cause failures or loss of data, and may be incomplete or contain inaccuracies. You expressly acknowledge and agree that use of the Covered Code, or any portion thereof, is at Your sole and entire risk. THE COVERED CODE IS PROVIDED "AS IS" AND WITHOUT WARRANTY, UPGRADES OR SUPPORT OF ANY KIND AND APPLE AND APPLE'S LICENSOR(S) (COLLECTIVELY REFERRED TO AS "APPLE" FOR THE PURPOSES OF SECTIONS 8 AND 9) AND ALL CONTRIBUTORS EXPRESSLY DISCLAIM ALL WARRANTIES AND/OR CONDITIONS, EXPRESS OR IMPLIED, INCLUDING, BUT NOT LIMITED TO, THE IMPLIED WARRANTIES AND/OR CONDITIONS OF MERCHANTABILITY, OF SATISFACTORY QUALITY, OF FITNESS FOR A PARTICULAR PURPOSE, OF ACCURACY, OF QUIET ENJOYMENT, AND NONINFRINGEMENT OF THIRD PARTY RIGHTS. APPLE AND EACH CONTRIBUTOR DOES NOT WARRANT AGAINST INTERFERENCE WITH YOUR ENJOYMENT OF THE COVERED CODE, THAT THE FUNCTIONS CONTAINED IN THE COVERED CODE WILL MEET YOUR REQUIREMENTS, THAT THE OPERATION OF THE COVERED CODE WILL BE UNINTERRUPTED OR ERROR-FREE, OR THAT DEFECTS IN THE COVERED CODE WILL BE CORRECTED. NO ORAL OR WRITTEN INFORMATION OR ADVICE GIVEN BY APPLE, AN APPLE AUTHORIZED REPRESENTATIVE OR ANY CONTRIBUTOR SHALL CREATE A WARRANTY. You acknowledge that the Covered Code is not intended for use in the operation of nuclear facilities, aircraft navigation, communication systems, or air traffic control machines in which case the failure of the Covered Code could lead to death, personal injury, or severe physical or environmental damage.

9. LIMITATION OF LIABILITY. TO THE EXTENT NOT PROHIBITED BY LAW, IN NO EVENT SHALL APPLE OR ANY CONTRIBUTOR BE LIABLE FOR ANY INCIDENTAL, SPECIAL, INDIRECT OR CONSEQUENTIAL DAMAGES ARISING OUT OF OR RELATING TO THIS LICENSE OR YOUR USE OR INABILITY TO USE THE COVERED CODE, OR ANY PORTION THEREOF, WHETHER UNDER A THEORY OF CONTRACT, WARRANTY, TORT (INCLUDING NEGLIGENCE), PRODUCTS LIABILITY OR OTHERWISE, EVEN IF APPLE OR SUCH CONTRIBUTOR HAS BEEN ADVISED OF THE POSSIBILITY OF SUCH DAMAGES AND NOTWITHSTANDING THE FAILURE OF ESSENTIAL PURPOSE OF ANY REMEDY. SOME JURISDICTIONS DO NOT ALLOW THE LIMITATION OF LIABILITY OF INCIDENTAL OR CONSEQUENTIAL DAMAGES, SO THIS LIMITATION MAY NOT APPLY TO YOU. In no event shall Apple's total liability to You for all damages (other than as may be required by applicable law) under this License exceed the amount of fifty dollars ($50.00).

10. Trademarks. This License does not grant any rights to use the trademarks or trade names "Apple", "Apple Computer", "Mac", "Mac OS", "QuickTime", "QuickTime Streaming Server" or any other trademarks, service marks, logos or trade names belonging to Apple (collectively "Apple Marks") or to any trademark, service mark, logo or trade name belonging to any Contributor. You agree not to use any Apple Marks in or as part of the name of products derived from the Original Code or to endorse or promote products derived from the Original Code other than as expressly permitted by and in strict compliance at all times with Apple's third party trademark usage guidelines which are posted at http://www.apple.com/legal/guidelinesfor3rdparties.html.

11. Ownership. Subject to the licenses granted under this License, each Contributor retains all rights, title and interest in and to any Modifications made by such Contributor. Apple retains all rights, title and interest in and to the Original Code and any Modifications made by or on behalf of Apple ("Apple Modifications"), and such Apple Modifications will not be automatically subject to this License. Apple may, at its sole discretion, choose to license such Apple Modifications under this License, or on different terms from those contained in this License or may choose not to license them at all.

12. Termination.

12.1 Termination. This License and the rights granted hereunder will terminate:

(a) automatically without notice from Apple if You fail to comply with any term(s) of this License and fail to cure such breach within 30 days of becoming aware of such breach;

(b) immediately in the event of the circumstances described in Section 13.5(b); or

(c) automatically without notice from Apple if You, at any time during the term of this License, commence an action for patent infringement against Apple; provided that Apple did not first commence an action for patent infringement against You in that instance.

12.2 Effect of Termination. Upon termination, You agree to immediately stop any further use, reproduction, modification, sublicensing and distribution of the Covered Code. All sublicenses to the Covered Code which have been properly granted prior to termination shall survive any termination of this License. Provisions which, by their nature, should remain in effect beyond the termination of this License shall survive, including but not limited to Sections 3, 5, 8, 9, 10, 11, 12.2 and 13. No party will be liable to any other for compensation, indemnity or damages of any sort solely as a result of terminating this License in accordance with its terms, and termination of this License will be without prejudice to any other right or remedy of any party.

13. Miscellaneous.

13.1 Government End Users. The Covered Code is a "commercial item" as defined in FAR 2.101. Government software and technical data rights in the Covered Code include only those rights customarily provided to the public as defined in this License. This customary commercial license in technical data and software is provided in accordance with FAR 12.211 (Technical Data) and 12.212 (Computer Software) and, for Department of Defense purchases, DFAR 252.227-7015 (Technical Data -- Commercial Items) and 227.7202-3 (Rights in Commercial Computer Software or Computer Software Documentation). Accordingly, all U.S. Government End Users acquire Covered Code with only those rights set forth herein.

13.2 Relationship of Parties. This License will not be construed as creating an agency, partnership, joint venture or any other form of legal association between or among You, Apple or any Contributor, and You will not represent to the contrary, whether expressly, by implication, appearance or otherwise.

13.3 Independent Development. Nothing in this License will impair Apple's right to acquire, license, develop, have others develop for it, market and/or distribute technology or products that perform the same or similar functions as, or otherwise compete with, Modifications, Larger Works, technology or products that You may develop, produce, market or distribute.

13.4 Waiver; Construction. Failure by Apple or any Contributor to enforce any provision of this License will not be deemed a waiver of future enforcement of that or any other provision. Any law or regulation which provides that the language of a contract shall be construed against the drafter will not apply to this License.

13.5 Severability. (a) If for any reason a court of competent jurisdiction finds any provision of this License, or portion thereof, to be unenforceable, that provision of the License will be enforced to the maximum extent permissible so as to effect the economic benefits and intent of the parties, and the remainder of this License will continue in full force and effect. (b) Notwithstanding the foregoing, if applicable law prohibits or restricts You from fully and/or specifically complying with Sections 2 and/or 3 or prevents the enforceability of either of those Sections, this License will immediately terminate and You must immediately discontinue any use of the Covered Code and destroy all copies of it that are in your possession or control.

13.6 Dispute Resolution. Any litigation or other dispute resolution between You and Apple relating to this License shall take place in the Northern District of California, and You and Apple hereby consent to the personal jurisdiction of, and venue in, the state and federal courts within that District with respect to this License. The application of the United Nations Convention on Contracts for the International Sale of Goods is expressly excluded.

13.7 Entire Agreement; Governing Law. This License constitutes the entire agreement between the parties with respect to the subject matter hereof. This License shall be governed by the laws of the United States and the State of California, except that body of California law concerning conflicts of law.

Where You are located in the province of Quebec, Canada, the following clause applies: The parties hereby confirm that they have requested that this License and all related documents be drafted in English.

Les parties ont exigé que le présent contrat et tous les documents connexes soient rédigés en anglais.

EXHIBIT A.

"Portions Copyright (c) 1999-2003 Apple Computer, Inc. All Rights Reserved.

This file contains Original Code and/or Modifications of Original Code as defined in and that are subject to the Apple Public Source License Version 2.0 (the 'License'). You may not use this file except in compliance with the License. Please obtain a copy of the License at http://www.opensource.apple.com/apsl/ and read it before using this file.

The Original Code and all software distributed under the License are distributed on an 'AS IS' basis, WITHOUT WARRANTY OF ANY KIND, EITHER EXPRESS OR IMPLIED, AND APPLE HEREBY DISCLAIMS ALL SUCH WARRANTIES, INCLUDING WITHOUT LIMITATION, ANY WARRANTIES OF MERCHANTABILITY, FITNESS FOR A PARTICULAR PURPOSE, QUIET ENJOYMENT OR NON-INFRINGEMENT. Please see the License for the specific language governing rights and limitations under the License."

Teised tarkvaralitsentsid

Info-ZIP Copyright and License

This is version 2007-Mar-4 of the Info-ZIP license. The definitive version of this document should be available at ftp://ftp.info-zip.org/pub/infozip/license.html indefinitely and a copy at http://www.info-zip.org/pub/infozip/license.html.

Copyright © 1990-2007 Info-ZIP. All rights reserved.

For the purposes of this copyright and license, “Info-ZIP” is defined as the following set of individuals:

Mark Adler, John Bush, Karl Davis, Harald Denker, Jean-Michel Dubois, Jean-loup Gailly, Hunter Goatley, Ed Gordon, Ian Gorman, Chris Herborth, Dirk Haase, Greg Hartwig, Robert Heath, Jonathan Hudson, Paul Kienitz, David Kirschbaum, Johnny Lee, Onno van der Linden, Igor Mandrichenko, Steve P. Miller, Sergio Monesi, Keith Owens, George Petrov, Greg Roelofs, Kai Uwe Rommel, Steve Salisbury, Dave Smith, Steven M. Schweda, Christian Spieler, Cosmin Truta, Antoine Verheijen, Paul von Behren, Rich Wales, Mike White.

This software is provided "as is," without warranty of any kind, express or implied. In no event shall Info-ZIP or its contributors be held liable for any direct, indirect, incidental, special or consequential damages arising out of the use of or inability to use this software.

Permission is granted to anyone to use this software for any purpose, including commercial applications, and to alter it and redistribute it freely, subject to the above disclaimer and the following restrictions:

1. Redistributions of source code (in whole or in part) must retain the above copyright notice, definition, disclaimer, and this list of conditions.

2. Redistributions in binary form (compiled executables and libraries) must reproduce the above copyright notice, definition, disclaimer, and this list of conditions in documentation and/or other materials provided with the distribution. The sole exception to this condition is redistribution of a standard UnZipSFX binary (including SFXWiz) as part of a self-extracting archive; that is permitted without inclusion of this license, as long as the normal SFX banner has not been removed from the binary or disabled.

3. Altered versions--including, but not limited to, ports to new operating systems, existing ports with new graphical interfaces, versions with modified or added functionality, and dynamic, shared, or static library versions not from Info-ZIP--must be plainly marked as such and must not be misrepresented as being the original source or, if binaries, compiled from the original source. Such altered versions also must not be misrepresented as being Info-ZIP releases--including, but not limited to, labeling of the altered versions with the names "Info-ZIP" (or any variation thereof, including, but not limited to, different capitalizations), "Pocket UnZip", "WiZ" or "MacZip" without the explicit permission of Info-ZIP. Such altered versions are further prohibited from misrepresentative use of the Zip-Bugs or Info-ZIP e-mail addresses or the Info-ZIP URL(s), such as to imply Info-ZIP will provide support for the altered versions.

4. Info-ZIP retains the right to use the names “Info-ZIP”, “Zip”, “UnZip”, “UnZipSFX”, “WiZ”, “Pocket UnZip”, “Pocket Zip”, and “MacZip” for its own source and binary releases.